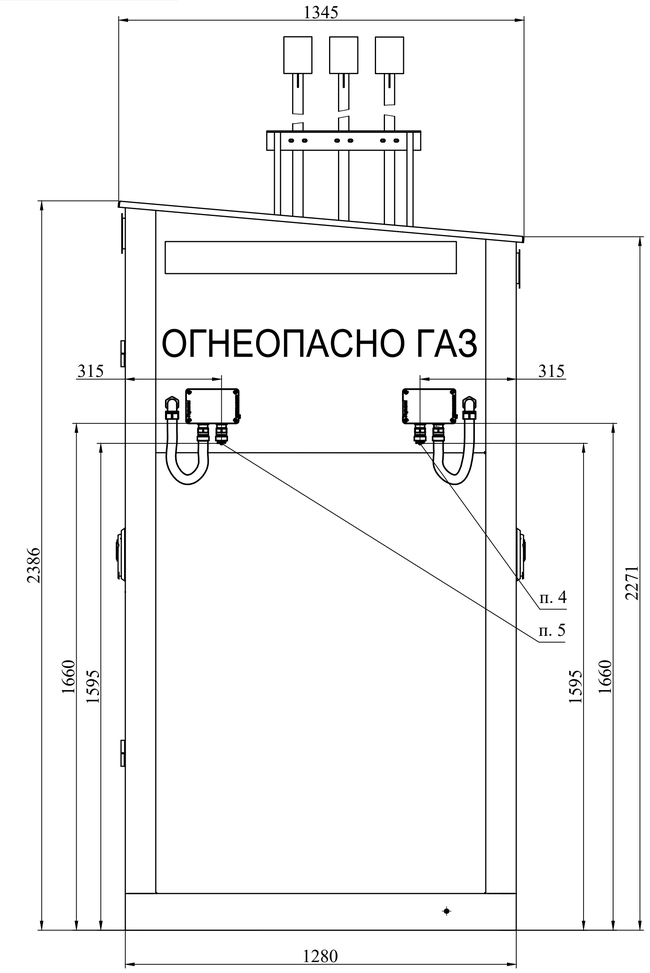

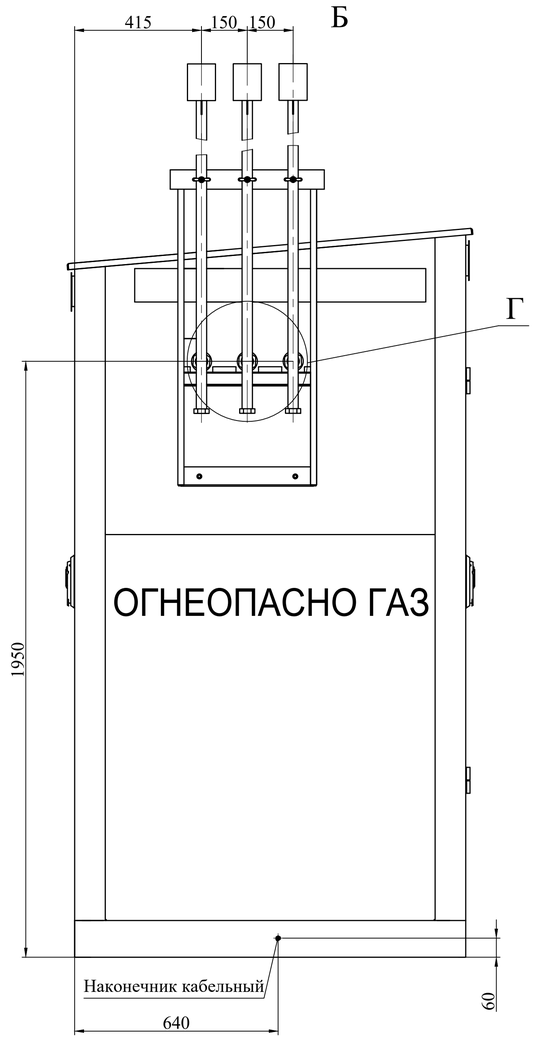

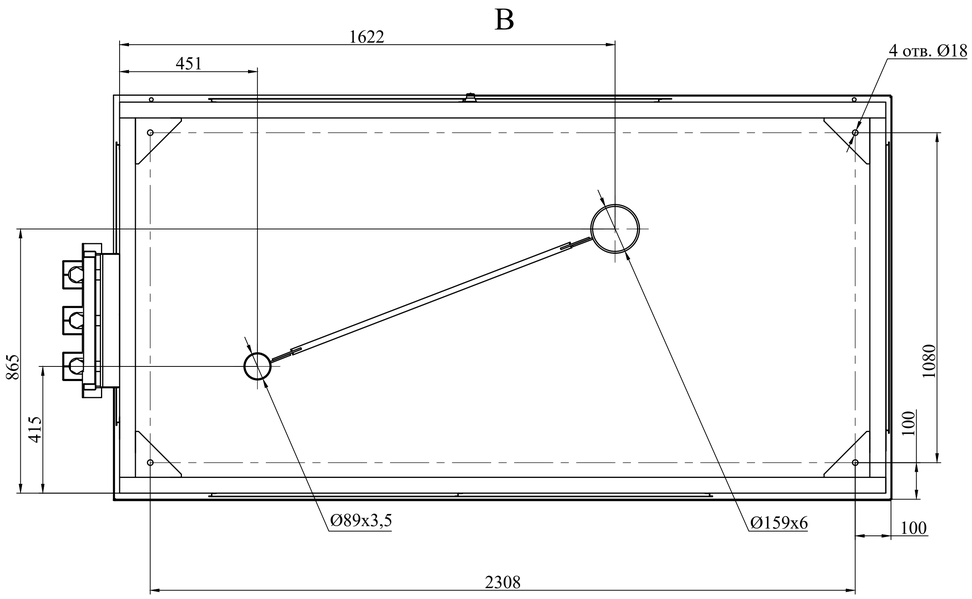

А (1:2)

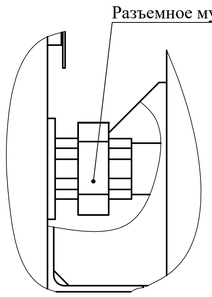

Г (1:5)

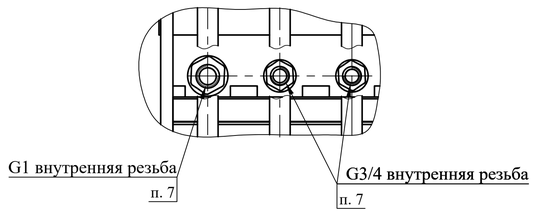

1. Размеры для справок.
2. Граница точки подключения входного газопровода в ГРПШ. Подключение произвести сваркой трубопроводов встык. Рекомендуется использовать трубу: Труба $\frac{89x3,5\ ГОСТ\ 10704\text{-}91}{Б\text{-}20\ ГОСТ\ 10705\text{-}80}$.
3. Граница точки подключения выходного газопровода из ГРПШ. Подключение произвести сваркой трубопроводов встык. Рекомендуется использовать трубу: Труба $\frac{159x6\ ГОСТ\ 10704\text{-}91}{Б\text{-}20\ ГОСТ\ 10705\text{-}80}$.
4. Точка подключения к сети 220В 50Гц для металлорукава МРПИ 25 (ГОРЭЛТЕХ).
Допускается демонтаж стандартного кабельного ввода из состава клеммной коробки и подключение жесткой трубы с резьбой на конце М32х1,5 к корпусу клеммной коробки через соответствующий взрывозащищенный кабельный ввод.
5.Точка подключения к системе телеметрии для металлорукава МРПИ 25 (ГОРЭЛТЕХ).
Допускается демонтаж стандартного кабельного ввода из состава клеммной коробки и подключение жесткой трубы с резьбой на конце М32х1,5 к корпусу клеммной коробки через соответствующий взрывозащищенный кабельный ввод.
6. Вести подключение заземления проводом сечением не менее 2,5 мм² к указанным кабельным наконечникам. Место присоединения жилы кабеля к наконечнику защитить с помощью термоусадочной трубки. Допускаются другие способы присоединения, принятые монтажной организацией.
7. В случае необходимости подключения внешних сбросных патрубков допускается демонтаж существующих сбросных патрубков и использование резьбы разъемных муфтовых соединений.

					ДПМА.067327.032-04ГЧ			
Изм	Лист	№ докум.	Подп.	Дата	Пункт газорегуляторный шкафной (ГРПШ)	Лит.	Масса	Масштаб
Разраб.		Курцев					1850	1:10
Пров.		Гончаров			Габаритный чертеж	Лист	Листов 1	
Т. контр.								
Н. контр.		Петров				МОСПРОМГАЗ Разработка. Производство. Обслуживание.		
Утв.		Конобеев						

Перв. примен. ДПМА.067327.032-04

Справ. №

Подп. и дата

Инв. № дубл.

Взам. инв. №

Подп. и дата

Инв. № подл.

Копировал

Формат А1