ГРПШ МПГ - РЕД-6-80х150-С4- 4800(0,6-0,3) - 2-ОЭ-0-Т-ПГ.0

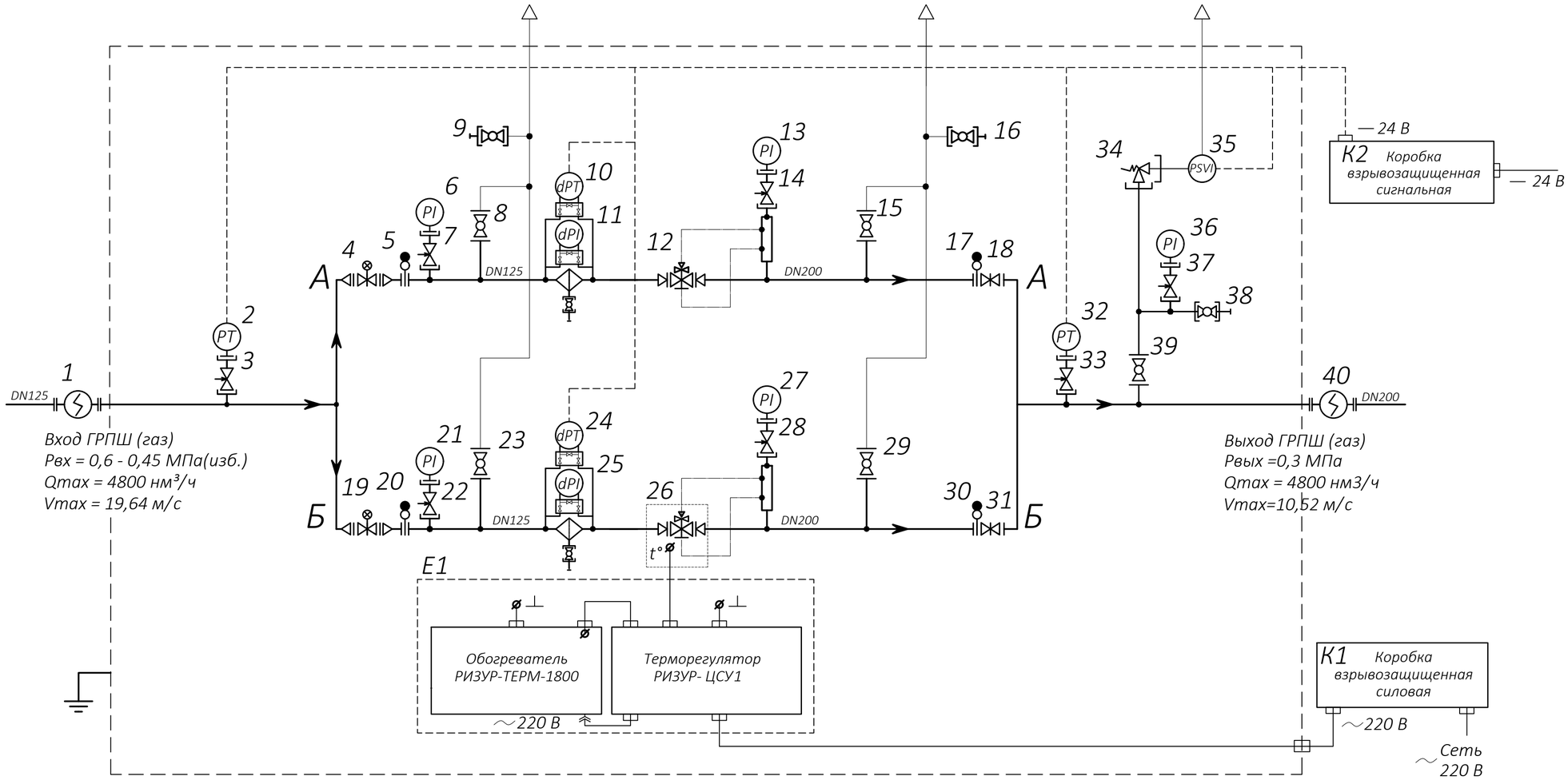

Таблица 1

Обозначение	Наименование	№ п/п	Обозначение	Наименование	№ п/п	Обозначение	Наименование	№ п/п
→	Направление движения рабочей среды	—		Вставка электроизолирующая	1,40		Датчик перепада давления	10,24
—|	Патрубок со съёмной заглушкой	—	PT	Датчик давления	2,32		Фильтр газовый с указателем перепада давления	11,25
	Пересечение газопроводов без соединения	—		Клапан запорный игольчатый	3,7,14,22, 28,33,37		Регулятор давления со встроенным ПЗК	12,26
	Переход на большее сечение трубопровода	—		Затвор дисковоротный	4,18,19,31		Клапан предохранительный сбросной (ПСК)	34
	Продувочная свеча	—		Заглушка фланцевая поворотная	5,17,20,30	PSVI	Датчик срабатывания ПСК	35
	Соединение трубопроводов	—	PI	Манометр	6,13,21, 27,36		Редуктор	б/н
	Соединение муфтовое	—		Кран шаровой	8,9,15,16, 23,29, 38,39			
	Соединение фланцевое	—						
	Трубопровод основной	—						
	Трубопровод сбросной	—						

Изм	Лист	№ докум.	Подп.	Дата
Разраб.		Лубяная		
Пров.		Рыбалко		
Н. контр.				
Утв.		Гончаров		

ДПМА.067327.086-042С3

Пункт газорегуляторный шкафной (ГРПШ)

Схема комбинированная

Лит.	Масса	Масштаб
	-	-
Лист	Листов 1	

МОСПРОМГАЗ Разработка. Производство. Обслуживание.

Перв. примен. ДПМА.067327.086-042

Справ. №

Подп. и дата

Инв. № дубл.

Взам. инв. №

Подп. и дата

Инв. № подл.

Копировал

Формат А2