Утвержден

ДПМА.067327.052ПС-ЛУ

28.99.39.190
(код ОКПД 2)

ПУНКТ ГАЗОРЕГУЛЯТОРНЫЙ БЛОЧНЫЙ (ГРПБ)

ПАСПОРТ

ДПМА.067327.052ПС

Подп. и дата	
Инв. № дубл.	
Взам. инв. №	
Подп. и дата	
Инв. № подл.	

Содержание

1 Основные сведения об изделии и технические данные....3
2 Комплектность....8
3 Ресурсы, сроки службы и гарантии изготовителя....13
4 Свидетельство об упаковывании....16
5 Свидетельство о приемке....16
6 Паспорт сварных узлов....17
7 Движение изделия в эксплуатации....18
8 Заметки по эксплуатации и хранению....19
9 Сведения об утилизации....20
Приложение А Габаритный чертеж....22
Приложение Б Схема газовая....23
Приложение В Структурная схема (Э1)....24
Приложение Г План расположения приборов ОПС....25

1 Основные сведения об изделии и технические данные

1.1 Основные сведения об изделии

1.1.1 Пункт газорегуляторный блочный (ГРПБ) ГРПБ МПГ-РЕД-8-100-В-9000(0,3-0,1)/РЕД-6-80х150-Н-990(0,1-н.д.)-4-ОЭ-0.Т ДПМА.067327.052, далее – изделие, предназначен для редуцирования давления природного газа со входного значения (не более 0,3 МПа включительно) до требуемого, а также для выполнения следующих функций:

– автоматического поддержания заданного выходного давления независимо от изменения расхода и входного давления газа (в заданном диапазоне их значений);

– автоматического прекращения подачи газа при повышении или понижении выходного давления сверх или ниже допустимых заданных значений;

– очистки газа от механических примесей в системах газоснабжения средних и крупных потребителей, а также зданий и сооружений населенных пунктов.

1.1.2 Изделие представляет собой комплект оборудования, арматуры, агрегатов, измерительных и предохранительных устройств, размещаемых в едином корпусе (утепленном обогреваемом блок-боксе с разделением на функциональные помещения) служащих для работы с рабочей средой – газами горючими коммунального назначения по ГОСТ 5542-2022 с плотностью не менее 0,67 кг/м^3, используемыми в качестве топлива.

1.1.2.1 В составе блок-бокса предусмотрены:

– Технологическое помещение, предназначенное для размещения газового оборудования: регуляторов давления, запорной и предохранительной арматуры, фильтров и устройств учёта расхода газа. Категория технологического помещения – А (взрывопожароопасная).

– Помещение телеметрии отделено противопожарной преградой и предназначено для размещения шкафов телеметрии и оборудования питания. Категория помещения телеметрии – В3 (пожароопасная).

1.1.3 Всё оборудование, установленное в технологическом помещении ГРПБ, выполнено во взрывозащищённом исполнении, соответствующем категории и классу взрывоопасной зоны.

1.1.4 ГРПБ выполнен на сварном каркасе из стального проката с ограждающими конструкциями из сэндвич-панелей, соответствующих требованиям к огнестойкости.

1.1.5 Условия эксплуатации изделия соответствуют У климату категории размещения 1 по ГОСТ 15150-69. Диапазон рабочих температур от минус 45 до плюс 40 °С. Относительная влажности рабочей среды не более 95 %, при температуре плюс 30 °С.

1.1.6 Декларация соответствия ТР ТС 010/2011 «О безопасности машин и оборудования» № ЕАЭС N RU Д-RU.PA01.B.51809/21, срок действия с 03.08.2021 г. по 02.08.2026 г.

1.2 Система электроснабжения и телеметрии.

1.2.1 Система электроснабжения и телеметрии ГРПБ обеспечивает питание, управление и мониторинг всех инженерных систем и технологического оборудования. Электроснабжение осуществляется от двух взаиморезервируемых вводов через шкаф ввода и распределения электроэнергии (ВРУ). Шкаф ВРУ выполняет приём и распределение электроэнергии, учёт потребления, а также автоматическое переключение между основным и резервным вводами. От ВРУ питаются системы автоматики, телеметрии, охранно-пожарной сигнализации, освещения, обогрева и системы аварийной вентиляции.

1.2.2 Для обеспечения непрерывной работы систем автоматики и связи установлен источник бесперебойного питания (ИБП), поддерживающий функционирование оборудования при кратковременных отключениях.

1.2.3 Шкаф АСУРГАЗ выполняет функции среднего уровня — обработку данных, контроль состояния ГРПБ, управление аварийной вентиляцией, контроль загазованности и передачу информации на центральный диспетчерский пункт АО «МОСГАЗ» по каналам GSM и Ethernet с резервированием связи.

1.2.4 Для обмена данными между шкафами используется локальная сеть Ethernet и интерфейсы RS-485. Коммутация выполнена через промышленный коммутатор, обеспечивающий надёжную передачу данных и резервирование каналов.

1.3 Сведения о пожарной безопасности.

1.3.1 ГРПБ выполнен во II степени огнестойкости, обеспеченной за счёт применения огнезащитного покрытия металлических конструкций с пределом огнестойкости несущих элементов не менее R90. Класс конструктивной пожарной опасности блок-бокса – С0, все строительные конструкции выполнены из негорючих материалов.

1.3.2 Наружные стены и внутренние перегородки из сэндвич-панелей с минераловатным утеплителем имеют предел огнестойкости EI90, кровельное покрытие – EI90, противопожарные двери – EI60. Класс пожарной опасности строительных конструкций – К0.

1.3.3 Для герметизации стыков и проходов используется огнестойкая монтажная пена «Огнетитан» с пределом огнестойкости до EI240. Для локальной автоматической защиты технологического оборудования установлены противопожарные капсулы BONTEL с температурой срабатывания +90 °С.

1.3.4 ГРПБ оборудован системой автоматической пожарной сигнализации и системой оповещения о пожаре, выполненными в соответствии с требованиями СП 484.1311500.2020. Структурная схема приведена в приложении В.

1.3.4.1 Система обеспечивает:

– автоматическое обнаружение пожара с помощью комбинированных дымо-тепловых датчиков взрывозащищённого исполнения;

– ручное включение сигнала «Пожар» с помощью ручных извещателей во взрывобезопасном исполнении;

– автоматическое включение системы звуко-светового оповещения по типу 2;

– передачу сигналов «Пожар» и «Неисправность» на пульт контроля и управления, размещённый в помещении с круглосуточным пребыванием дежурного персонала;

– дублирование сигналов на автоматизированное рабочее место диспетчерской службы через устройство передачи извещений по каналу GSM.

1.3.4.2 Система выполнена на базе оборудования НВП «Болид».

1.3.4.3 Линии связи проложены кабелями исполнения нг-FRLS с обеспечением сохранности работоспособности в условиях пожара в течение времени, необходимого для выполнения функций системы.

1.3.4.4 Предусмотрен резерв по ёмкости приборов не менее 20 % для подключения дополнительных устройств при модернизации.

1.4 Технические данные

1.4.1 Технические данные изделия приведены в таблице 1.

Таблица 1 – Технические данные

Параметр		**Значение**
Построение конструкции		блочное
Тип размещения		стационарное
Вид рабочей среды		газ по ГОСТ 5542-2022
Максимальное входное давление ($P_{вх}$), МПа, не более		0,3
Минимальное входное давление (Рвх), МПа		0,2
Диапазон пропускной способности, нм^3/ч		9900
1 ступень редуцирования (0,3-0,1) Выход №1		
Выходное давление ($P_{вых}$), МПа		0,1
Диапазон настройки регулятора, МПа		0,08-0,28
Диапазон настройки ПЗК	по превышению, МПа	0,05-0,17
	по понижению, МПа	0,015-0,032
Диапазон настройки ПСК, МПа		0,06-0,2
2 ступень редуцирования (0,1-0,0016) Выход №2		
Выходное давление ($P_{вых}$), МПа		0,0016
Диапазон настройки регулятора, МПа		0,0015-0,002
Диапазон настройки ПЗК	по превышению, МПа	0,0024-0,0045
	по понижению, МПа	0,0005-0,001
Диапазон настройки ПСК, МПа		0,002-0,005
Температура газа, ºС, – на входе – на выходе		 от минус 10 до плюс 60 от минус 10 до плюс 40
Минимальная рабочая температура в ГРПБ, ºС		минус 20
Установки обогревателя: – температура включения, ºС – температура выключения, ºС – поддерживаемая рабочая температура, ºС – максимальная температура обогревателя, ºС		 плюс 5 плюс 10 плюс 5 плюс 60
Класс точности манометров, не ниже		1,5
Степень огнестойкости		II
Класс конструктивной пожарной опасности		С0
Номинальное напряжение силовой цепи, В		400
Частота питающей сети, Гц		50 ± 1
Номинальный ток потребления, А		25
Потребляемая мощность электрооборудования, кВт, не более		13,4
Габаритные размеры (без учета выступающих частей), мм		(8600 × 5100 × 3100) ± 10
Габаритные размеры (с учетом выступающих частей), мм		(8600 × 5100 × 4330) ± 10
Масса эксплуатационная и конструктивная, т, не более		20
Количество рабочих линий редуцирования		4

2 Комплектность

2.1 Изделие поставляется в комплекте, пригодном для эксплуатации.

2.2 Комплектность изделия приведена в таблице 2.

Таблица 2 – Комплектность изделия

№п/п	Наименование изделия	Обозначение изделия	Кол-во	Заводской номер
1	2	3	4	5
1.	Пункт газорегуляторный блочный (ГРПБ) в составе:	ДПМА.067327.052	1 шт.	Зав. № ГРПБ 2025-001
2.	Установка газорегуляторная (ГРУ) в составе:	ДПМА.067327.052-001	1 шт.	-
3.	Блок - контейнер в составе:	ДПМА.301445.043	1 шт.	-
4.	Рама ГРПБ	ДПМА.301213.062	1 шт.	-
5.	Рама ГРПБ2	ДПМА.301213.061	1 шт.	-
6.	Коллектор DN250-(DN250+2DN200)	ДПМА.302384.517	1 шт.	7079
7.	Коллектор DN250-DN200	ДПМА.302284.222	1 шт.	7080
8.	Патрубок DN200-DN200	ДПМА.302143.183	1 шт.	7124
9.	Патрубок DN200-DN200	ДПМА.302143.183	1 шт.	7125
10.	Патрубок DN200-DN200	ДПМА.302143.183	1 шт.	7126
11.	Патрубок DN200-DN200	ДПМА.302143.183	1 шт.	7128
12.	Патрубок DN200-DN200	ДПМА.302143.183	1 шт.	7129
13.	Патрубок DN200-DN200	ДПМА.302143.183	1 шт.	7127
14.	Патрубок DN200-DN200	ДПМА.302143.183	1 шт.	7131
15.	Патрубок DN200-DN200	ДПМА.302143.183	1 шт.	7130
16.	Коллектор 3DN200-DN250	ДПМА.302384.519	1 шт.	7081
17.	Коллектор DN250-2DN250	ДПМА.302354.031	1 шт.	7082
18.	Патрубок DN250-DN250	ДПМА.302324.119	1 шт.	7119
19.	Патрубок DN250-DN250	ДПМА.302324.119	1 шт.	7120
20.	Коллектор DN250-(DN100+DN50)	ДПМА.302284.224	1 шт.	7083
21.	Коллектор DN100-(DN300+DN50)	ДПМА.302284.219	1 шт.	7086
22.	Патрубок DN300-DN300	ДПМА.302153.117	1 шт.	7132
23.	Патрубок DN300-DN300	ДПМА.302153.117	1 шт.	7133
24.	Коллектор 2DN300-(DN300+DN200+DN50)	ДПМА.302384.518	1 шт.	7089
25.	Патрубок DN300-300	ДПМА.302153.116	1 шт.	7088
26.	Коллектор DN250-(DN100+DN50)	ДПМА.302284.221	1 шт.	7084
27.	Коллектор DN200-2DN100	ДПМА.302284.220	1 шт.	7085
28.	Коллектор DN100-(DN80+DN20)	ДПМА.302284.218	1 шт.	7090
29.	Коллектор DN150-(DN200-DN20)	ДПМА.302283.094	1 шт.	7091
30.	Коллектор DN200-DN200	ДПМА.302244.113	1 шт.	7093
31.	Коллектор DN150-(DN200+DN20)	ДПМА.302383.050	1 шт.	7092
32.	Коллектор DN100-(DN80+DN20)	ДПМА.302384.520	1 шт.	7094
33.	Установка фильтра ФГ-4-DN200-50-Г-Ф	ДПМА.302383.051	1 шт.	7168
34.	Установка фильтра ФГ-4-DN200-50-В-Ф	ДПМА.302383.052	1 шт.	7095
35.	Установка фильтра ФГ-4-DN200-50-Г-Ф	ДПМА.302383.051-001	1 шт.	7096

№п/п	Наименование изделия	Обозначение изделия	Кол-во	Заводской номер
1	2	3	4	5
36.	Коллектор 2DN20-(DN20+DN15)	ДПМА.302314.033	1 шт.	7097
37.	Коллектор DN100-(DN300+DN50)	ДПМА.302284.223	1 шт.	7087
38.	Коллектор 2DN50-DN50	ДПМА.302324.116	1 шт.	7098
39.	Коллектор 2DN20-(DN20+DN15)	ДПМА.302311.020	1 шт.	7099
40.	Коллектор DN20-DN20	ДПМА.302219.035	1 шт.	7194
41.	Патрубок DN50-DN50	ДПМА.302123.123	1 шт.	7100
42.	Коллектор DN50-DN50	ДПМА.302324.118	1 шт.	7101
43.	Коллектор 3DN20-DN20	ДПМА.302314.034	1 шт.	7102
44.	Коллектор DN200-(2DN200+DN25)	ДПМА.302384.528	1 шт.	7103
45.	Коллектор 2DN50-(DN50+DN20)	ДПМА.302324.117	1 шт.	7104
46.	Коллектор DN25-(DN25+DN15)	ДПМА.302384.529	1 шт.	705
47.	Свеча G1	ДПМА.302211.008	1 шт.	7197
48.	Свеча G3_4	ДПМА.302211.009	1 шт.	7196
49.	Свеча G3_4	ДПМА.302211.009	1 шт.	7195
50.	Свеча G2	ДПМА.302225.002-001	1 шт.	7198
51.	Свеча G2	ДПМА.302225.002-001	1 шт.	7200
52.	Свеча G2	ДПМА.302225.002	1 шт.	7199
53.	Патрубок DN25-DN25	ДПМА.302211.005	1 шт.	б/н
54.	Патрубок DN50-DN50	ДПМА.302123.123	1 шт.	б/н
55.	Патрубок DN25-DN25	ДПМА.302211.007	1 шт.	б/н
56.	Патрубок DN20-DN20	ДПМА.302215.037	1 шт.	б/н
57.	Патрубок DN50-DN50	ДПМА.302125.027	1 шт.	б/н
58.	Патрубок DN20-DN20	ДПМА.302315.114	1 шт.	б/н
59.	Заглушка поворотная	ЗП(I)100-16	2 шт.	б/н
60.	Заглушка поворотная	ЗП(I)200-16	8 шт.	б/н
61.	Заглушка поворотная	ЗП(I)250-16	2 шт.	б/н
62.	Заглушка поворотная	ЗП(I)300-16	2 шт.	б/н
63.	Клапан (вентиль) игольчатый запорный со спуск	15лс54бкМ	20 шт.	15866, 15865, 15726, 15799, 15785, 15874, 15734, 15856, 15787, 15859, 15802, 15746, 15729, 15783, 15857, 15736, 15782, 15795, 15784, 15858
64.	Преобразователь давления измерительный АИР-20 Exdia/М2-Н/ДИ/160/-/-/dia IIBT4/G2/11N/А3И2 t4070/В02/0…600кПа/-/42Г/КВМ-16Вн/-/IP66/-/Т1Ф/ГП	АИР-20 Exdia/М2-Н/ДИ/160	1 шт.	10315577

№п/п	Наименование изделия	Обозначение изделия	Кол-во	Заводской номер
1	2	3	4	5
65.	Преобразователь давления измерительный АИР-20 Exdia/М2-Н/ДИ/140/-/-/dIIBT4/G2/11N/А3И2/ t4070/В02/0…160кПа/-/42Г/КВМ-16Вн/-/IP66/Т1Ф/ГП	АИР-20 Exdia/М2-Н/ДИ/140	3 шт.	10399796 10399795 10399794
66.	Преобразователь давления измерительный АИР-20 Exdia/М2-Н/ДИ/110/-/-/dia IIBT4/G2/11N/А3И2/ t4070/В02/ 0…4 кПа/42Г/КВМ-16Вн/-/IP66/-/-/-/Т1Ф/-	АИР-20 Exdia/М2-Н/ДИ/110	3 шт.	10355529 10355530 10355537
67.	Преобразователь давления измерительный АИР-10 Ex Н/ДД/1437/0Ex ia IIB T4 Ga X/ АГ-14/-/М20/11V/t2570/ В02/ 0...60 кПа/IP65/	АИР-10Ex ia Н/ДД	3 шт.	10392332 10384690 10384691
68.	Термопреобразователь с унифицированным выходным сигналом	ТПУ-205 Exd 200 мм	1 шт.	10444656
69.	Термопреобразователь с унифицированным выходным сигналом	ТПУ-205 Exd 160 мм	2 шт.	10444653 10444652
70.	Гильза защитная термометрическая	ГЗ-01-015 160 мм	2 шт.	35239 35240
71.	Гильза защитная термометрическая	ГЗ-01-015 200 мм	1 шт.	35238
72.	Манометр с поверкой тип 0..0,6 МПа	ТМ-521Р.00	5 шт.	Н1789129 Р1061308 Н1789106 Н1618748 С1243699
73.	Манометр с поверкой тип 0..0,16 МПа	ТМ-521Р.00	5 шт.	С1315041 С1315201 С1315081 С1315054 С1315055
74.	Манометр с поверкой тип 0..4 кПа	КМ-22Р	3 шт.	Р1120113 Е4123663 Р1120076
75.	Клапан предохранительный сбросной РЕД-П-50-700-2 Ду-50 PN16 фланцевый -40°С +60°С пружина пилота ПСК РЕД-25С75 (60-200 кПа)	РЕД-П-50-700-2	1 шт.	2502.2025 РЕД-25В/700 011.2025
76.	Клапан предохранительный сбросной РЕД-25Н/5 DN25	РЕД-25Н/5	1 шт.	1870.2024

№п/п	Наименование изделия	Обозначение изделия	Кол-во	Заводской номер
1	2	3	4	5
	резьбовой G1" -40°С +60°С пружина РЕД-25Н5(2-5 кПа)			
77.	Датчик срабатывания ПСК	ПСК КСП МПГ-25-К	1 шт.	0042412005013
78.	Регулятор давления газа РЕД 8-100-В-2-РЗП-Ш1.100-Дехi DN100 фланцевый ПЗК с датчиком РЕД-8-1502 (80-280кПа) max РЕД-8-1267(50-170кПа) min РЕД-8-1260(15-32кПа)	РЕД-8-100-В-2-РЗП-Ш1.100-ДЕхi	2 шт.	3110.2025 РЕД-8В-981РЗ Р25053 РЕД-8В-640П П252182 3109.2025 РЕД-8В-981РЗ Р25052 РЕД-8В-640П П252181
79.	Регулятор давления газа РЕД 6-80х150-Н-2-Ш1-ДЕхi PN16 фланцевый ПЗК РЕД-6-063 (1,5-2,0 кПа) max РЕД-Н(С)-044(2,4-4,5 кПа) min РЕД-Н(С)-001(0,5-1,0 кПа) справа-налево	РЕД 6-80х150-Н-2-Ш1-ДЕхi	2 шт.	3103.2025 РЕД-Н 252134 3102.2025 РЕД-Н 252133
80.	Кран шаровой стальной газовый (полный проход)	КШГ 15.015.40 Р/Р	7 шт.	0065042 0046635 0045041 0045043 0044968 0020670 0045630
81.	Кран шаровой стальной полнопроходной ручка без штока без защиты	КШГ.15.020.40 Ф/Ф	7 шт.	0106740 0103874 0103859 0100581 0103850 0103852 0103853
82.	Кран шаровой стальной полнопроходной без штока без защиты	КШГ.15.025.40 Ф/Ф	1 шт.	0100490
83.	Кран шаровой стальной укороченный (полный проход)	КШГ.65.050.16 Ф/Ф	5 шт.	0002168 0082436 0082438 0082435 0082439

№п/п	Наименование изделия	Обозначение изделия	Кол-во	Заводской номер
1	2	3	4	5
84.	Кран шаровой стальной укороченный (полный проход) с редуктором	КШГ.65.100.16 Ф/Ф + R	2 шт.	0082431 0082432
85.	Затвор поворотный дисковый с редуктором Ду200 Ру16 Гранвэл	Гранвэл ЗПСС корпус GGG40.3 седло Nitrile Low Temperature диск CF8M DN200 PN16	8 шт.	0012032.03.25 0007489.10.24 0007482.10.24 0012030.03.25 0012033.03.25 0012031.03.25 0012035.03.25 0012034.03.25
86.	Затвор поворотный дисковый с редуктором Ду250 Ру16 Гранвэл	Гранвэл ЗПСС корпус GGG40.3 седло Nitrile Low Temperature диск CF8M DN250 PN16	2 шт.	0012038.03.25 0012039.03.25
87.	Затвор поворотный дисковый с редуктором Ду300 Ру16 Гранвэл	Гранвэл ЗПСС корпус GGG40.3 седло Nitrile Low Temperature диск CF8M DN300 PN16	2 шт.	0012036.03.25 0012037.03.25
88.	Фильтр газовый с указателем перепада давления, с дренажным краном	ФГ-МПГ-4-DN200-СТ-1-50-В-Ф	1 шт.	ФГ 2025-26
89.	Фильтр газовый с указателем перепада давления, с дренажным краном	ФГ-МПГ-4-DN200-СТ-1-50-Г-Ф	2 шт.	ФГ 2025-27 ФГ 2025-28
90.	РИЗУР-ТЕРМ-Б-1500-Exd-Т6-230-300-0-0-0-Ц1-У (К) в составе:	-	4 к-т.	-
91.	Обогреватель блока редуцирования	РИЗУР-ТЕРМ	4 шт.	НР29433/24-6161-1.1-1 НР29433/24-6161-1.1-2 НР61/25-197.1.1-3 НР61/25-197.1.1-2
92.	Терморегулятор	РИЗУР-ТБ-ЦСУ1	4 шт.	НР29433/24-6161-1.1-1 НР29433/24-6161-1.1-2 НР61/25-197.1.1-3 НР61/25-197.1.1-2
93.	РИЗУР-ТЕРМ-Б-500-Exd-Т6-230-300-0-0-0-Ц1-У (К) в составе:	-	1 к-т.	-

№п/п	Наименование изделия	Обозначение изделия	Кол-во	Заводской номер
1	2	3	4	5
94.	Обогреватель блока редуцирования	РИЗУР-ТЕРМ	1 шт.	НР28334/24-5913-1.1-1
95.	Терморегулятор	РИЗУР-ТБ-ЦСУ1	1 шт.	НР28334/24-5913-1.1-1
96.	Дверь металлическая противопожарная однопольная	ДМП-1 EI60	2 шт.	10330 10328
97.	АСУРГАЗ	ДПМА.424339.012-002	1 шт.	0293
98.	ВРУ	ДПМА.565322.022-003	1 шт.	0292
99.	ОПС	ДПМА.425648.056-001	1 шт.	0288
	Комплект сопроводительной документации			
1.	Паспорт	ДПМА.067327.052ПС	1 экз.	-
2.	Руководство по эксплуатации	ДПМА.067327.052РЭ	1 экз.	-
3.	Габаритный чертеж	ДПМА.067327.052ГЧ	1 экз.	Приложение А
4.	Схема газовая	ДПМА.067327.052ХЗ	1 экз.	Приложение Б
5.	Структурная схема (Э1)	-	1 экз.	Приложение В
6.	План расположения оборудования ОПС	-	1 экз.	Приложение Г
7.	Опись папки	ДПМА.067327.052ОП	1 экз.	-

3 Ресурсы, сроки службы и гарантии изготовителя

3.1 Срок службы изделия не менее 40 лет, при условии проведения каждые 20 лет технического освидетельствования технических устройств, в том числе с привлечением лаборатории неразрушающего контроля эксплуатирующей организации, имеющей необходимые лицензии.

3.2 Средний срок службы трубопроводной арматуры – не менее 30 лет.

3.3 Наработка до отказа не менее 44000 ч.

3.4 Текущий ремонт регулятора давления газа и ПЗК, с заменой всех резиновых деталей и деталей, наиболее подверженных износу провести через 7 лет после начала эксплуатации изделия (в соответствии с требованиями, указанными в «Руководстве по эксплуатации регуляторов давления»).

3.5 Среднее время восстановления работоспособности составляет не более 8 ч (без учёта доставки заменяемых частей).

3.6 Гарантийный срок эксплуатации на комплектующие устройства, агрегаты и приборы устанавливается равным гарантийному сроку эксплуатации изделия в целом, и истекает одновременно с ним.

3.7 Изготовитель гарантирует качество поставляемого изделия. При

обнаружении в пределах гарантийного срока хранения (эксплуатации) несоответствий поставленного изделия требованиям эксплуатационной документации, за исключением несоответствий, вызванных нормальной эксплуатацией (хранением) изделия, Изготовитель обязан по совместному решению с Заказчиком, устранить несоответствие поставленного изделия

3.8 Гарантийный срок эксплуатации изделия – 12 месяцев со дня ввода изделия в эксплуатацию, но не более 18 месяцев со дня поставки изделия Заказчику и оформления Заказчиком акта о приемке изделия.

3.9 Изготовитель обязуется выполнять гарантийное обслуживание поставляемого изделия без дополнительных расходов со стороны Заказчика. Под гарантийным обслуживанием подразумевается восстановление работоспособности отдельного устройства (части), при выходе его из строя по причинам, не связанным с неправильной эксплуатацией (хранением) в гарантийный период.

3.10 В случае выхода из строя поставленного изделия (отдельного устройства, его части) по причинам, не связанным с неправильной эксплуатацией (хранением) в гарантийный период и невозможности восстановления его работоспособности, препятствующих эксплуатации поставленного изделия по назначению, и в случае обоснованности рекламации предоставляется гарантийный ремонт или производится замена отдельного устройства. При гарантийном ремонте поставленного изделия гарантия на такое изделие распространяется до конца гарантийного срока и продлевается на период, в течение которого изделие находилось в ремонте. При замене отдельного устройства на новое, гарантия на такое замененное устройство начинает исчисляться с момента замены. Срок ремонта или замены может продлится на время, необходимое для доставки с завода-производителя необходимых комплектующих.

3.11 Изготовитель не несёт ответственности в течении гарантийного срока в случаях:

– механических повреждений при транспортировке, хранении, эксплуатации;

– неправильного монтажа;

– доработки газорегуляторного пункта потребителем (изменения конструкции).

3.12 Гарантийные обязательства также не распространяются на:

– кабели питания, предохранители;

– зажимы, электрические разъёмы;

– резиновые и полимерные уплотняющие материалы;

– оборудование, поврежденное при несчастном случае, в результате небрежности или неправильного применения; модифицированное любым способом без согласования с изготовителем.

4 Свидетельство об упаковывании

4.1 Пункт газорегуляторный блочный

ГРПБ МПГ-РЕД-8-100-В-9000(0,3-0,1)/РЕД-6-80х150-Н-990(0,1-н.д.)-4-ОЭ-0.Т зав. № ГРПБ 2025-001 «Мещанский» Упакован Управлением «МОСПРОМГАЗ» согласно требованиям, предусмотренным в действующей технической документации.

Мастер		Бельнов И.А.
должность	личная подпись	расшифровка подписи

26. 09. 2025
число, месяц, год

5 Свидетельство о приемке

5.1 Пункт газорегуляторный блочный

ГРПБ МПГ-РЕД-8-100-В-9000(0,3-0,1)/РЕД-6-80х150-Н-990(0,1-н.д.)-4-ОЭ-0.Т зав. № ГРПБ 2025-001 «Мещанский» изготовлен в соответствии с ТУ 28.99.39-001-03135730-2017 и действующей технической документацией и признан годным для эксплуатации.

Начальник управления «Моспромгаз» — личная подпись — Ибрагимов Г.К-А. (расшифровка подписи)

М.П. — 26.09.2025 (число, месяц, год)

Начальник цеха №3 — личная подпись — Соколов И.В. (расшифровка подписи)

М.П. — 26.09.2025 (число, месяц, год)

Начальник отдела технического контроля — личная подпись — Акулкин С.М. (расшифровка подписи)

М.П. — 26.09.2025 (число, месяц, год)

Дата изготовления — 26 сентября 2025 (число, месяц, год)

6 Паспорт сварных узлов

6.1 Сварные соединения выполнены согласно ГОСТ 16037-80.

6.2 Контроль качества сварных швов газопроводов, работающих под давлением, производится согласно требованиям СП 62.13330.2011 и СП 42-102-2004.

6.3 К данному паспорту приложены копии удостоверений сварщиков, а также копии протоколов проверки сварных соединений.

Протоколы проверки сварных соединений содержат данные: наименование лаборатории, клеймо контрольного сварного соединения, вид сварного соединения, фамилия сварщика, размеры контрольных образцов, метод контроля, обнаруженных дефектов, наименование изделия, обозначение изделия в соответствии с конструкторской документацией, нормативные требования и общую оценку результатов контроля.

7 Движение изделия в эксплуатации

Поступило		Должность, фамилия и подпись отв. лица	Отправлено		Должность, фамилия и подпись отв. лица
Откуда	№ и дата приказа		Куда	№ и дата приказа	

8 Заметки по эксплуатации и хранению

8.1 Заметки по эксплуатации

Заводской № регулятора/ ПСК	Тип регулировочной пружины	Диапазон настройки, МПа		Дата замены	Должность, фамилия и подпись лица, проводившего замену
		заменяемых	установленных		

8.2 Заметки по хранению

Дата		Условия хранения	Должность, фамилия и подпись лица, ответственного за хранение
Установки на хранение	Снятия с хранения		

8.3 Условия хранения изделия должны соответствовать требованиям ГОСТ15150 для группы 2С.

8.4 Изделие должно храниться в складских помещениях, обеспечивающих сохранность от механических повреждений и воздействия агрессивных сред.

8.5 Хранение должно осуществляться в вертикальном положении в один ярус.

8.6 При хранении изделия, техническое обслуживание должно производиться в соответствии с Руководством по эксплуатации.

9 Сведения об утилизации

9.1 После истечения срока службы изделия при принятии решения о непригодности его для дальнейшей эксплуатации подвергнуть изделие утилизации.

9.2 Утилизация изделия производится, согласно порядку, установленному в организации, эксплуатирующей данное изделие.

9.3 Металлические части изделия допускается сдать в виде лома на предприятия по переработке цветных и черных металлов.

9.4 Печатные платы уничтожить под прессом и отправить на полигон твердых бытовых отходов.

Лист регистрации изменений

Изм.	Номера листов страниц				Всего листов (страниц) в докум.	№ документа	Входящий № сопроводительного докум. и дата	Подп.	Дата
	измененных	замененных	новых	аннулированных					

Приложение А
Габаритный чертеж

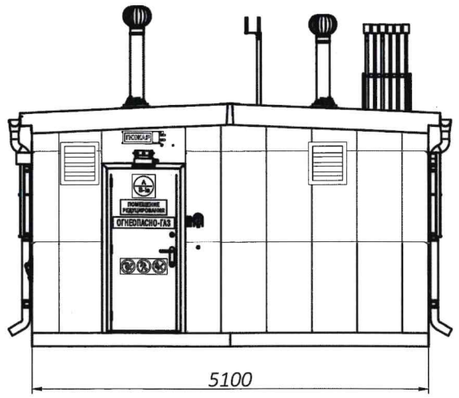

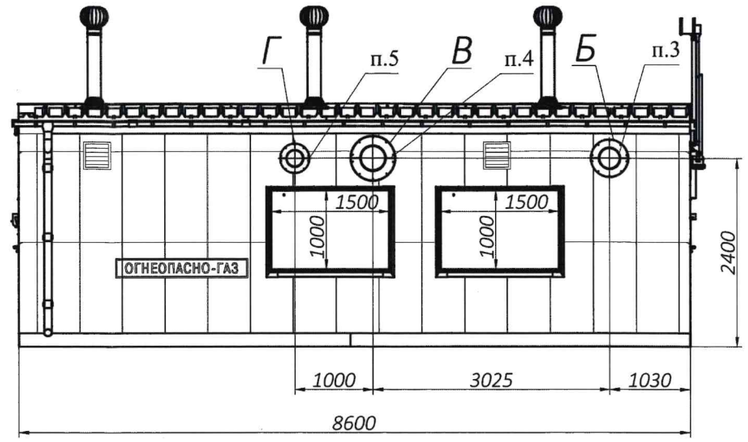

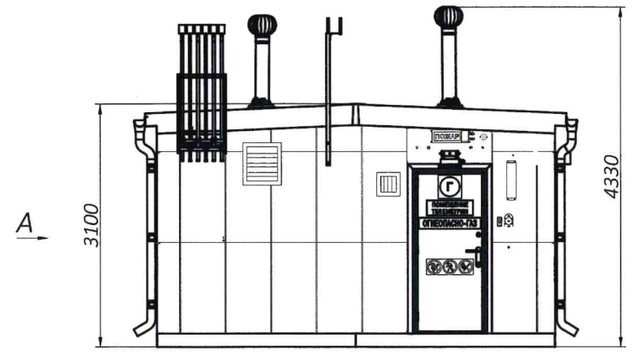

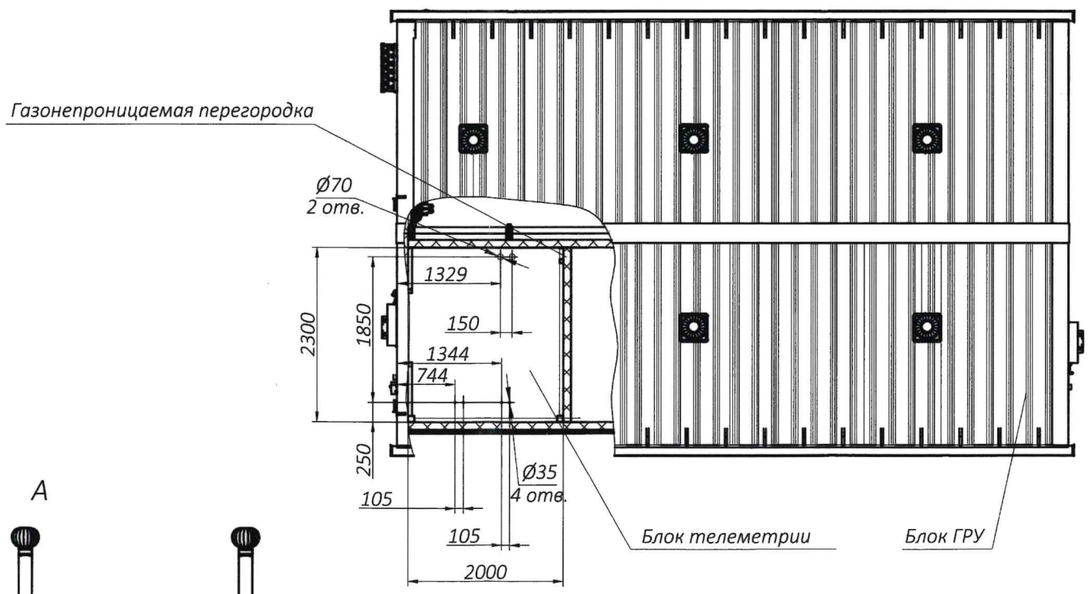

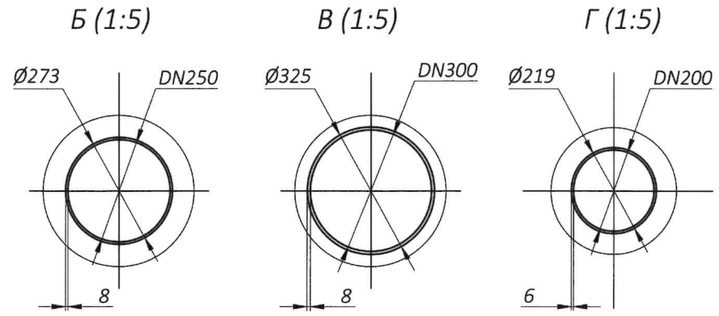

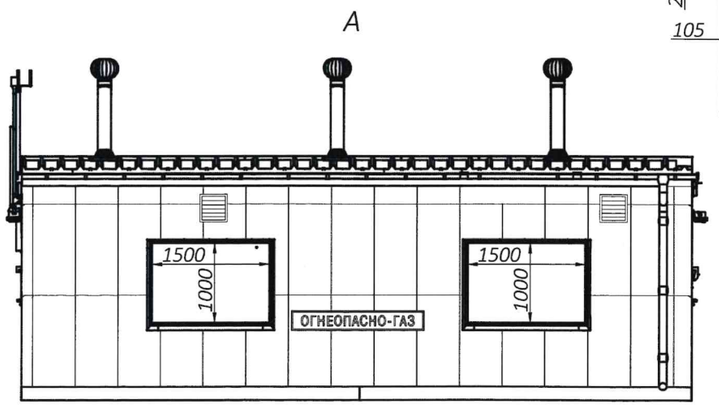

1. Размеры для справок.
2. Площадь ЛСК не менее 5,6 м^2 (расчётный минимум 4,1 м^2)
3. Граница точки подключения входного газопровода в ГРПБ. Подключение произвести сваркой трубопроводов встык. Рекомендуется использовать трубу: Труба $\frac{273x8\ ГОСТ\ 10704\text{-}91}{Б\text{-}20\ ГОСТ\ 10705\text{-}80}$.
4. Граница точки подключения выходного газопровода №1 из ГРПБ. Подключение произвести сваркой трубопроводов встык. Рекомендуется использовать трубу: Труба $\frac{325x8\ ГОСТ\ 10704\text{-}91}{Б\text{-}20\ ГОСТ\ 10705\text{-}80}$.
5. Граница точки подключения выходного газопровода №2 из ГРПБ. Подключение произвести сваркой трубопроводов встык. Рекомендуется использовать трубу: Труба $\frac{219x6\ ГОСТ\ 10704\text{-}91}{Б\text{-}20\ ГОСТ\ 10705\text{-}80}$.
6. В случае необходимости подключения внешних сбросных патрубков допускается демонтаж существующих сбросных патрубков и использование резьбы разъемных муфтовых соединений.

					ДПМА.067327.052 ГЧ			
Изм	Лист	№ докум.	Подп.	Дата	Пункт газорегуляторный блочный (ГРПБ) Габаритный чертёж	Лит.	Масса	Масштаб 1:50
Разраб.		Григорьева				Лист	Листов 1	
Пров.		Денисов						
Т. контр.								
Н. контр.		Агаркова			ГРПБ "Мещанский"	МОСПРОМГАЗ		
Утв.		Гончаров						

Копировал

Формат А2

Перв. примен. ДПМА.067327.052

Справ. №

Подп. и дата

Инв. № дубл.

Взам. инв. №

Подп. и дата

Инв. № подл.

ДПМА.067327.052 ГЧ

Приложение Б
Схема газовая

ДПМА.067327.052Х3

ГРПБ МПГ-РЕД-8-100-В-9000(0,3-0,1)/РЕД-6-80х150-Н-990(0,1-н.д.)-4-ОЭ-0.Т

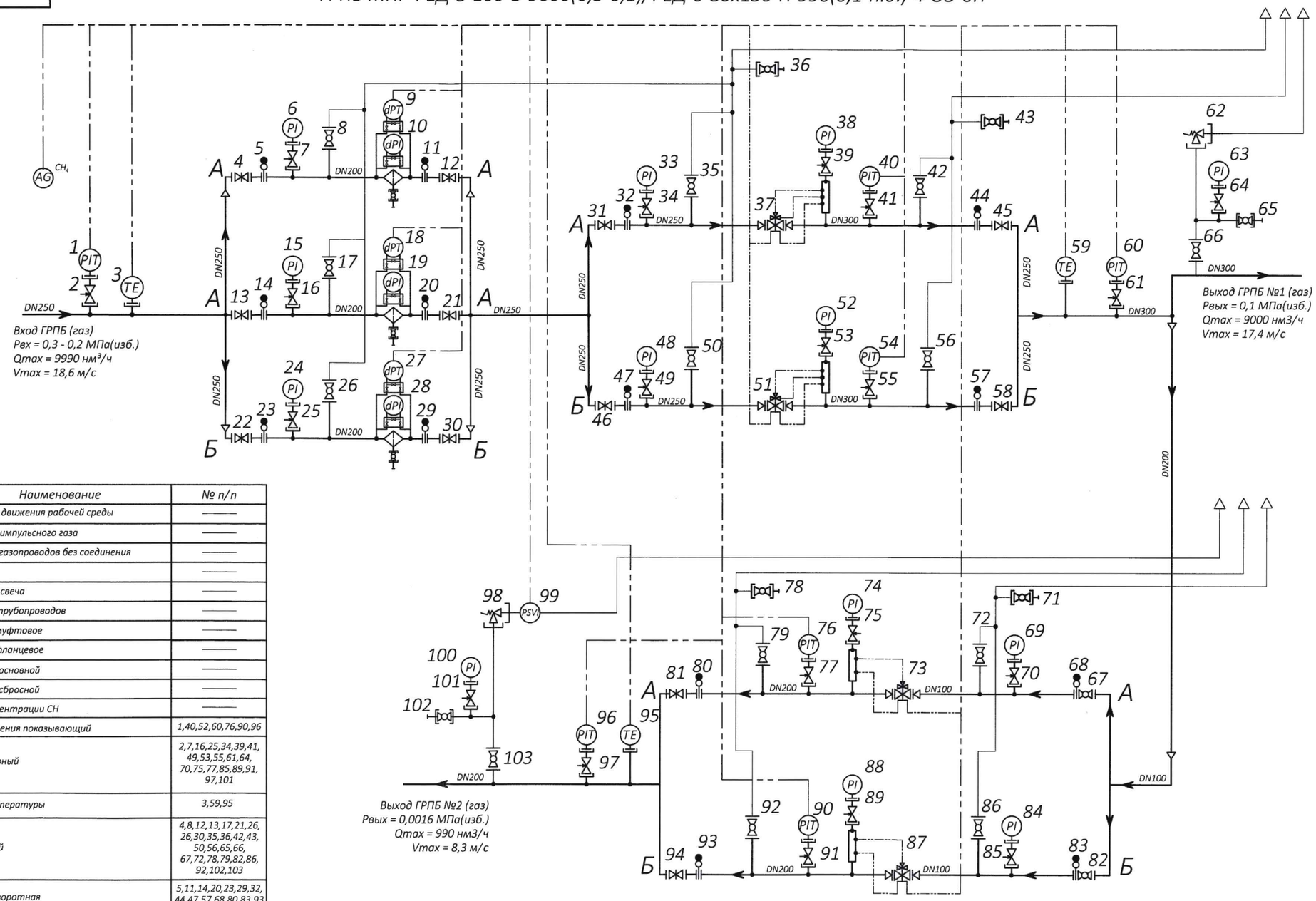

Таблица 1

Обозначение	Наименование	№ п/п
	Направление движения рабочей среды	—
	Трубопровод импульсного газа	—
	Пересечение газопроводов без соединения	—
	Переход	—
	Продувочная свеча	—
	Соединение трубопроводов	—
	Соединение муфтовое	—
	Соединение фланцевое	—
	Трубопровод основной	—
	Трубопровод сбросной	—
AG CH₄	Датчик концентрации СН	—
PIT	Датчик давления показывающий	1,40,52,60,76,90,96
	Клапан запорный	2,7,16,25,34,39,41, 49,53,55,61,64, 70,75,77,85,89,91, 97,101
TE	Датчик температуры	3,59,95
	Кран шаровой	4,8,12,13,17,21,26, 26,30,35,36,42,43, 50,56,65,66, 67,72,78,79,82,86, 92,102,103
	Заглушка поворотная	5,11,14,20,23,29,32, 44,47,57,68,80,83,93
PI	Манометр	6,15,24,33,38,48, 52,63,69,74, 84,88,100
dP	Датчик перепада давления	9,18,27
	Фильтр газовый с указателем перепада давления и дренажным краном	10,19,28
	Затвор дисковый поворотный	31,45,46,58,81,94
	Регулятор давления со встроенным ПЗК	37,51,73,87
	Клапан предохранительный сбросной (ПСК)	62,98
PSV	Датчик срабатывания ПСК	99

Изм	Лист	№ докум.	Подп.	Дата
Разраб.		Давлетгареев		
Пров.		Денисов		
Н. контр.				
Утв.		Гончаров		

ДПМА.067327.052Х3

Пункт газорегуляторный шкафной (ГРПБ)

Схема газовая

Лит.	Масса	Масштаб
	-	-
Лист	Листов 1	

МОСПРОМГАЗ

Перв. примен. ДПМА.067327.052 | Справ. № | Подп. и дата | Инв. № дубл. | Взам. инв. № | Подп. и дата | Инв. № подл.

Копировал

Формат А2

Приложение В
Структурная схема (Э1)

Структурная схема ГРПБ "Мещанский"

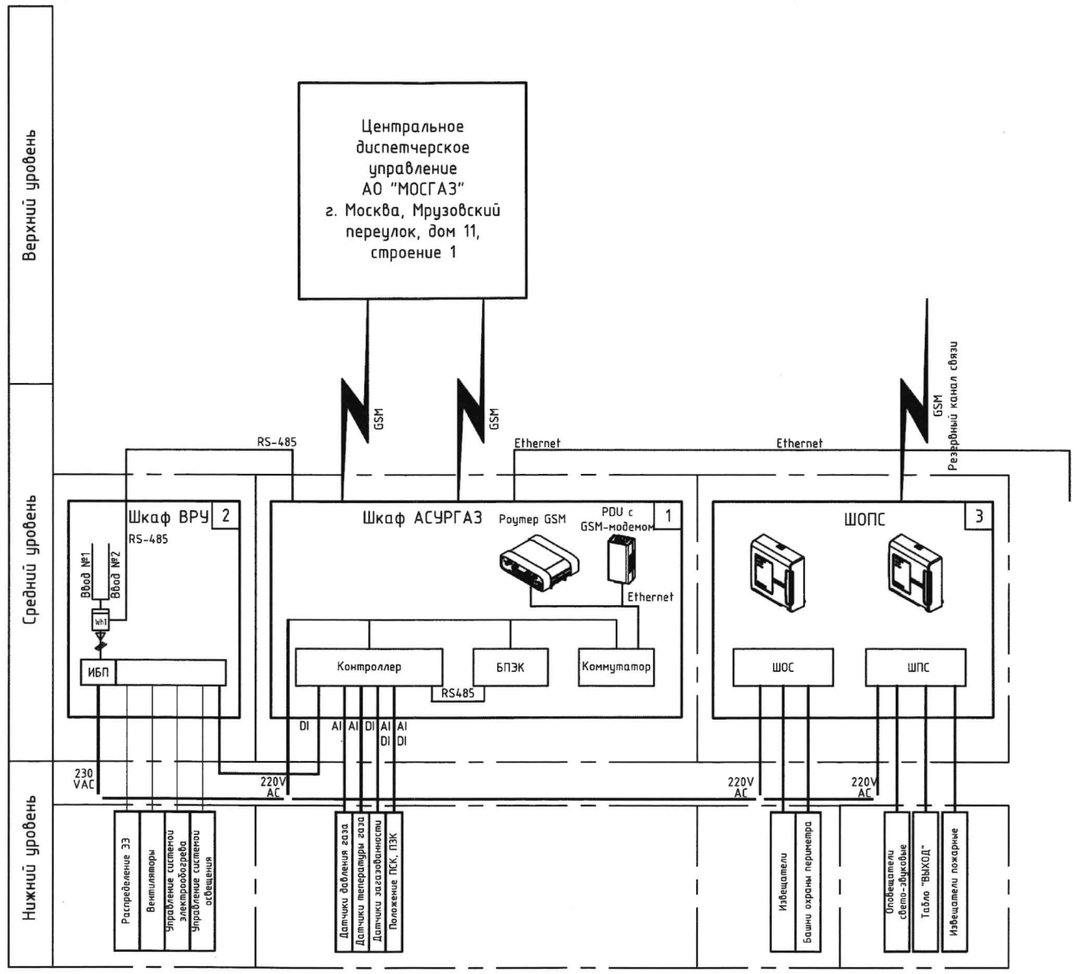

Согласовано:

Взам. инв.N

Подпись и дата

Инв.N подл.

Изм.	Кол.уч.	Лист	№ док.	Подпись	Дата
Разраб.		Родин			
Пров.		Притыко			
Т. конт.					
Н. контр.					
Утв.		Селяков			

Газорегуляторный пункт блочный

Схема структурная (Э1)

Стадия	Лист	Листов

ГРПБ "Мещанский"

МОСПРОМГАЗ
Разработка. Производство. Обслуживание

Приложение Г

План расположения приборов ОПС

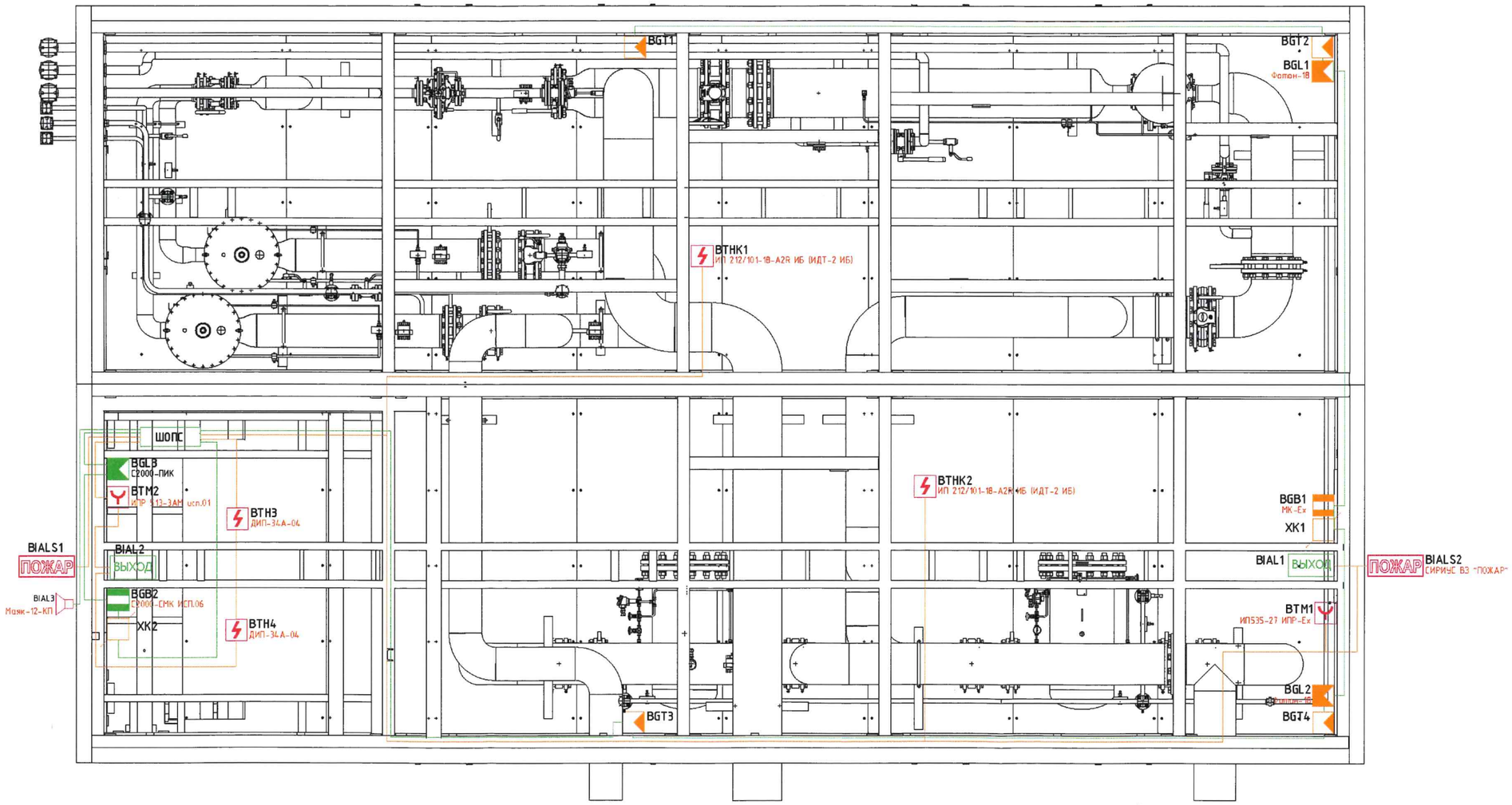

Масштаб 1:20

Согласовано

Взам. инв. №

Подп. и дата

Инв. № подл.

Изм.	Кол. уч.	Лист	№ док	Подпись	Дата

ДПМА.425648.059-001

5

Лист 16