Утвержден

ДПМА.067327.080-033ПС

28.99.39.190
(код ОКПД 2)

ПУНКТ ГАЗОРЕГУЛЯТОРНЫЙ ШКАФНОЙ (ГРПШ)

ПАСПОРТ

ДПМА.067327.080-033ПС

Подп. и дата	
Инв. № дубл.	
Взам. инв. №	
Подп. и дата	
Инв. № подл.	

Содержание

1 Основные сведения об изделии и технические данные 3
2 Комплектность 5
3 Ресурсы, сроки службы и гарантии изготовителя 8
4 Свидетельство об упаковывании 10
5 Свидетельство о приемке 10
6 Паспорт сварных узлов 11
7 Движение изделия в эксплуатации 12
8 Заметки по эксплуатации и хранению 13
9 Сведения об утилизации 14
Приложение А Габаритный чертеж 16
Приложение Б Схема комбинированная 17

1 Основные сведения об изделии и технические данные

1.1 Основные сведения об изделии

1.1.1 Пункт газорегуляторный шкафной (ГРПШ) ГРПШ МПГ - РЕД-6-25х65-Н - 380(0,6-н.д.) - 2-ОЭ-0-Т-ПГ.0 ДПМА.067327.080-033, далее – изделие, предназначен для редуцирования давления природного газа со входного значения (не более 0,6 МПа включительно) до требуемого, а также для выполнения следующих функций:

– автоматического поддержания заданного выходного давления независимо от изменения расхода и входного давления газа (в заданном диапазоне их значений);

– автоматического прекращения подачи газа при повышении или понижении выходного давления сверх или ниже допустимых заданных значений;

– очистки газа от механических примесей в системах газоснабжения средних и крупных потребителей, а также зданий и сооружений населенных пунктов.

1.1.2 Изделие представляет собой комплект оборудования, арматуры, агрегатов, измерительных и предохранительных устройств, размещаемых в едином корпусе (утепленном обогреваемом шкафу) служащий для работы с рабочей средой – газами горючими коммунального назначения по ГОСТ 5542-2022 с плотностью не менее 0,67 кг/м^3, используемыми в качестве топлива.

1.1.3 Условия эксплуатации изделия соответствуют У климату категории размещения 1 по ГОСТ 15150-69. Диапазон рабочих температур от минус 45 до плюс 40 °С. Относительная влажности рабочей среды не более 95 %, при температуре плюс 30 °С.

1.1.4 Категория наружной установки изделия – АН. Категория определена в соответствии с пунктом 7.1 согласно СП 12.13130.2009 «Определение категорий помещений, зданий и наружных установок по взрывопожарной и пожарной опасности».

1.1.5 Декларация соответствия ТР ТС 010/2011 «О безопасности машин и оборудования» № ЕАЭС N RU Д-RU.PA01.B.51809/21, срок действия с 03.08.2021 г. по 02.08.2026 г.

1.2 Технические данные

1.2.1 Технические данные изделия приведены в таблице 1.

Таблица 1 – Технические данные

Параметр		Значение
Построение конструкции		модульное
Тип размещения		стационарное
Вид рабочей среды		газ по ГОСТ 5542-2022
Максимальное входное давление ($P_{макс.вх}$), МПа, не более		0,6
Минимальное входное давление ($P_{вх}$), МПа		0,45
Выходное давление ($P_{вых}$), МПа		0,0016
Диапазон пропускной способности, нм^3/ч		380
Диапазон настройки регулятора, МПа		0,0015-0,004
Диапазон настройки ПЗК	по превышению, МПа	0,002-0,004
	по понижению, МПа	0,0005-0,001
Диапазон настройки ПСК, МПа		0,002-0,005
Минимальная температура газа на входе в шкаф, ºС		минус 10
Минимальная рабочая температура в шкафу, ºС		минус 20
Установки обогревателя: – температура включения, ºС – температура выключения, ºС – поддерживаемая рабочая температура – максимальная температура обогревателя		 плюс 5 плюс 10 плюс 5 плюс 60
Класс точности манометров, не ниже		1,5
Номинальное напряжение силовой цепи, В с допустимым отклонением		220 ± 5 %
Частота питающей сети, Гц		50 ± 1 %
Габаритные размеры (без учета выступающих частей), мм		(1800 × 1200 × 2000) ± 10
Габаритные размеры (с учетом выступающих частей), мм		(2070 × 1275 × 3010) ± 10
Масса эксплуатационная и конструктивная, кг, не более		1100
Количество рабочих линий редуцирования		2

1.3 Сведения о содержании драгоценных материалов в изделии

1.3.1 Изделие не содержит драгоценных металлов.

2 Комплектность

2.1 Изделие поставляется в комплекте, пригодном для эксплуатации.

2.2 Комплектность изделия приведена в таблице 2.

Таблица 2 – Комплектность изделия

Наименование изделия	Обозначение изделия	Кол-во	Заводской номер
1	2	3	4
ГРПШ МПГ - РЕД-6-25х65-Н - 380(0,6-н.д.) - 2-ОЭ-0-Т-ПГ.0	ДПМА.067327.080-033	1 шт.	Зав. № ГРПШ 2025-022
Установка газорегуляторная	ДПМА.067748.003-020	1 шт.	-
Рама ГРУ (50-80)	ДПМА.301228.122-020	1 шт.	-
Рама свечная	ДПМА.301228.119	1 шт.	-
Коллектор 2DN20-(DN20-DN15)	ДПМА.302319.148	1 шт.	7436
Коллектор DN25-(DN25-DN15)	ДПМА.302319.147	1 шт.	7435
Коллектор DN50-2DN50	ДПМА.302323.004	1 шт.	7428
Патрубок DN50-DN50	ДПМА.302123.114	1 шт.	7427
Патрубок DN80-DN80	ДПМА.302133.136	1 шт.	7434
Коллектор 2DN80-(DN80-DN25)	ДПМА.302334.061	1 шт.	7433
Коллектор DN65-(DN80-DN20)	ДПМА.302184.008-003	1 шт.	7429
Коллектор DN65-(DN80-DN20)	ДПМА.302184.008-002	1 шт.	7430
Патрубок DN80-DN80	ДПМА.302233.025-001	1 шт.	7431
Коллектор 2DN20-(DN20-DN15)	ДПМА.302319.149	1 шт.	7439
Патрубок DN80-DN80	ДПМА.302233.025	1 шт.	7432
Патрубок DN25-DN25	ДПМА.302215.032	1 шт.	7443
Свеча G1	ДПМА.302115.015	1 шт.	7440
Свеча G3_4	ДПМА.302115.015-001	1 шт.	7441
Свеча G3_4	ДПМА.302115.015-001	1 шт.	7442
Установка фильтра ФГ-1,5-DN-50	ДПМА.067713.025-003	1 шт.	7437
Установка фильтра ФГ-1,5-DN-50	ДПМА.067713.025-002	1 шт.	7438
Заглушка поворотная ЗП стальная Т-ММ 25-01-06 Ду-80мм	ЗП(I)80-16 (S=14)	2 шт.	-
Заглушка поворотная ЗП стальная Т-ММ 25-01-06 Ду-50мм	ЗП(I)50-16 (S=12)	2 шт.	-
Клапан (вентиль) игольчатый запорный со спуск	15лс54бкМ	7 шт.	82918 82931 82871 82881 82866 82930 82870
Преобразователь давления измерительный АИР-20 Exdia/M2-Н/ДИ/160/-/-/diaIIBT4/G2/11N/А3И2 t4070/В02/0…1МПа/-/42Г/КВМ-16Вн/-/IP66/-/Т1Ф	АИР-20 Exdia/M2-Н/ДИ/160 0…1МПа	1 шт.	10311636

Наименование изделия	Обозначение изделия	Кол-во	Заводской номер
1	2	3	4
Преобразователь давления измерительный АИР-20 Exdia/М2-Н/ДИ/110/-/-/dia IIBT4/G2/11N/А3И2 t4070/В02/ 0…4 кПа/42Г/КВМ-16Вн/-/IP66/-/-/-/Т1Ф	АИР-20 Exdia/М2-Н/ДИ/110 0…4кПа	1 шт.	10392395
Преобразователь давления измерительный АИР-10 Ex Н/ДД/1437/0Ex ia IIB T4 Ga X/ АГ-14/-/М20/11V/t2570/ В02/ 0...60 кПа/IP65/	АИР-10Н 60кПа	2 шт.	10492299 10492297
Кран шаровой стальной полнопроходной ручка без штока без защиты	КШГ.15.015.40 Р/Р	3 шт.	0046627 0045050 0046651
Кран шаровой стальной полнопроходной ручка без штока без защиты	КШГ.15.020.40 Ф/Ф	4 шт.	0067875 0068147 0068172 0068141
Кран шаровой стальной полнопроходной без штока без защиты	КШГ.15.025.40 Ф/Ф	1 шт.	0103274
Кран шаровой стальной укороченный (полный проход)	КШГ.65.050.16 Ф/Ф	2 шт.	0002172 0002169
Кран шаровой стальной укороченный (полный проход)	КШГ.65.080.16 Ф/Ф+R	2 шт.	0006155 0006149
Манометр показывающий (0-4 кПа)	КМ-22Р	3 шт.	Р0028512 Р1119981 Р1119760
Манометр показывающий (0-1,0 МПа)	ТМ-521Р	2 шт.	С2609348 Р1047333
Электроизолирующая вставка	ВЭИ.050.16 Ф/Ф	1 шт.	0019428
Электроизолирующая вставка	ВЭИ.080.16 Ф/Ф	1 шт.	0019418
Клапан предохранительный сбросной РЕД Ду-25Н/5 DN25 PN16 резьбовой G1" -40°С +60°С Пружина РЕД-25Н5(2-5 кПа)	РЕД-25Н/5 DN25	1 шт.	1869.2024
Датчик срабатывания ПСК	КСП-МПГ-25-К	1 шт.	0042412005028
Регулятор давления газа РЕД 6-25х65-Н-1-Ш1-ДЕхi PN16 фланцевый со встроенным ПЗК с датчиком Пружины регуляторов ПЗК РЕД-6-062(1,5-4,0 кПа) Max РЕД-Н(С)-007(2,0-4,0 кПа) Min РЕД-Н(С)-001 (0,5-1,0 кПа)	РЕД 6-25х65-Н-1-Ш1-ДЕхi PN16	1 шт.	3074.2025 РЕД-Н 252166
Регулятор давления газа РЕД 6-25х65-Н-2-Ш1-ДЕхi PN16 фланцевый со встроенным ПЗК с датчиком Пружины регуляторов ПЗК РЕД-6-062(1,5-4,0 кПа) Max РЕД-Н(С)-007(2,0-4,0 кПа) Min РЕД-Н(С)-001 (0,5-1,0 кПа)	РЕД 6-25х65-Н-2-Ш1-ДЕхi PN16	1 шт.	3080.2025 РЕД-Н 252172

Наименование изделия	Обозначение изделия	Кол-во	Заводской номер
1	2	3	4
Фильтр газовый с указателем перепада давления, с дренажным краном	ФГ-МПГ-1,5-DN50-СТ-1-50-А-П	1 шт.	ФГ 2025-52
Фильтр газовый с указателем перепада давления, с дренажным краном	ФГ-МПГ-1,5-DN50-СТ-1-50-Б-П	1 шт.	ФГ 2025-53
РИЗУР-ТЕРМ-Б-300-Exd-Т6-230-3-М-0-0-Ц1-У(К) в составе:	-	2 к-т.	-
Обогреватель шкафов систем автоматики	РИЗУР-ТЕРМ-Б-300	2 шт.	НР34735/24-7229.1.1-2 НР34735/24-7229.1.1-3
Терморегулятор	РИЗУР-ТБ-ЦСУ-1	2 шт.	НР34735/24-7229.1.1-2 НР34735/24-7229.1.1-3
Коробка взрывозащищенная соединительная	КСРВ171109(1ST 1,5)-2КНВМ3М-25НК(А)	2 шт.	241622354217 241628011217
Извещатели охранные точечные магнитоконтактные взрывозащитные	ИО102-40	2 шт.	0842 -
Комплект сопроводительной документации			
Паспорт	ДПМА.067327.080-033ПС	1 экз.	-
Руководство по эксплуатации	ДПМА.067327.080-033РЭ	1 экз.	-
Габаритный чертеж	ДПМА.067327.080-033ГЧ	1 экз.	Приложение А
Схема комбинированная	ДПМА.067327.080-033С3	1 экз.	Приложение Б
Опись папки	ДПМА.067327.080-033ОП	1 экз.	-

3 Ресурсы, сроки службы и гарантии изготовителя

3.1 Срок службы изделия не менее 30 лет.

3.2 Средний срок службы трубопроводной арматуры – не менее 30 лет.

3.3 Наработка до отказа не менее 44000 ч.

3.4 Текущий ремонт регулятора давления газа и ПЗК, с заменой всех резиновых деталей и деталей, наиболее подверженных износу провести через 7 лет после начала эксплуатации изделия (в соответствии с требованиями, указанными в «Руководстве по эксплуатации регуляторов давления»).

3.5 Среднее время восстановления работоспособности составляет не более 3 ч (без учёта доставки заменяемых частей).

3.6 Гарантийный срок эксплуатации на комплектующие устройства, агрегаты и приборы устанавливается равным гарантийному сроку эксплуатации изделия в целом, и истекает одновременно с ним.

3.7 Изготовитель гарантирует качество поставляемого изделия. При обнаружении в пределах гарантийного срока хранения (эксплуатации) несоответствий поставленного изделия требованиям эксплуатационной документации, за исключением несоответствий, вызванных нормальной эксплуатацией (хранением) изделия, Изготовитель обязан по совместному решению с Заказчиком, устранить несоответствие поставленного изделия.

3.8 Гарантийный срок эксплуатации изделия – 12 месяцев со дня ввода изделия в эксплуатацию, но не более 18 месяцев со дня поставки изделия Заказчику и оформления Заказчиком акта о приемке изделия.

3.9 Изготовитель обязуется выполнять гарантийное обслуживание поставляемого изделия без дополнительных расходов со стороны Заказчика. Под гарантийным обслуживанием подразумевается восстановление работоспособности отдельного устройства (части), при выходе его из строя по причинам, не связанным с неправильной эксплуатацией (хранением) в гарантийный период.

3.10 В случае выхода из строя поставленного изделия (отдельного устройства, его части) по причинам, не связанным с неправильной эксплуатацией (хранением)

в гарантийный период и невозможности восстановления его работоспособности, препятствующих эксплуатации поставленного изделия по назначению, и в случае обоснованности рекламации предоставляется гарантийный ремонт или производится замена отдельного устройства. При гарантийном ремонте поставленного изделия гарантия на такое изделие распространяется до конца гарантийного срока и продлевается на период, в течение которого изделие находилось в ремонте. При замене отдельного устройства на новое, гарантия на такое замененное устройство начинает исчисляться с момента замены. Срок ремонта или замены может продлится на время, необходимое для доставки с завода-производителя необходимых комплектующих.

3.11 Изготовитель не несёт ответственности в течение гарантийного срока в случаях:

– механических повреждений при транспортировке, хранении, эксплуатации;

– неправильного монтажа;

– доработки ГРПШ потребителем (изменения конструкции).

3.12 Гарантийные обязательства также не распространяются на:

– кабели питания, предохранители;

– зажимы, электрические разъёмы;

– резиновые и полимерные уплотняющие материалы;

– оборудование, поврежденное при несчастном случае, в результате небрежности или неправильного применения; модифицированное любым способом без согласования с изготовителем.

4 Свидетельство об упаковывании

4.1 Пункт газорегуляторный шкафной

ГРПШ МПГ - РЕД-6-25х65-Н - 380(0,6-н.д.) - 2-ОЭ-0-Т-ПГ.0

зав. № ГРПШ 2025-022 «ГРПШ Лазенки»

Упакован Управлением «МОСПРОМГАЗ» согласно требованиям, предусмотренным в действующей технической документации.

Мастер		Бельнов И.А.
должность	личная подпись	расшифровка подписи

15.09.2025
число, месяц, год

5 Свидетельство о приемке

5.1 Пункт газорегуляторный шкафной

ГРПШ МПГ - РЕД-6-25х65-Н - 380(0,6-н.д.) - 2-ОЭ-0-Т-ПГ.0

Зав № ГРПШ 2025-005 «ГРПШ Лазенки» изготовлен в соответствии с ТУ 28.99.39-001-03135730-2017 и действующей технической документацией и признан годным для эксплуатации.

Начальник управления «Моспромгаз»
М.П.

Ибрагимов Г.К-А.
расшифровка подписи

15.09.2025
число, месяц, год

Начальник цеха №3
М.П.

Соколов И.В.
расшифровка подписи

15.09.2025
число, месяц, год

Начальник отдела технического контроля
М.П.

Акулкин С.М.
расшифровка подписи

15.09.2025
число, месяц, год

Дата изготовления 15 сентября 2025
число, месяц, год

6 Паспорт сварных узлов

6.1 Сварные соединения выполнены согласно ГОСТ 16037-80.

6.2 Контроль качества сварных швов газопроводов, работающих под давлением, производится согласно требованиям СП 62.13330.2011 и СП 42-102-2004.

6.3 К данному паспорту приложены копии удостоверений сварщиков, а также копии протоколов проверки сварных соединений.

Протоколы проверки сварных соединений содержат данные: наименование лаборатории, клеймо контрольного сварного соединения, вид сварного соединения, фамилия сварщика, размеры контрольных образцов, метод контроля, обнаруженных дефектов, наименование изделия, обозначение изделия в соответствии с конструкторской документацией, нормативные требования и общую оценку результатов контроля.

7 Движение изделия в эксплуатации

Поступило		Должность, фамилия и подпись отв. лица	Отправлено		Должность, фамилия и подпись отв. лица
Откуда	№ и дата приказа		Куда	№ и дата приказа	

Подп. и дата

Инв. № дубл.

Взам. инв. №

Подп. и дата

Инв. № подл.

8 Заметки по эксплуатации и хранению

8.1 Заметки по эксплуатации

Заводской № регулятора/ ПСК	Тип регулировочной пружины	Диапазон настройки, МПа		Дата замены	Должность, фамилия и подпись лица, проводившего замену
		заменяемых	установленных		

8.2 Заметки по хранению

Дата		Условия хранения	Должность, фамилия и подпись лица, ответственного за хранение
Установки на хранение	Снятия с хранения		

8.3 Условия хранения изделия должны соответствовать требованиям ГОСТ15150 для группы 2С.

8.4 Изделие должно храниться в складских помещениях, обеспечивающих сохранность от механических повреждений и воздействия агрессивных сред.

8.5 Хранение должно осуществляться в вертикальном положении в один ярус.

8.6 При хранении изделия, техническое обслуживание должно производиться в соответствии с Руководством по эксплуатации.

9 Сведения об утилизации

9.1 После истечения срока службы изделия при принятии решения о непригодности его для дальнейшей эксплуатации подвергнуть изделие утилизации.

9.2 Утилизация изделия производится, согласно порядку, установленному в организации, эксплуатирующей данное изделие.

9.3 Металлические части изделия допускается сдать в виде лома на предприятия по переработке цветных и черных металлов.

9.4 Печатные платы уничтожить под прессом и отправить на полигон твердых бытовых отходов.

Лист регистрации изменений

Изм.	Номера листов страниц				Всего листов (страниц) в докум.	№ документа	Входящий № сопроводительного докум. и дата	Подп.	Дата
	измененных	замененных	новых	аннулированных					

Подп. и дата

Инв. № дубл.

Взам. инв. №

Подп. и дата

Инв. № подл.

Приложение А
Габаритный чертеж

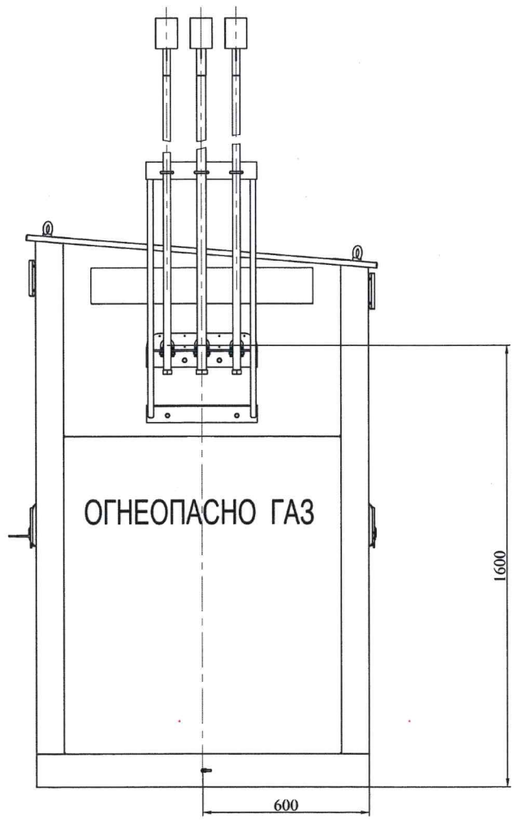

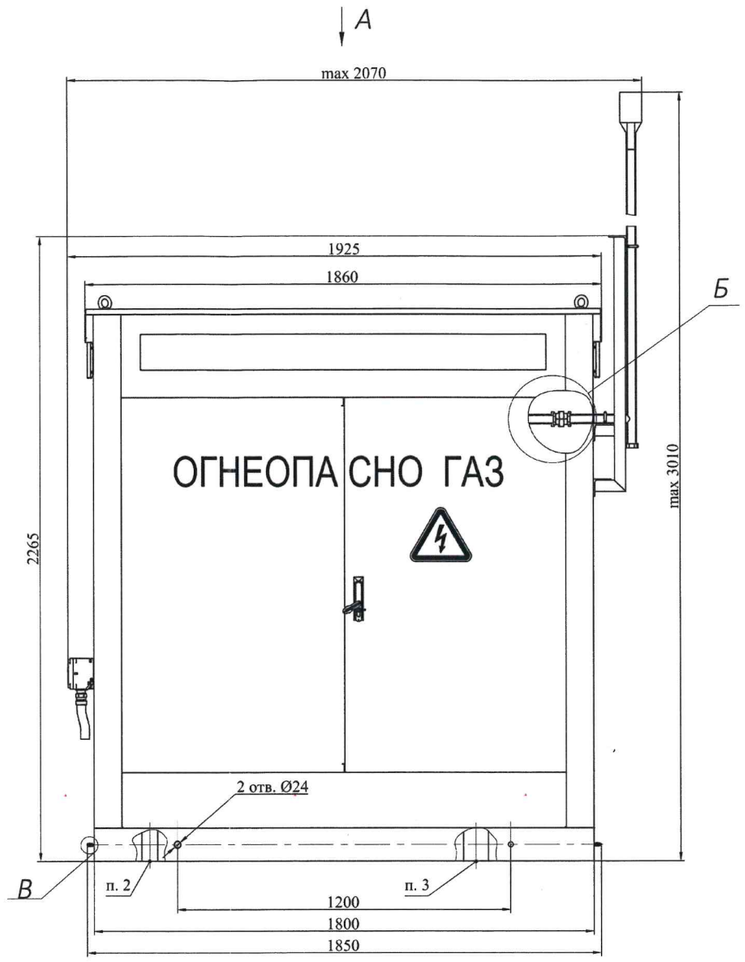

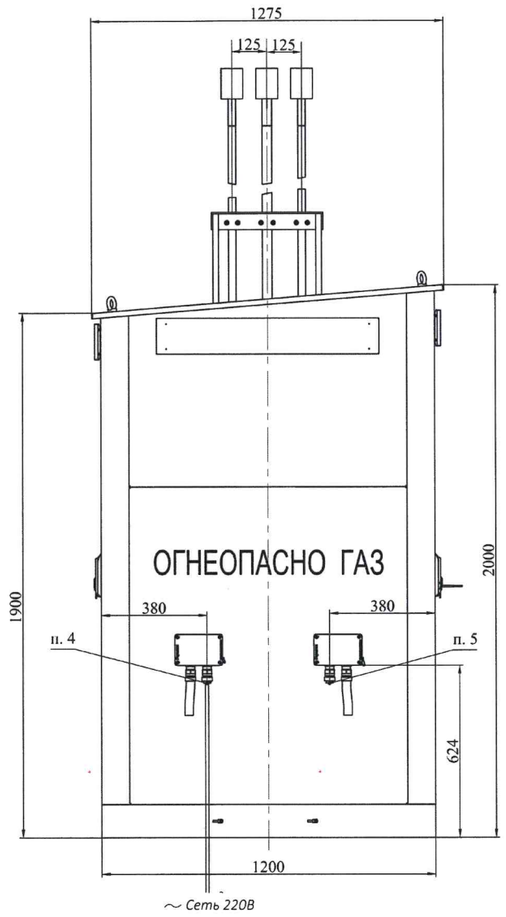

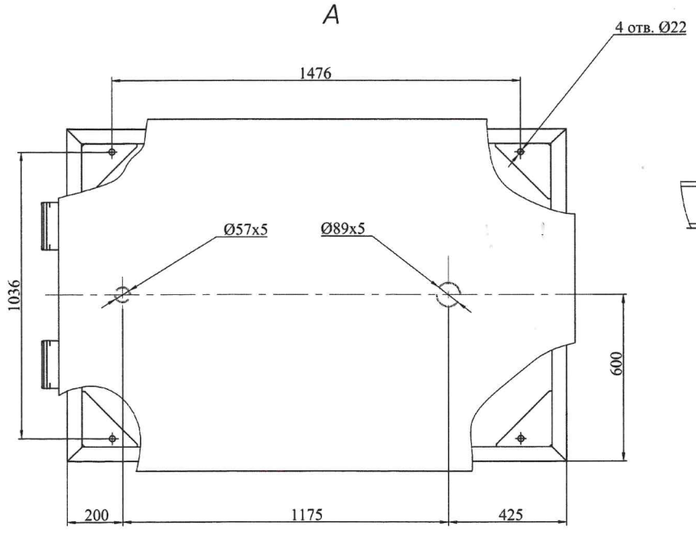

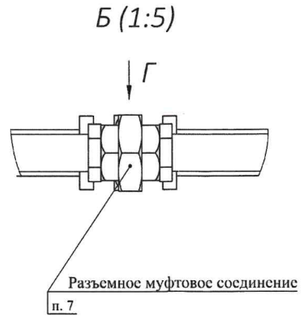

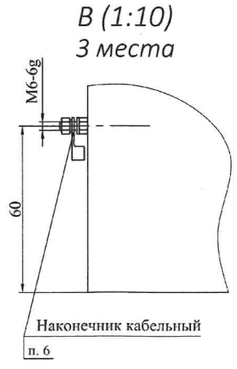

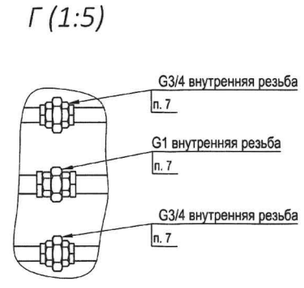

1. Размеры для справок.
2. Граница точки подключения входного газопровода в ГРПШ. Подключение произвести сваркой трубопроводов встык. Рекомендуется использовать трубу: Труба $\frac{57\text{х}5\ \text{ГОСТ}\ 10704\text{-}91}{\text{Б-}20\ \text{ГОСТ}\ 10705\text{-}80}$.
3. Граница точки подключения выходного газопровода из ГРПШ. Подключение произвести сваркой трубопроводов встык. Рекомендуется использовать трубу: Труба $\frac{89\text{х}5\ \text{ГОСТ}\ 10704\text{-}91}{\text{Б-}20\ \text{ГОСТ}\ 10705\text{-}80}$.
4. Точка подключения к сети 220В 50Гц для металлорукава МРПИ 25 (ГОРЭЛТЕХ).
Допускается демонтаж стандартного кабельного ввода из состава клеммной коробки и подключение жесткой трубы с резьбой на конце М32х1,5 к корпусу клеммной коробки через соответствующий взрывозащищенный кабельный ввод.
5.Точка подключения к системе телеметрии для металлорукава МРПИ 25 (ГОРЭЛТЕХ).
Допускается демонтаж стандартного кабельного ввода из состава клеммной коробки и подключение жесткой трубы с резьбой на конце М32х1,5 к корпусу клеммной коробки через соответствующий взрывозащищенный кабельный ввод.
6. Вести подключение заземления проводом сечением не менее 2,5 мм² к указанным кабельным наконечникам. Место присоединения жилы кабеля к наконечнику защитить с помощью термоусадочной трубки. Допускаются другие способы присоединения, принятые монтажной организацией.
7. В случае необходимости подключения внешних сбросных патрубков допускается демонтаж существующих сбросных патрубков и использование резьбы разъемных муфтовых соединений.

					ДПМА.067327.080-033ГЧ			
Изм.	Лист	№ докум.	Подп.	Дата	Пункт газорегуляторный шкафной (ГРПШ)	Лит.	Масса	Масштаб
Разраб.		Григорьева					1100	1:10
Пров.		Денисов			Габаритный чертеж	Лист	Листов 1	
Т. контр.						МОСПРОМГАЗ		
Н. контр.								
Утв.		Гончаров						

Перв. примен. ДПМА.067327.080-033
Справ. №
Подп. и дата
Инв. № дубл.
Взам. инв. №
Подп. и дата
Инв. № подл.

Копировал
Формат А1

Приложение Б
Схема комбинированная

ДПМА.067327.080-033СЗ

ГРПШ МПГ - РЕД-6-25х65-Н - 380(0,6-н.д.) - 2-ОЭ-0-Т-ПГ.0

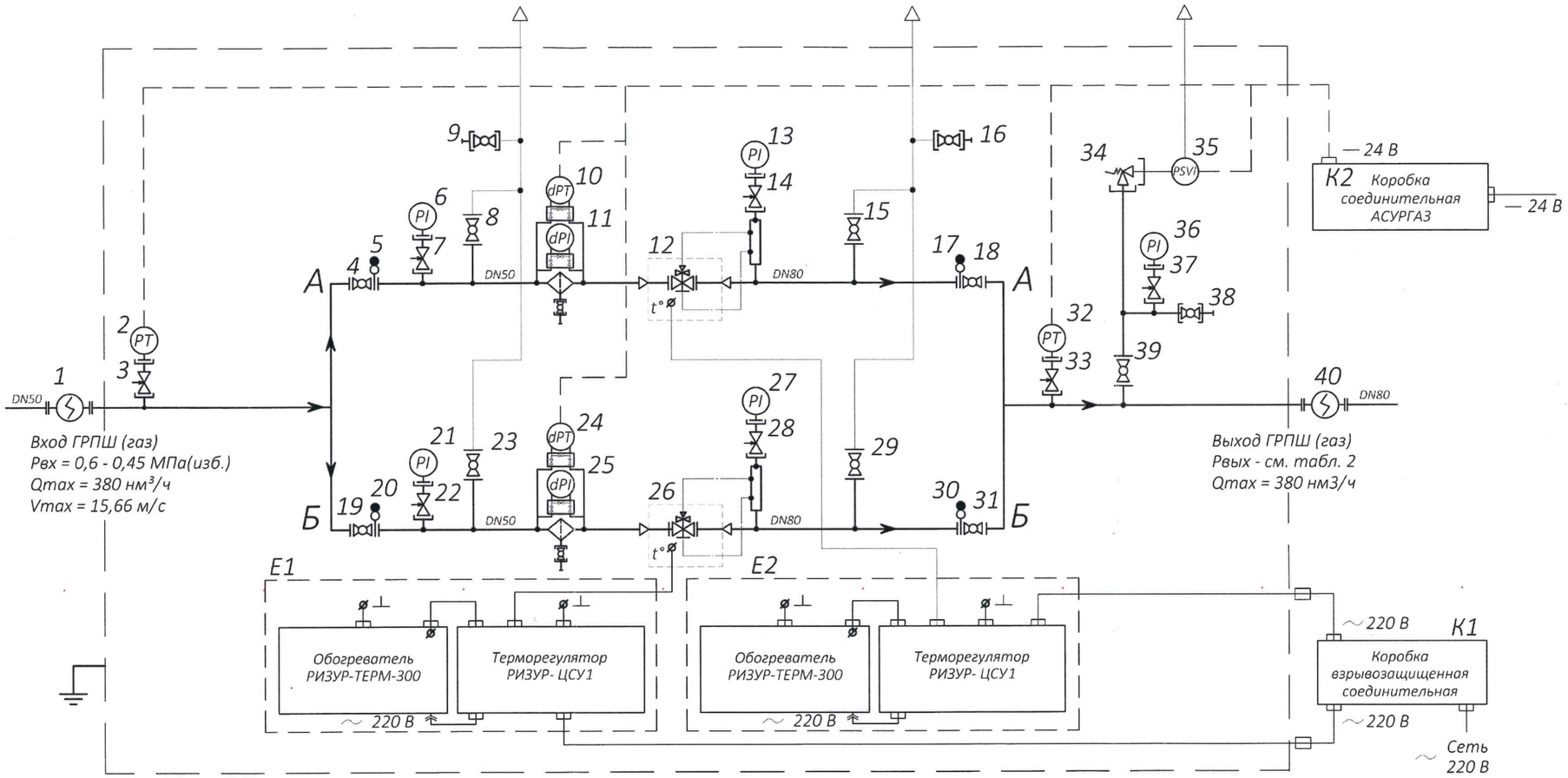

Таблица 1

Обозначение	Наименование	№ п/п	Обозначение	Наименование	№ п/п	Обозначение	Наименование	№ п/п
	Направление движения рабочей среды			Вставка электроизолирующая	1,40	PI	Манометр	6,13,21, 27,36
	Патрубок со съёмной заглушкой		PT	Датчик давления	2,36		Датчик перепада давления	10,24
	Пересечение газопроводов без соединения			Клапан под манометр	3,7,14,22, 28,33,37		Фильтр газовый с указателем перепада давления с дренажным краном	11,25
	Переход на большее сечение трубопровода						Регулятор давления газа со встроенным ПЗК	12,26
	Продувочная свеча			Кран шаровой	4,8,9, 15,16,18, 19,23,29, 31,38,39		Клапан предохранительный сбросной (ПСК)	34
	Соединение трубопроводов					PSV	Датчик срабатывания ПСК	35
	Соединение муфтовое							
	Соединение фланцевое							
	Трубопровод основной							
	Трубопровод сбросной			Заглушка фланцевая поворотная	5,17,20,30			

Таблица 2

№	Рвых, МПа (изб.)	Vmax, м/с
1	0,002	19,94
2	0,0016	20
3	0,0017	19,99

Изм.	Лист	№ докум.	Подп.	Дата	ДПМА.067327.080-033СЗ			
Разраб.		Григорьева			Пункт газорегуляторный шкафной (ГРПШ)	Лит.	Масса	Масштаб
Пров.		Рыбалко					-	-
					Схема комбинированная	Лист	Листов 1	
Н. контр.						МОСПРОМГАЗ		
Утв.		Гончаров						

Перв. примен. | Справ. № | Подп. и дата | Инв. № дубл. | Взам. инв. № | Подп. и дата | Инв. № подл.

Копировал | Формат А2