Утвержден

ДПМА.067327.082-033ПС

28.99.39.190
(код ОКПД 2)

ПУНКТ ГАЗОРЕГУЛЯТОРНЫЙ ШКАФНОЙ (ГРПШ)

ПАСПОРТ

ДПМА.067327.082-033ПС

Подп. и дата	
Инв. № дубл.	
Взам. инв. №	
Подп. и дата	
Инв. № подл.	

Содержание

1 Основные сведения об изделии и технические данные....3

2 Комплектность....5

3 Ресурсы, сроки службы и гарантии изготовителя....8

4 Свидетельство об упаковывании....10

5 Свидетельство о приемке....10

6 Паспорт сварных узлов....11

7 Движение изделия в эксплуатации....12

8 Заметки по эксплуатации и хранению....13

9 Сведения об утилизации....14

Приложение А Габаритный чертеж....16

Приложение Б Схема комбинированная....17

1 Основные сведения об изделии и технические данные

1.1 Основные сведения об изделии

1.1.1 Пункт газорегуляторный шкафной (ГРПШ) ГРПШ МПГ - РЕД-6-25х65-Н - 590(0,6-н.д.) - 2-ОЭ-0-Т-ПГ.0 ДПМА.067327.082-033, далее – изделие, предназначен для редуцирования давления природного газа со входного значения (не более 0,6 МПа включительно) до требуемого, а также для выполнения следующих функций:

– автоматического поддержания заданного выходного давления независимо от изменения расхода и входного давления газа (в заданном диапазоне их значений);

– автоматического прекращения подачи газа при повышении или понижении выходного давления сверх или ниже допустимых заданных значений;

– очистки газа от механических примесей в системах газоснабжения средних и крупных потребителей, а также зданий и сооружений населенных пунктов.

1.1.2 Изделие представляет собой комплект оборудования, арматуры, агрегатов, измерительных и предохранительных устройств, размещаемых в едином корпусе (утепленном обогреваемом шкафу) служащий для работы с рабочей средой – газами горючими коммунального назначения по ГОСТ 5542-2022 с плотностью не менее 0,67 кг/м^3, используемыми в качестве топлива.

1.1.3 Условия эксплуатации изделия соответствуют У климату категории размещения 1 по ГОСТ 15150-69. Диапазон рабочих температур от минус 45 до плюс 40 °С. Относительная влажности рабочей среды не более 95 %, при температуре плюс 30 °С.

1.1.4 Категория наружной установки изделия – АН. Категория определена в соответствии с пунктом 7.1 согласно СП 12.13130.2009 «Определение категорий помещений, зданий и наружных установок по взрывопожарной и пожарной опасности».

1.1.5 Декларация соответствия ТР ТС 010/2011 «О безопасности машин и оборудования» № ЕАЭС N RU Д-RU.PA01.B.51809/21, срок действия с 03.08.2021 г. по 02.08.2026 г.

1.2 Технические данные

1.2.1 Технические данные изделия приведены в таблице 1.

Таблица 1 – Технические данные

Параметр		Значение
Построение конструкции		модульное
Тип размещения		стационарное
Вид рабочей среды		газ по ГОСТ 5542-2022
Максимальное входное давление ($P_{макс.вх}$), МПа, не более		0,6
Минимальное входное давление ($P_{вх}$), МПа		0,45
Выходное давление ($P_{вых}$), МПа		0,0017
Диапазон пропускной способности, нм^3/ч		590
Диапазон настройки регулятора, МПа		0,0015-0,004
Диапазон настройки ПЗК	по превышению, МПа	0,002-0,004
	по понижению, МПа	0,0005-0,001
Диапазон настройки ПСК, МПа		0,002-0,005
Минимальная температура газа на входе в шкаф, ºС		минус 10
Минимальная рабочая температура в шкафу, ºС		минус 20
Установки обогревателя: – температура включения, ºС – температура выключения, ºС – поддерживаемая рабочая температура – максимальная температура обогревателя		 плюс 5 плюс 10 плюс 5 плюс 60
Класс точности манометров, не ниже		1,5
Номинальное напряжение силовой цепи, В с допустимым отклонением		220 ± 5 %
Частота питающей сети, Гц		50 ± 1 %
Габаритные размеры (без учета выступающих частей), мм		(1900 × 1300 × 2050) ± 10
Габаритные размеры (с учетом выступающих частей), мм		(2170 × 1370 × 3010) ± 10
Масса эксплуатационная и конструктивная, кг, не более		1400
Количество рабочих линий редуцирования		2

1.3 Сведения о содержании драгоценных материалов в изделии

1.3.1 Изделие не содержит драгоценных металлов.

2 Комплектность

2.1 Изделие поставляется в комплекте, пригодном для эксплуатации.

2.2 Комплектность изделия приведена в таблице 2.

Таблица 2 – Комплектность изделия

Наименование изделия	Обозначение изделия	Кол-во	Заводской номер
1	2	3	4
Пункт газорегуляторный шкафной (ГРПШ) в составе:	ГРПШ МПГ-РЕД-6-25х65-Н-590(0,6-н.д.)-2-ОЭ-0-Т-ПГ.0	1 шт.	Зав. № ГРПШ 2025-027
Установка газорегуляторная (ГРУ) в составе:	ДПМА.067748.004-020	1 шт.	-
Рама ГРУ	ДПМА.301228.123-020	1 шт.	-
Рама свечная	ДПМА.301228.119	1 шт.	-
Установка фильтра ФГ-1,5-DN-65	ДПМА.067713.026-002	1 шт.	7765
Установка фильтра ФГ-1,5-DN-65	ДПМА.067713.026-003	1 шт.	7766
Коллектор 2DN20-(DN20-DN15)	ДПМА.302389.404	1 шт.	7767
Коллектор 2DN20-(DN20-DN15)	ДПМА.302319.150	1 шт.	7775
Коллектор 2DN100-(DN100-DN25)	ДПМА.302384.511	1 шт.	7772
Коллектор DN25-(DN25-DN15)	ДПМА.302319.151	1 шт.	7774
Коллектор DN65-(DN100-DN20)	ДПМА.302184.010-001	1 шт.	7769
Коллектор DN65-(DN100-DN20)	ДПМА.302184.010	1 шт.	7768
Коллектор DN65-2DN65	ДПМА.302344.052	1 шт.	7764
Патрубок DN80-DN65	ДПМА.302183.198	1 шт.	7763
Патрубок DN100-DN100	ДПМА.302133.137	1 шт.	7773
Коллектор DN100-DN100	ДПМА.302233.026	1 шт.	7770
Коллектор DN100-DN100	ДПМА.302233.026	1 шт.	7771
Патрубок DN25-DN25	ДПМА.302215.033	1 шт.	7777
Перемычка	ДПМА.305177.021	1 шт.	-
Свеча G1	ДПМА.302115.015	1 шт.	7778
Свеча G3_4	ДПМА.302115.015-001	1 шт.	7779
Свеча G3_4	ДПМА.302115.015-001	1 шт.	7776
Заглушка поворотная Т-ММ-25-01-6	ЗП(I)65-16 (S=13)	2 шт.	-
Заглушка поворотная Т-ММ-25-01-6	ЗП(I)100-16 (S=15)	2 шт.	-
Индикатор перепада давления DPG/6, 0-600mbar Guglielmi Danilo	DPG/6,0-600 mbar	2 шт.	086 113
Клапан под манометр DN 15 PN 160 G1/2 с винтом сброса давления 15лс54бкМ 09Г2С	15лс54бкМ	7 шт.	116900 116789 116790 116919 116791 116905 116917
Преобразователь давления измерительный АИР-20 Exdia/М2-Н/ДИ/110/-/-/dia IIBT4/G2/11N/А3И2/ t4070/В02/ 0…4 кПа/42Г/КВМ-16Вн/-/IP66/-/-/-/Т1Ф/-	АИР-20 Exdia/М2-Н/ДИ/110	1 шт.	10392402

Наименование изделия	Обозначение изделия	Кол-во	Заводской номер
1	2	3	4
Преобразователь давления измерительный АИР-20 Exdia/М2-Н/ДИ/160/-/-/dia IIBT4/G2/11N/А3И2 t4070/В02/0…1МПа/-/42Г/КВМ-16Вн/-/IP66/-/Т1Ф/ГП	АИР-20 Exdia/М2-Н/ДИ/160	1 шт.	10355499
Преобразователь давления измерительный АИР-10 Ex Н/ДД/1437/0Ex ia IIB T4 Ga X/ АГ-14/-/М20/11V/t2570/ В02/ 0...60 кПа/IP65/	АИР-10Н	2 шт.	10524349 10524350
Кран шаровой стальной полнопроходной ручка без штока без защиты	КШГ 15.015.40 Р/Р	3 шт.	0086600 0046626 0046664
Кран шаровой стальной полнопроходной ручка без штока без защиты	КШГ.15.020.40 Ф/Ф	4 шт.	0067853 0013579 0013572 0013580
Кран шаровой стальной полнопроходной без штока без защиты	КШГ.15.025.40 Ф/Ф	1 шт.	0103283
Кран шаровой стальной укороченный (полный проход)	КШГ.65.065.16 Ф/Ф	2 шт.	0002303 0002305
Кран шаровой стальной укороченный (полный проход)	КШГ.65.100.16 Ф/Ф+R	2 шт.	0007851 0007842
Манометр показывающий (0-1,0 МПа)	ТМ-521Р	2 шт.	Н3261776 Н3261777
Манометр показывающий (0-4 кПа)	КМ-22Р	3 шт.	Е5040143 Е5040186 Е5040084
Электроизолирующая вставка	ВЭИ.065.16 Ф/Ф	1 шт.	0019077
Электроизолирующая вставка	ВЭИ.100.16 Ф/Ф	1 шт.	0019648
Клапан предохранительный сбросной РЕД-25Н/5 DN25 резьбовой G1" -40°С +60°С пружина РЕД-25Н5(2-5 кПа)	РЕД-25Н/5 DN25	1 шт.	2415.2025
Датчик срабатывания ПСК	КСП-МПГ-25-ФТ	1 шт.	0042507001008
Регулятор давления газа со встроенным ПЗК с датчиком ПЗК пруж. рег. РЕД-6-062 (1,5-4 кПа) max РЕД-Н(С)-007 (2,0-4,0 кПа) min РЕД-Н(С)-001 (0,5-1,0 кПа)	РЕД 6-25х65-Н-1-Ш1-ДЕхi DN25 PN16	1 шт.	3075.2025 РЕД-Н 252167
Регулятор давления газа со встроенным ПЗК с датчиком ПЗК пруж. рег. РЕД-6-062 (1,5-4 кПа) max РЕД-Н(С)-007 (2,0-4,0 кПа) min РЕД-Н(С)-001 (0,5-1,0 кПа)	РЕД 6-25х65-Н-2-Ш1-ДЕхi DN25 PN16	1 шт.	3081.2025 РЕД-Н 252173
Фильтр газовый с указателем перепада давления, с дренажным краном	ФГ-МПГ-1,5-DN65-СТ-1-50-А-П	1 шт.	ФГ 2025-64

Наименование изделия	Обозначение изделия	Кол-во	Заводской номер
1	2	3	4
Фильтр газовый с указателем перепада давления, с дренажным краном	ФГ-МПГ-1,5-DN65-СТ-1-50-Б-П	1 шт.	ФГ 2025-65
РИЗУР-ТЕРМ-Б-300-Exd-Т6-230-3-М-0-0-Ц1-У(К) в составе:	-	2 к-т.	-
Обогреватель шкафов систем автоматики	РИЗУР-ТЕРМ-Б-300	2 шт.	НР34732/24-7292.1.1-8 НР34732/24-7229.1.1-1
Терморегулятор	РИЗУР-ТБ-ЦСУ-1	2 шт.	НР34732/24-7292.1.1-8 НР34732/24-7229.1.1-1
Коробка взрывозащищенная соединительная	КСРВ171109(1ST 1,5)-2КНВМ3М-25НК(А)	2 шт.	251637722217 231533024217
Извещатели охранные точечные магнитоконтактные взрывозащитные	ИО102-40	2 шт.	-
Комплект сопроводительной документации			
Паспорт	ДПМА.067327.082-033ПС	1 экз.	-
Руководство по эксплуатации	ДПМА.067327.082-033РЭ	1 экз.	-
Габаритный чертеж	ДПМА.067327.082-033ГЧ	1 экз.	Приложение А
Схема комбинированная	ДПМА.067327.082-033С3	1 экз.	Приложение Б
Опись папки	ДПМА.067327.082-033ОП	1 экз.	-

3 Ресурсы, сроки службы и гарантии изготовителя

3.1 Срок службы изделия не менее 30 лет, при условии проведения каждые 15 лет технического освидетельствования технических устройств, в том числе с привлечением лаборатории неразрушающего контроля эксплуатирующей организации, имеющей необходимые лицензии.

3.2 Средний срок службы трубопроводной арматуры – не менее 30 лет.

3.3 Наработка до отказа не менее 44000 ч.

3.4 Текущий ремонт регулятора давления газа и ПЗК, с заменой всех резиновых деталей и деталей, наиболее подверженных износу провести через 7 лет после начала эксплуатации изделия (в соответствии с требованиями, указанными в «Руководстве по эксплуатации регуляторов давления»).

3.5 Среднее время восстановления работоспособности составляет не более 3 ч (без учёта доставки заменяемых частей).

3.6 Гарантийный срок эксплуатации на комплектующие устройства, агрегаты и приборы устанавливается равным гарантийному сроку эксплуатации изделия в целом, и истекает одновременно с ним.

3.7 Изготовитель гарантирует качество поставляемого изделия. При обнаружении в пределах гарантийного срока хранения (эксплуатации) несоответствий поставленного изделия требованиям эксплуатационной документации, за исключением несоответствий, вызванных нормальной эксплуатацией (хранением) изделия, Изготовитель обязан по совместному решению с Заказчиком, устранить несоответствие поставленного изделия.

3.8 Гарантийный срок эксплуатации изделия – 12 месяцев со дня ввода изделия в эксплуатацию, но не более 18 месяцев со дня поставки изделия Заказчику и оформления Заказчиком акта о приемке изделия.

3.9 Изготовитель обязуется выполнять гарантийное обслуживание поставляемого изделия без дополнительных расходов со стороны Заказчика. Под гарантийным обслуживанием подразумевается восстановление работоспособности отдельного устройства (части), при выходе его из строя по причинам, не связанным

с неправильной эксплуатацией (хранением) в гарантийный период.

3.10 В случае выхода из строя поставленного изделия (отдельного устройства, его части) по причинам, не связанным с неправильной эксплуатацией (хранением) в гарантийный период и невозможности восстановления его работоспособности, препятствующих эксплуатации поставленного изделия по назначению, и в случае обоснованности рекламации предоставляется гарантийный ремонт или производится замена отдельного устройства. При гарантийном ремонте поставленного изделия гарантия на такое изделие распространяется до конца гарантийного срока и продлевается на период, в течение которого изделие находилось в ремонте. При замене отдельного устройства на новое, гарантия на такое замененное устройство начинает исчисляться с момента замены. Срок ремонта или замены может продлится на время, необходимое для доставки с завода-производителя необходимых комплектующих.

3.11 Изготовитель не несёт ответственности в течение гарантийного срока в случаях:

– механических повреждений при транспортировке, хранении, эксплуатации;

– неправильного монтажа;

– доработки ГРПШ потребителем (изменения конструкции).

3.12 Гарантийные обязательства также не распространяются на:

– кабели питания, предохранители;

– зажимы, электрические разъёмы;

– резиновые и полимерные уплотняющие материалы;

– оборудование, поврежденное при несчастном случае, в результате небрежности или неправильного применения; модифицированное любым способом без согласования с изготовителем.

4 Свидетельство об упаковывании

4.1 Пункт газорегуляторный шкафной

ГРПШ МПГ-РЕД-6-25х65-Н-590(0,6-н.д.)-2-ОЭ-0-Т-ПГ.0

зав. № ГРПШ 2025-027 «ГРПШ Щорса (Солнцево)»

Упакован Управлением «МОСПРОМГАЗ» согласно требованиям, предусмотренным в действующей технической документации.

Мастер		Бельнов И.А.
должность	личная подпись	расшифровка подписи

26.12.2025
число, месяц, год

5 Свидетельство о приемке

5.1 Пункт газорегуляторный шкафной

ГРПШ МПГ-РЕД-6-25х65-Н-590(0,6-н.д.)-2-ОЭ-0-Т-ПГ.0

Зав № ГРПШ 2025-027 «ГРПШ Щорса (Солнцево)» изготовлен в соответствии с ТУ 28.99.39-001-03135730-2017 и действующей технической документацией и признан годным для эксплуатации.

Начальник управления «Моспромгаз»
М.П.

личная подпись — Ибрагимов Г.К-А. (расшифровка подписи)

26.12.2025
число, месяц, год

Начальник цеха №3
М.П.

личная подпись — Соколов И.В. (расшифровка подписи)

26.12.2025
число, месяц, год

Начальник отдел технического контроля
М.П.

личная подпись — Акулкин С.М. (расшифровка подписи)

26.12.2025
число, месяц, год

Дата изготовления 26 декабря 2025
число, месяц, год

6 Паспорт сварных узлов

6.1 Сварные соединения выполнены согласно ГОСТ 16037-80.

6.2 Контроль качества сварных швов газопроводов, работающих под давлением, производится согласно требованиям СП 62.13330.2011 и СП 42-102-2004.

6.3 К данному паспорту приложены копии удостоверений сварщиков, а также копии протоколов проверки сварных соединений.

Протоколы проверки сварных соединений содержат данные: наименование лаборатории, клеймо контрольного сварного соединения, вид сварного соединения, фамилия сварщика, размеры контрольных образцов, метод контроля, обнаруженных дефектов, наименование изделия, обозначение изделия в соответствии с конструкторской документацией, нормативные требования и общую оценку результатов контроля.

7 Движение изделия в эксплуатации

Поступило		Должность, фамилия и подпись отв. лица	Отправлено		Должность, фамилия и подпись отв. лица
Откуда	№ и дата приказа		Куда	№ и дата приказа	

8 Заметки по эксплуатации и хранению

8.1 Заметки по эксплуатации

Заводской № регулятора/ ПСК	Тип регулировочной пружины	Диапазон настройки, МПа		Дата замены	Должность, фамилия и подпись лица, проводившего замену
		заменяемых	установленных		

8.2 Заметки по хранению

Дата		Условия хранения	Должность, фамилия и подпись лица, ответственного за хранение
Установки на хранение	Снятия с хранения		

8.3 Условия хранения изделия должны соответствовать требованиям ГОСТ15150 для группы 2С.

8.4 Изделие должно храниться в складских помещениях, обеспечивающих сохранность от механических повреждений и воздействия агрессивных сред.

8.5 Хранение должно осуществляться в вертикальном положении в один ярус.

8.6 При хранении изделия, техническое обслуживание должно производиться в соответствии с Руководством по эксплуатации.

9 Сведения об утилизации

9.1 После истечения срока службы изделия при принятии решения о непригодности его для дальнейшей эксплуатации подвергнуть изделие утилизации.

9.2 Утилизация изделия производится, согласно порядку, установленному в организации, эксплуатирующей данное изделие.

9.3 Металлические части изделия допускается сдать в виде лома на предприятия по переработке цветных и черных металлов.

9.4 Печатные платы уничтожить под прессом и отправить на полигон твердых бытовых отходов.

Лист регистрации изменений

Изм.	Номера листов страниц				Всего листов (страниц) в докум.	№ документа	Входящий № сопроводительного докум. и дата	Подп.	Дата
	измененных	замененных	новых	аннулированных					

Приложение А
Габаритный чертеж

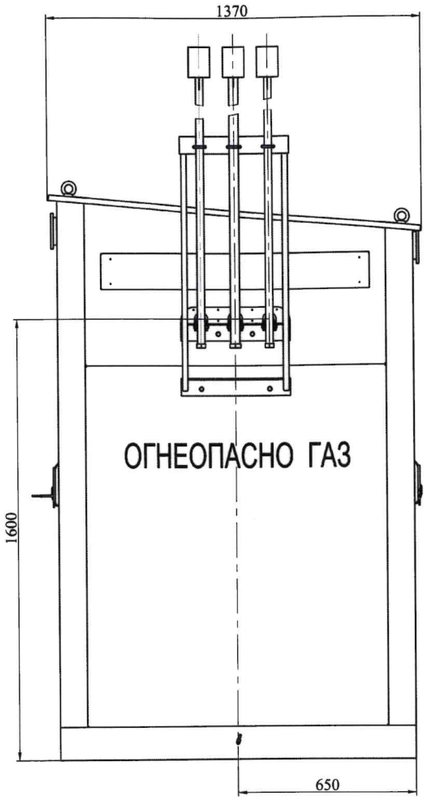

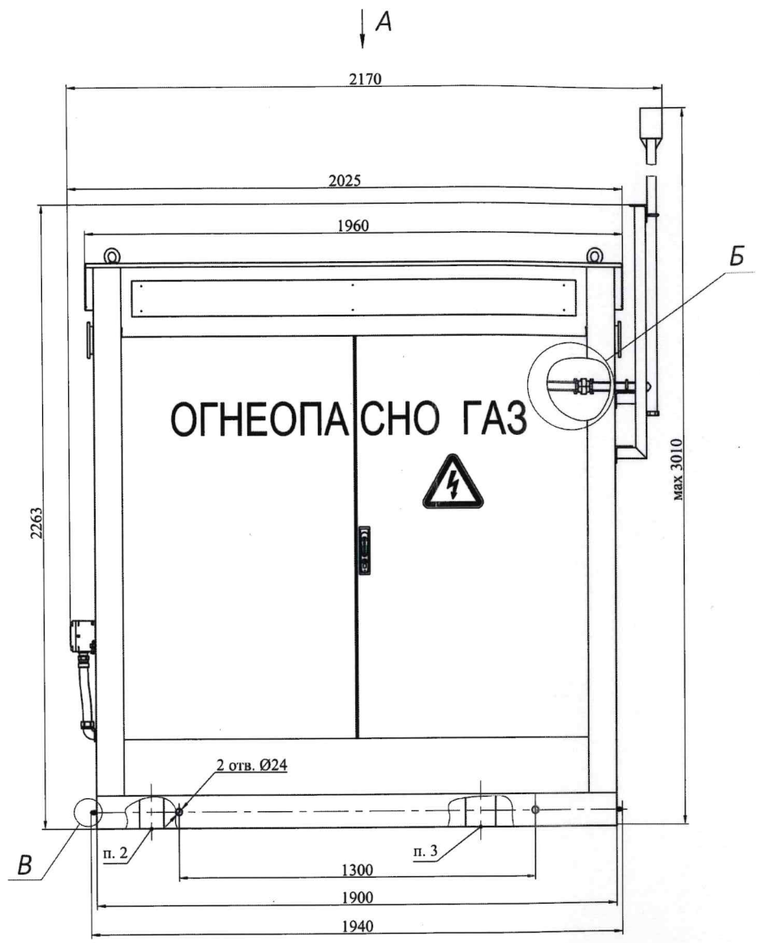

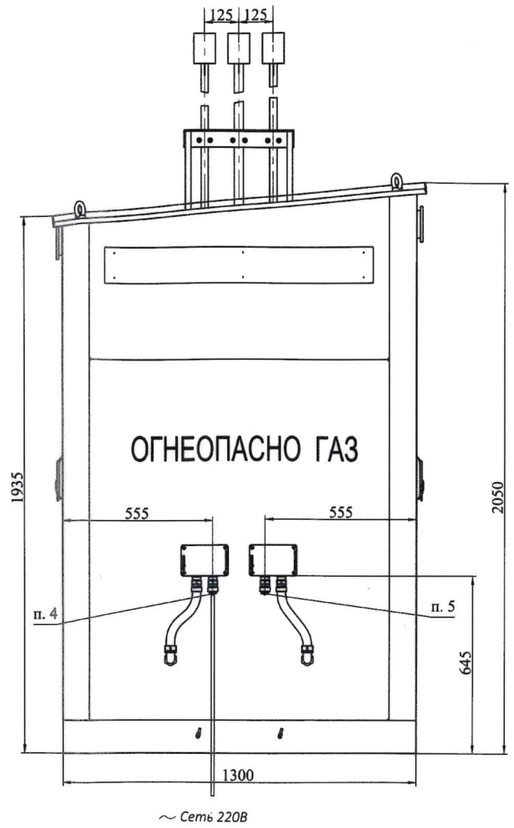

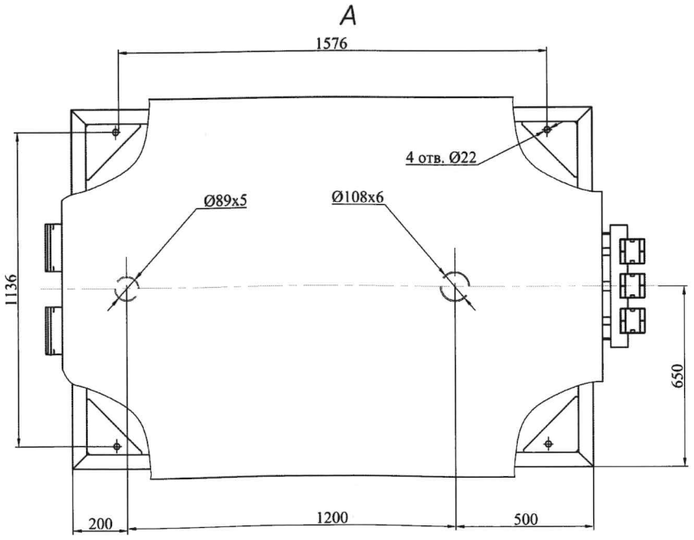

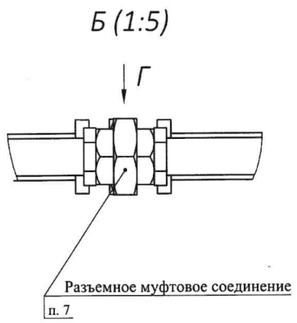

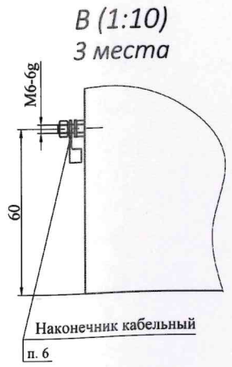

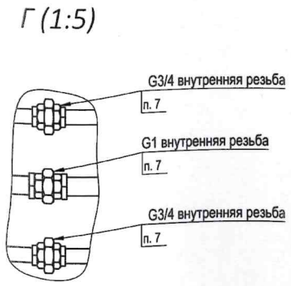

1. Размеры для справок.
2. Граница точки подключения входного газопровода в ГРПШ. Подключение произвести сваркой трубопроводов встык. Рекомендуется использовать трубу: Труба $\frac{89х5\ ГОСТ\ 10704\text{-}91}{Б\text{-}20\ ГОСТ\ 10705\text{-}80}$.
3. Граница точки подключения выходного газопровода из ГРПШ. Подключение произвести сваркой трубопроводов встык. Рекомендуется использовать трубу: Труба $\frac{108х6\ ГОСТ\ 10704\text{-}91}{Б\text{-}20\ ГОСТ\ 10705\text{-}80}$.
4. Точка подключения к сети 220В 50Гц для металлорукава МРПИ 25 (ГОРЭЛТЕХ).
Допускается демонтаж стандартного кабельного ввода из состава клеммной коробки и подключение жесткой трубы с резьбой на конце М32х1,5 к корпусу клеммной коробки через соответствующий взрывозащищенный кабельный ввод.
5.Точка подключения к системе телеметрии для металлорукава МРПИ 25 (ГОРЭЛТЕХ).
Допускается демонтаж стандартного кабельного ввода из состава клеммной коробки и подключение жесткой трубы с резьбой на конце М32х1,5 к корпусу клеммной коробки через соответствующий взрывозащищенный кабельный ввод.
6. Вести подключение заземления проводом сечением не менее 2,5 мм² к указанным кабельным наконечникам. Место присоединения жилы кабеля к наконечнику защитить с помощью термоусадочной трубки. Допускаются другие способы присоединения, принятые монтажной организацией.
7. В случае необходимости подключения внешних сбросных патрубков допускается демонтаж существующих сбросных патрубков и использование резьбы разъемных муфтовых соединений.

				ДПМА.067327.082-033ГЧ			
Изм.	Лист	№ докум.	Подп.	Дата	Пункт газорегуляторный шкафной (ГРПШ)	Лит. / Масса: 1400 / Масштаб: 1:10	
Разраб.		Давлеттарсов			Габаритный чертеж	Лист	Листов 1
Пров.		Денисов				МОСПРОМГАЗ	
Т. контр.							
Н. контр.		Рыбалко					
Утв.		Гончаров					

Копировал | Формат А1

Перв. примен. ДПМА.067327.082-033 | Справ. № | Подп. и дата | Инв. № дубл. | Взам. инв. № | Подп. и дата | Инв. № подл.

Приложение Б
Схема комбинированная

ДПМА.067327.082-033СЗ

ГРПШ МПГ - РЕД-6-25х65-Н - 590(0,6-н.д.) - 2-ОЭ-0-Т-ПГ.0

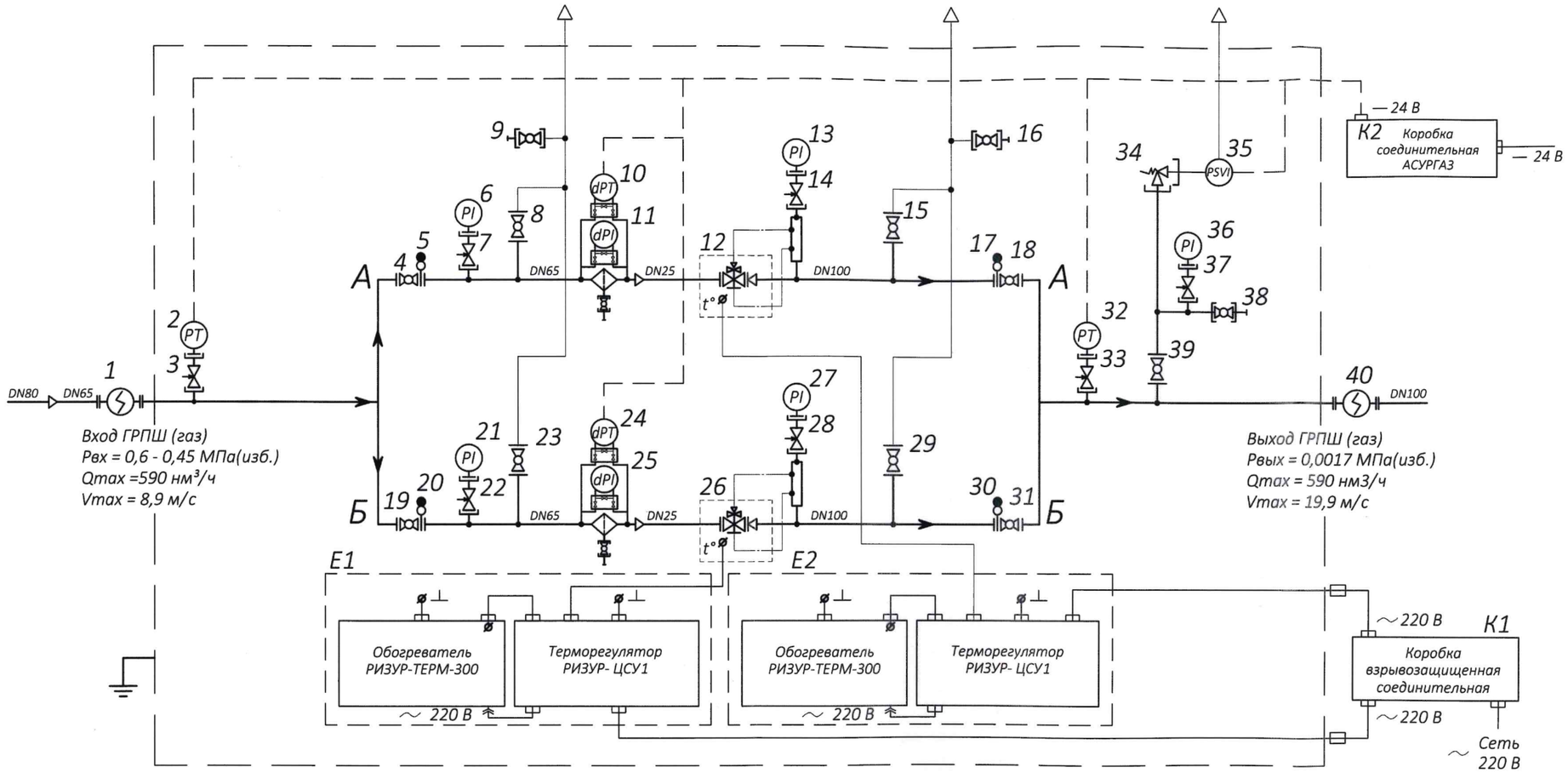

Таблица 1

Обозначение	Наименование	№ п/п	Обозначение	Наименование	№ п/п	Обозначение	Наименование	№ п/п
→	Направление движения рабочей среды	—		Вставка электроизолирующая	1,40	PI	Манометр	6,13,21, 27,36
—I	Патрубок со съёмной заглушкой	—	PT	Датчик давления	2,36		Датчик перепада давления	10,24
	Пересечение газопроводов без соединения	—		Клапан под манометр	3,7,14,22, 28,33,37		Фильтр газовый с указателем перепада давления с дренажным краном	11,25
	Переход на большее сечение трубопровода	—					Регулятор давления газа со встроенным ПЗК	12,26
	Продувочная свеча	—					Клапан предохранительный сбросной (ПСК)	34
	Соединение трубопроводов	—		Кран шаровой	4,8,9, 15,16,18, 19,23,29, 31,38,39			
	Соединение муфтовое	—						
	Соединение фланцевое	—						
	Трубопровод основной	—						
	Трубопровод сбросной	—		Заглушка фланцевая поворотная	5,17,20,30	PSV	Датчик срабатывания ПСК	35

Изм	Лист	№ докум.	Подп.	Дата
Разраб.		Григорьева		
Пров.		Рыбалко		
Н. контр.				
Утв.		Гончаров		

ДПМА.067327.082-033СЗ

Пункт газорегуляторный шкафной (ГРПШ)

Схема комбинированная

Лит.	Масса	Масштаб
	-	-
Лист	Листов 1	

МОСПРОМГАЗ

Перв. примен. ДПМА.067327.082-033

Справ. №

Подп. и дата

Инв. № дубл.

Взам. инв. №

Подп. и дата

Инв. № подл.

Копировал

Формат А2