理想二极管工作原理LM74610

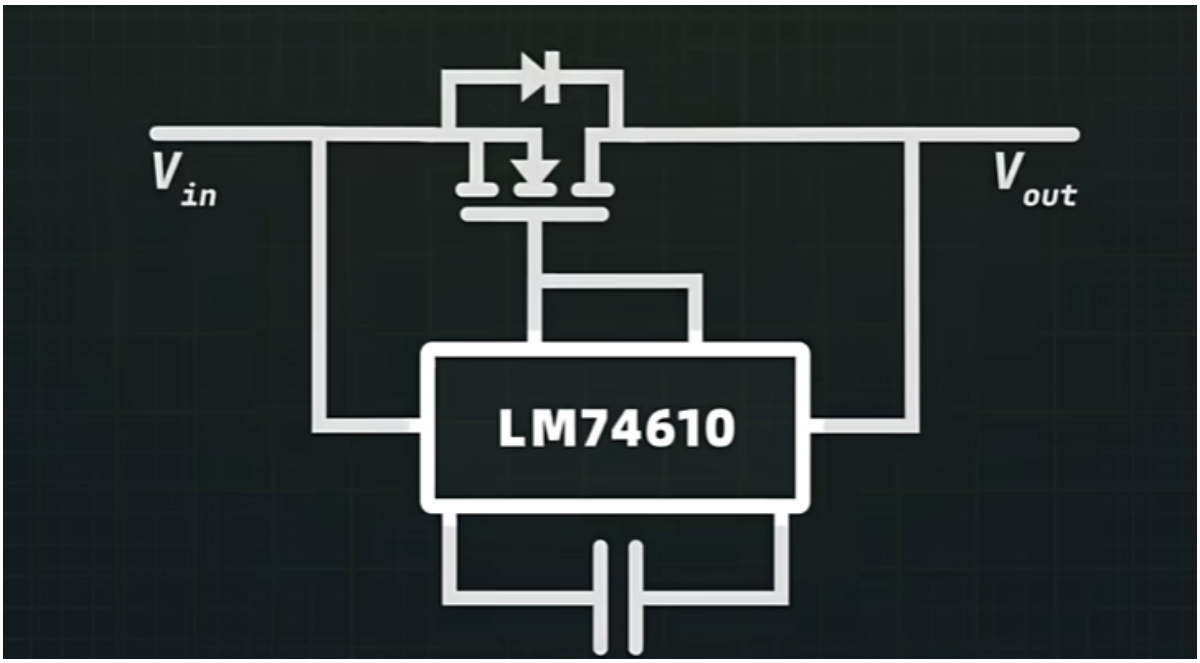

如何使这芯片供电

上电时mos管会产生寄生二极管产生压降，等于给下方电容充电，断开时候，电容放电又使得其工作

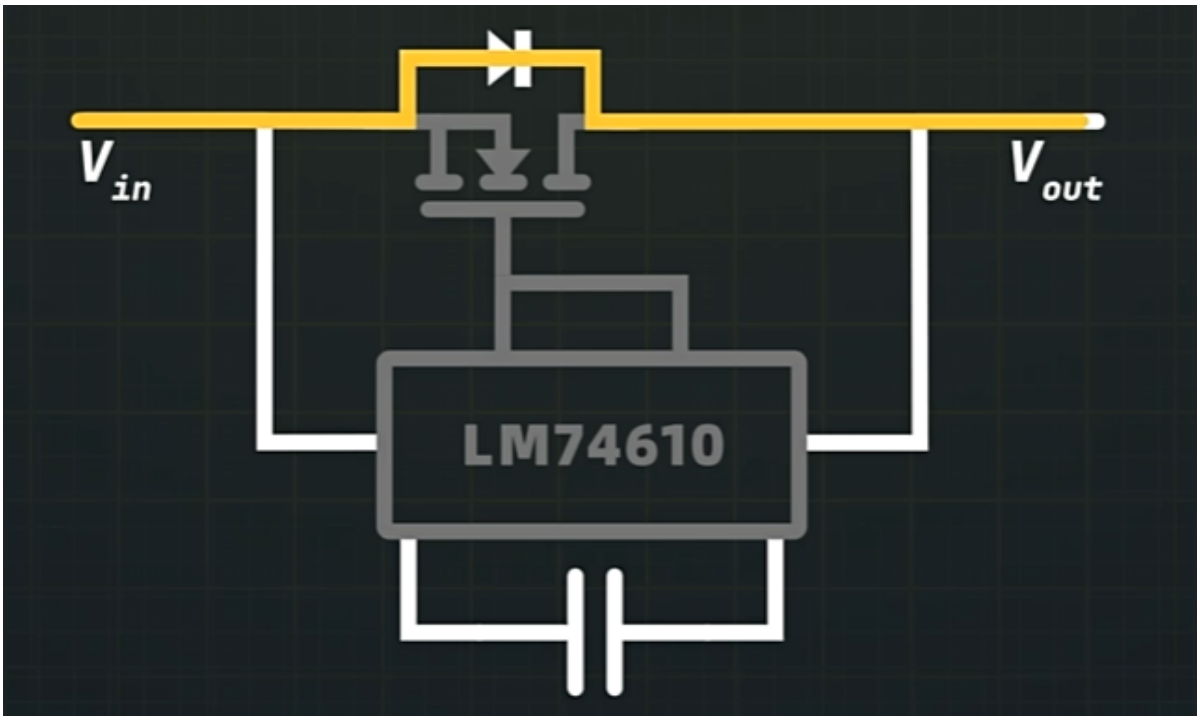

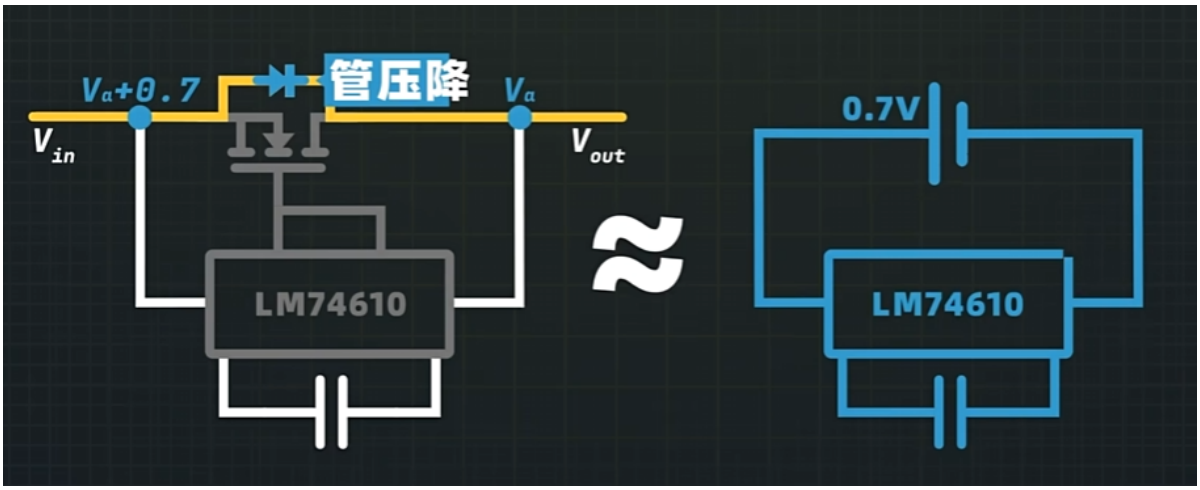
Vα+0.7
管压降
Vα
Vin
Vout
LM74610
≈
0.7V
LM74610