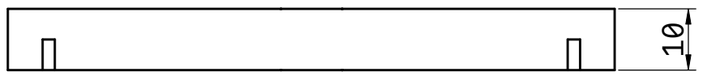

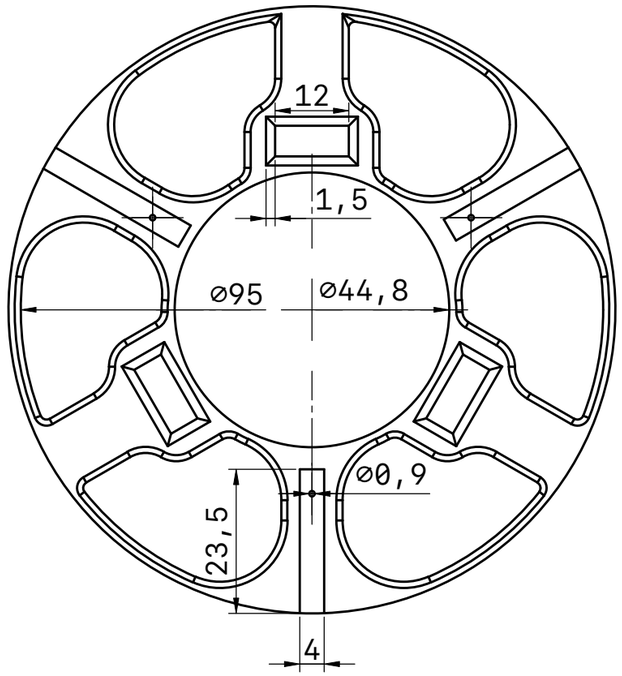

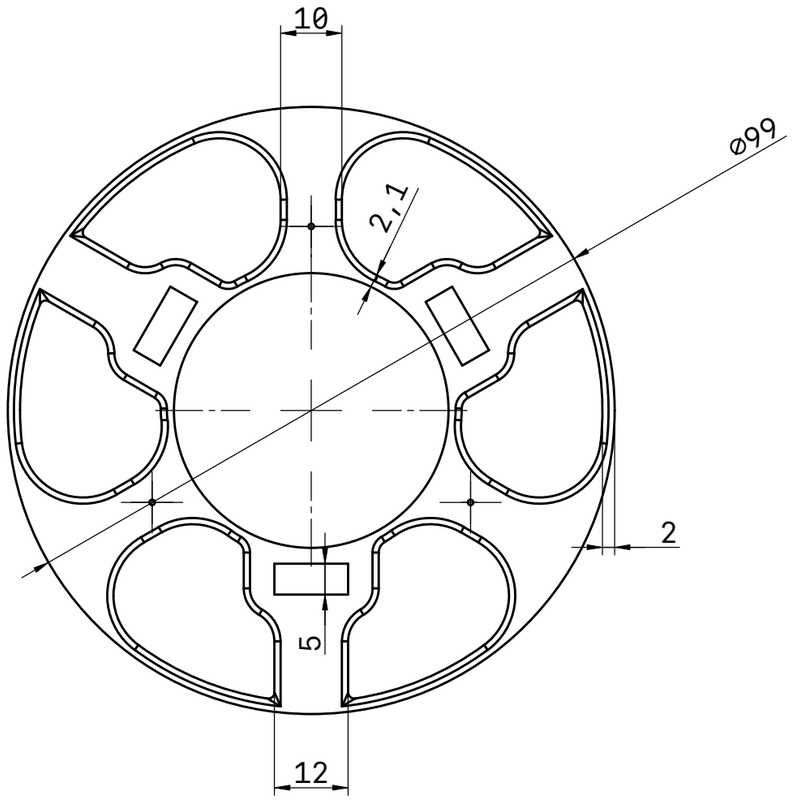

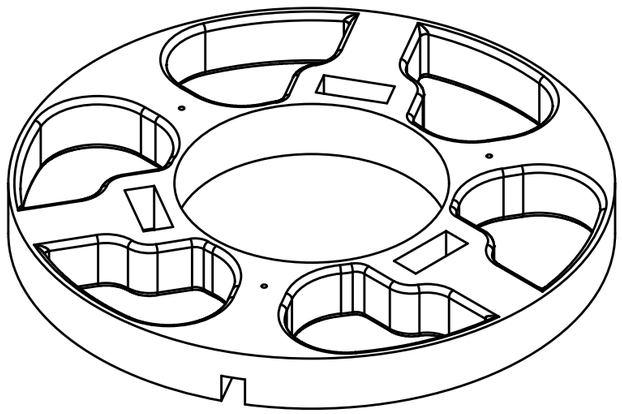

TITLE		
FinsUp3.0		
UNITS mm	PROJ. ANG.	SIZE A3
SCALE 1:1	LAST UPDATED 04/02/26	SHEET 1/1