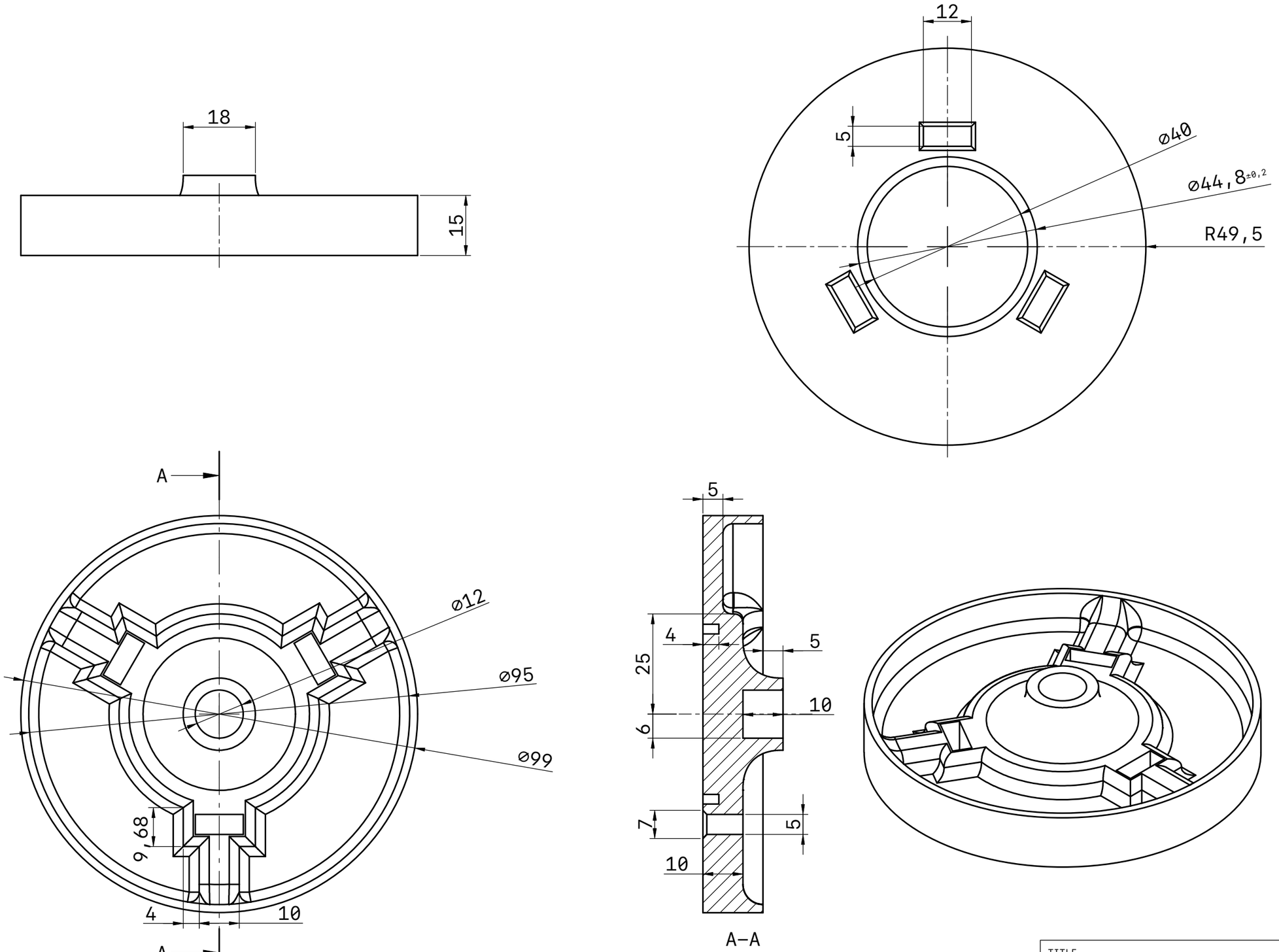

TITLE		
Paratia		
UNITS mm	PROJ. ANG.	SIZE A3
SCALE 1:1	LAST UPDATED 04/02/26	SHEET 1/1