変更 REVISIONS			
回数 REV. MARK	日付 DATE	記事 CONTENTS	変更者 REVISED BY

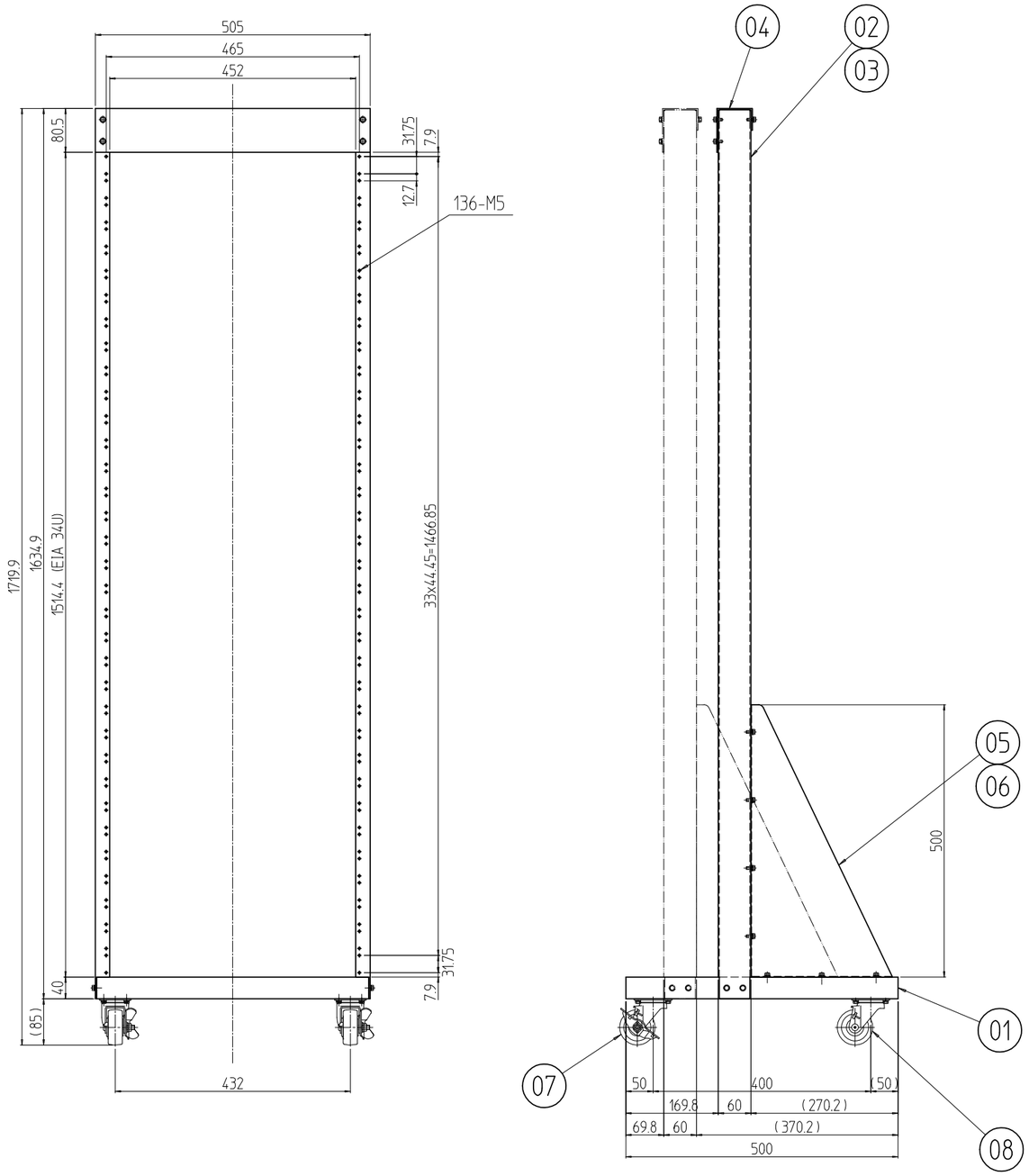

個数 QUANTITY	No.	図番 DRAWING No.	部品名 PART NAME	材質 MATERIAL	仕上 FINISH
2	08		キャスター ストッパー無し	Fe / 合成ゴム	三価クロム化成処理 /「ブラック」
2	07		キャスター ストッパー付き		
1	06		ステー 1700(L)	SECC t1.2	「ホワイトグレイ」7.5Y7.4/0.8(25)メラミン塗装
1	05		ステー 1700(R)		
1	04		上部ハリ	SEHC t2.3	
1	03		パネルマウントアングル 1701(L)		
1	02		パネルマウントアングル 1701(R)		
1	01		ベース 1700	SEHC t2.0	

RO-1701WG	MODEL 型式	単位 UNIT mm	設計 DESIGNED / 検図 CHECKED / 承認 APPROVED	図名 TITLE: 外観寸法
		尺度 SCALE 1 : 10		品名 NAME: ROオープンラック
		出図		型式 MODEL: RO-1701WG
		IDEAL 摂津金属工業株式会社		図番 DRAWING No.: RO-140011