LISTE DES BRIDES D'ISOLEMENT

Brides N°	Localisation du plan de bride	N° de ligne	Spec.	Diam. de la bride	Observation
1	Entrée E.D.M.	4"WC-X0027	1082	4"	
2	Entrée propane vers E-05.15	3"PP-X0386	1911	3"	
3	Sortie propane vers F.G	1"PP-X0377	903	2"	
4	Sortie E.D.M.	4"WCR-X0049	1082	4"	
5	Sortie propane vers F-05.16	2"PP-X0385	1911	2"	

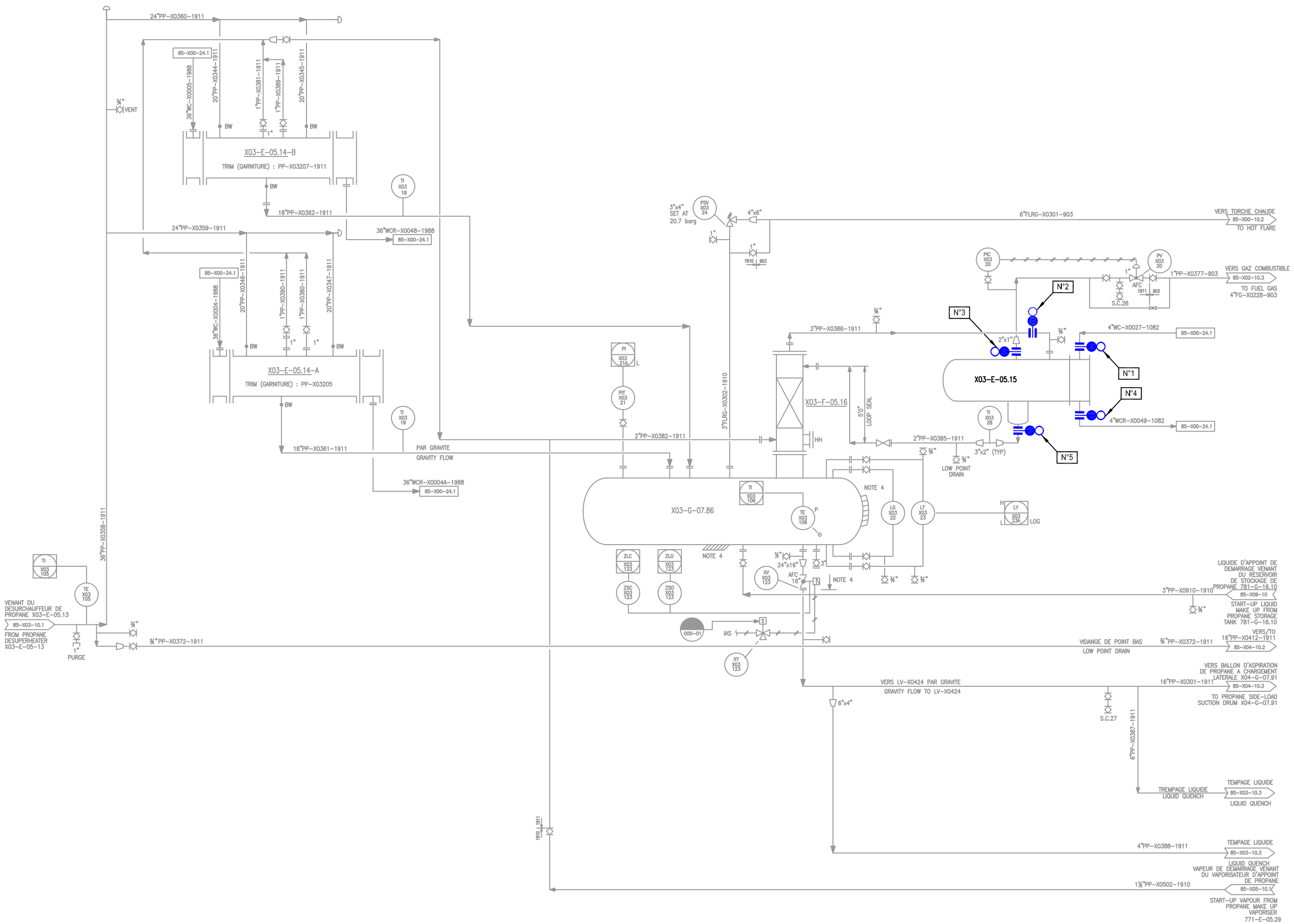

PLAN DE REFERENCE

P&ID 85-X03-10.2

REV.	DATE	REVISION	BY	CHK	GFTG SUPV	DESN ENGR	PROJ MGR	CLIENT
0	29-05-2006	EMIS POUR INSTALLATION	BB					

ECHELLE / SCALE: NONE — ETAILE / DRAWN: B.BOURA — VERIFIE / CHECKED:

S O N A T R A C H
ALGERIE

SONATRACH UNITE DE GNL
RENOVATION COMPLEXE GL1.Z
BETHIOUA, ALGERIE

SONATRACH LNG PLANT
GL1.Z RENOVATION
BETHIOUA, ALGERIA

PROCEDURE DE MISE SOUS JOINT PLEINS DE L'ECHANGEUR X03-E-05.15

JOB N°	DRAWING N°	REV.
T-1087	DS X03-E-05.15	0

PROCEDURE DE MISE SOUS JOINTS PLEINS DE L'ECHANGEUR (X03-E-05.15) POUR TRAVAUX & INSPECTION

Bride N°	Localisation du plan de bride	N° de Ligne	Spécification des brides	Dimensions des brides	Observations	P&ID N°
1	Entrée E.D.M.	4"WC-X0027	1082	4"		85-X03-10.2
2	Entrée propane vers E-05.15	3"PP-X0386	1911	3"		85-X03-10.2
3	Sortie propane vers F.G.	1"PP-X0377	903	2"		85-X03-10.2
4	Sortie E.D.M.	4"WCR-X0049	1082	4"		85-X03-10.2
5	Sortie propane vers F-05.16	2"PP-X0385	1911	2"		85-X03-10.2

	DATE	SIGNATURE
DEPARTEMENT TECHNIQUE	05/05/2014	
DEPARTEMENT PRODUCTION	10/05/14	