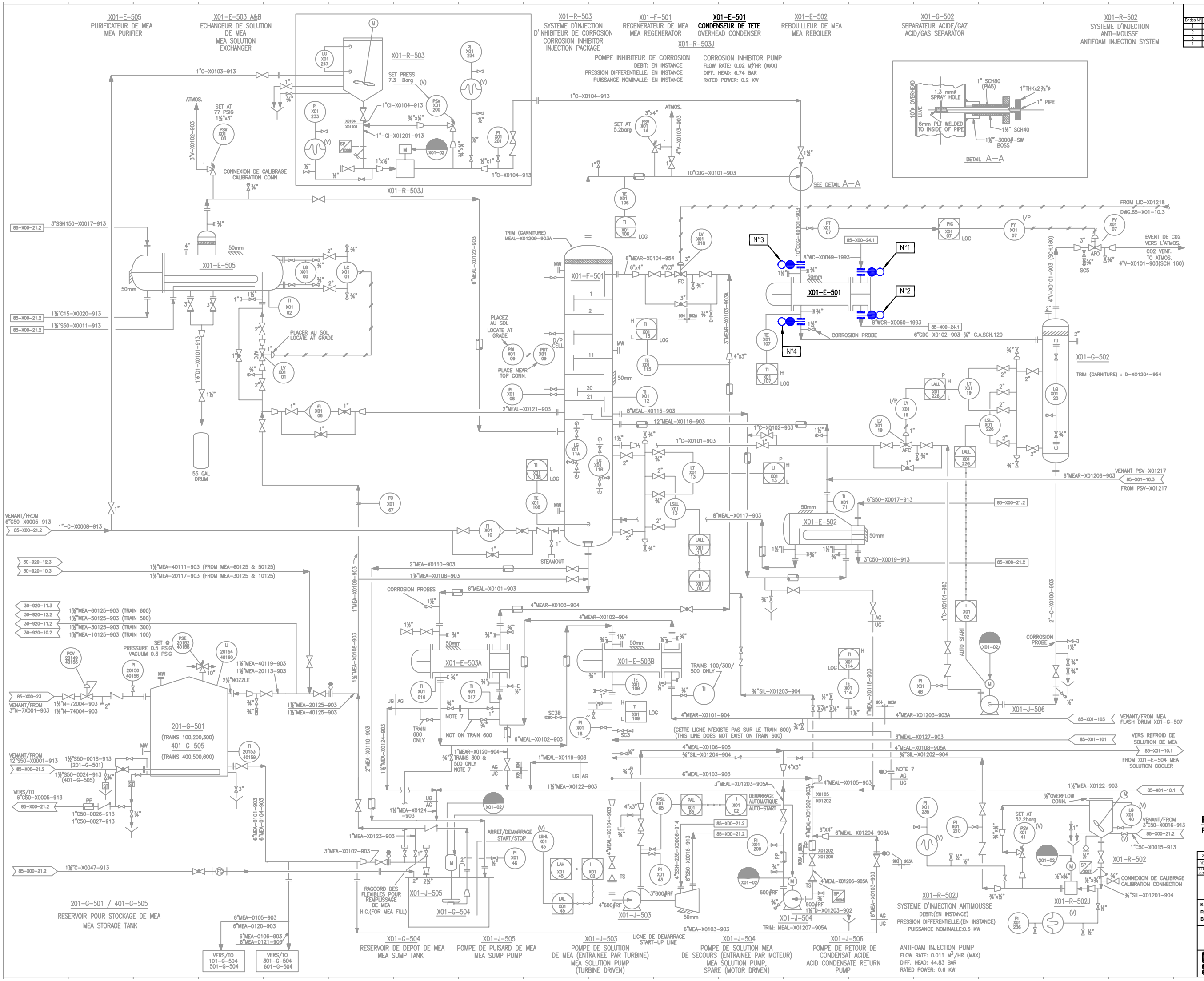

LISTE DES BRIDES D'ISOLEMENT

Brides N°	Localisation du plan de bride	N° de ligne	Spec.	Diam. de la bride	Observation
1	Entrée E.D.M.	8"WC-X0049	1993	8"	
2	Sortie E.D.M.	8"WCR-X0060	1993	8"	
3	Ligne CDG vers E-501	10"CDG-X0101	903	10"	
4	Ligne CDG vers G-502	6"CDG-X0102	903	6"	

PLAN DE REFERENCE
P&ID 85-X01-10.2

REV.	DATE	REVISION	BY	CHK	DPTO DISP	DESIN ENGR	PROJ ENGR	CLIENT
0	04-05-2005	EMIS POUR INSTALLATION	BB					

ECHELLE / SCALE: NONE — ETABLI / DRAWN: B.BOURA — VERIFIE / CHECKED:

S O N A T R A C H
ALGERIE

SONATRACH UNITE DE GNL
RENOVATION COMPLEXE GL1.Z
BETHIOUA, ALGERIE

SONATRACH LNG PLANT
GL1.Z RENOVATION
BETHIOUA, ALGERIA

PROCEDURE DE MISE SOUS JOINT PLEINS DE L'ECHANGEUR XO1-E-501

JOB N°	DRAWING N°	REV.
T-1087	DS X01-E-501	0

PROCEDURE DE MISE SOUS JOINTS PLEINS DE L'ECHANGEUR (X01-E-501) POUR TRAVAUX & INSPECTION

Bride N°	Localisation du plan de bride	N° de Ligne	Spécification des brides	Dimensions des brides	Epaisseurs des brides	Observations	P&ID N°
1	Entrée E.D.M.	8"WC-X0049	1993	8"			DS X01-E-501 Rév 0
2	Sortie E.D.M.	8"WCR-X0060	1993	8"			DS X01-E-501 Rév 0
3	Ligne CDG vers E-501	10"CDG-X0101	903	10"			DS X01-E-501 Rév 0
4	Ligne CDG vers G-502	6"CDG-X0102	903	6"			DS X01-E-501 Rév 0

	DATE	SIGNATURE
DEPARTEMENT TECHNIQUE	09/04/2012	
DEPARTEMENT PRODUCTION	24/04/2012	