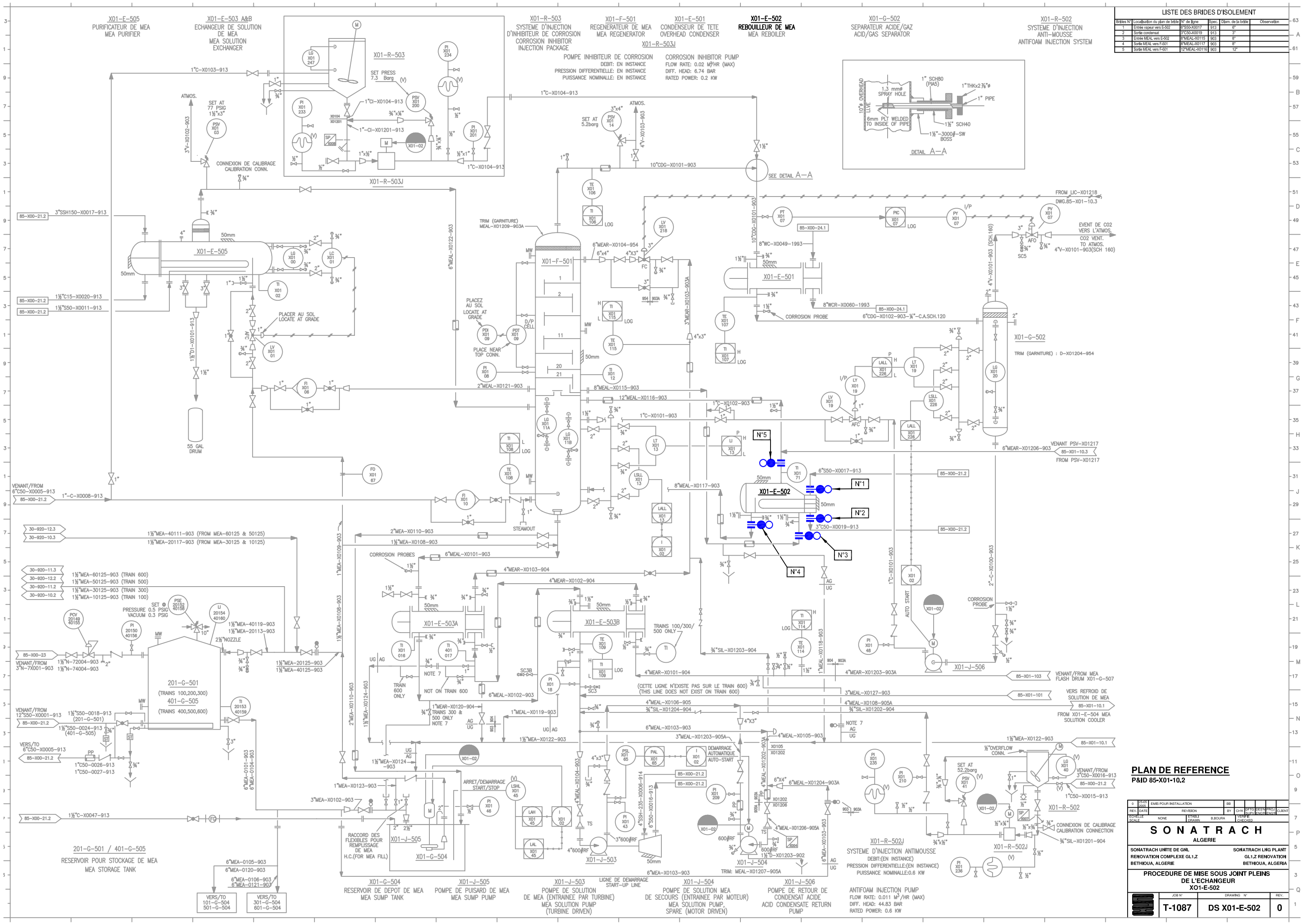

LISTE DES BRIDES D'ISOLEMENT

Brides N°	Localisation du plan de bride	N° de ligne	Spec.	Diam. de la bride	Observation
1	Entrée vapeur vers E-502	6"S50-X00017	913	6"	
2	Sortie condensat	3"C50-X00019	913	3"	
3	Entrée MEAL vers E-502	8"MEAL-X01115	903	8"	
4	Sortie MEAL vers F-501	8"MEAL-X01117	903	8"	
5	Sortie MEAL vers F-501	12"MEAL-X01116	903	12"	

PLAN DE REFERENCE

P&ID 85-X01-10.2

REV.	DATE	REVISION	BY	CHK	OPTO	DESIG	PROJ	CLIENT
0	25-05-2005	EMIS POUR INSTALLATION	BB					

ECHELLE SCALE: NONE | ETABLI DRAWN: B.BOURA | VERIFIE CHECKED:

SONATRACH
ALGERIE

SONATRACH UNITE DE GNL
RENOVATION COMPLEXE GL1.Z
BETHIOUA, ALGERIE

SONATRACH LNG PLANT
GL1.Z RENOVATION
BETHIOUA, ALGERIA

PROCEDURE DE MISE SOUS JOINT PLEINS DE L'ECHANGEUR X01-E-502

JOB N°	DRAWING N°	REV.
T-1087	DS X01-E-502	0

PROCEDURE DE MISE SOUS JOINTS PLEINS DE L'ECHANGEUR (X01-E-502) POUR TRAVAUX & INSPECTION

Bride N°	Localisation du plan de bride	N° de Ligne	Spécification des brides	Dimensions des brides	Epaisseurs des brides	Observations	P&ID N°
1	Entrée vapeur vers E-502	6"S50-X0017	913	6"			DS X01-E-502 Rév 0
2	Sortie condensât	3"C50-X0019	913	3"			DS X01-E-502 Rév 0
3	Entrée MEAL vers E-502	8"MEAL-X0115	903	8"			DS X01-E-502 Rév 0
4	Sortie MEAL vers F-501	8"MEAL-X0117	903	8"			DS X01-E-502 Rév 0
5	Sortie MEAL vers F-501	12"MEAL-X0116	903	12"			DS X01-E-502 Rév 0

	DATE	SIGNATURE
DEPARTEMENT TECHNIQUE	09/04/2012	
DEPARTEMENT PRODUCTION	23/04/2012	