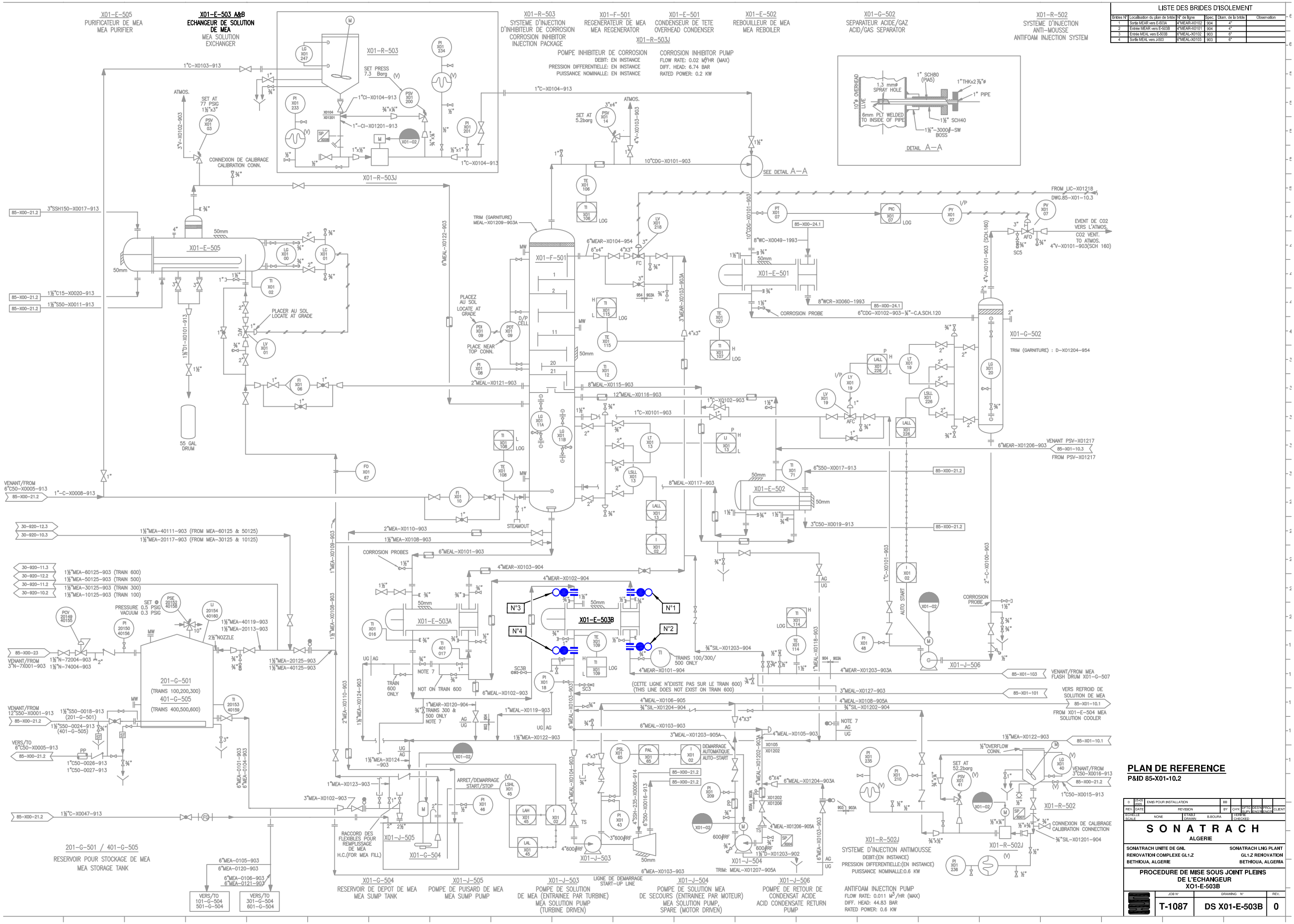

LISTE DES BRIDES D'ISOLEMENT

Brides N°	Localisation du plan de bride	N° de ligne	Spec.	Diam. de la bride	Observation
1	Sortie MEAR vers E-503A	4"MEAR-X0102	904	4"	
2	Entree MEAR vers E-503B	4"MEAR-X0101	904	4"	
3	Entree MEAL vers E-503B	6"MEAL-X0102	903	6"	
4	Sortie MEAL vers J-503	6"MEAL-X0103	903	6"	

PLAN DE REFERENCE

P&ID 85-X01-10.2

REV.	DATE	REVISION	BY	CHK	OPTG SUPV	DESN ENGR	PROJ ENGR	CLIENT
0	25-05-2005	EMIS POUR INSTALLATION	BB					

ECHELLE / SCALE: NONE — ETABLI / DRAWN: B.BOURA — VERIFIE / CHECKED:

S O N A T R A C H
ALGERIE

SONATRACH UNITE DE GNL
RENOVATION COMPLEXE GL1.Z
BETHIOUA, ALGERIE

SONATRACH LNG PLANT
GL1.Z RENOVATION
BETHIOUA, ALGERIE

PROCEDURE DE MISE SOUS JOINT PLEINS DE L'ECHANGEUR XO1-E-503B

JOB N°	DRAWING N°	REV.
T-1087	DS X01-E-503B	0

PROCEDURE DE MISE SOUS JOINTS PLEINS DE L'ECHANGEUR (X01-E-503B) POUR TRAVAUX & INSPECTION

Bride N°	Localisation du plan de bride	N° de Ligne	Spécification des brides	Dimensions des brides	Epaisseurs des brides (mm)	Observations	P&ID N°
1	Sortie MEAR vers E-503A	4"MEAR-X0102	904	4"			DS X01-E-503B Rév 0
2	Entrée MEAR vers E-503B	4"MEAR-X0101	904	4"			DS X01-E-503B Rév 0
3	Entrée MEAL vers E-503B	6"MEAL-X0102	903	6"			DS X01-E-503B Rév 0
4	Sortie MEAL vers E-503B	6"MEAL-X0103	903	6"			DS X01-E-503B Rév 0

	DATE	SIGNATURE
DEPARTEMENT TECHNIQUE	09/04/2012	
DEPARTEMENT PRODUCTION	23/04/2012	