## LISTE DES BRIDES D'ISOLEMENT

| Brides N° | Localisation du plan de bride | N° de ligne | Spec. | Diam. de la bride | Observation |
|---|---|---|---|---|---|
| 1 | Sortie MEAL vers F-501 | 6"MEAL-X0122 | 903 | 6" | |
| 2 | Entrée vapeur 10.3bar vers E-505 | 3"SSH150-X0017 | 913 | 3" | |
| 3 | Sortie condensat | 1 1/2"C50-X0020 | 913 | 1-1/2" | |
| 4 | Entrée vapeur 3.45bar vers E-505 | 1 1/2"S50-X0011 | 913 | 1-1/2" | |
| 5 | Entrée MEA vers E-505 | 1"MEA-X0109 | 903 | 2" | |

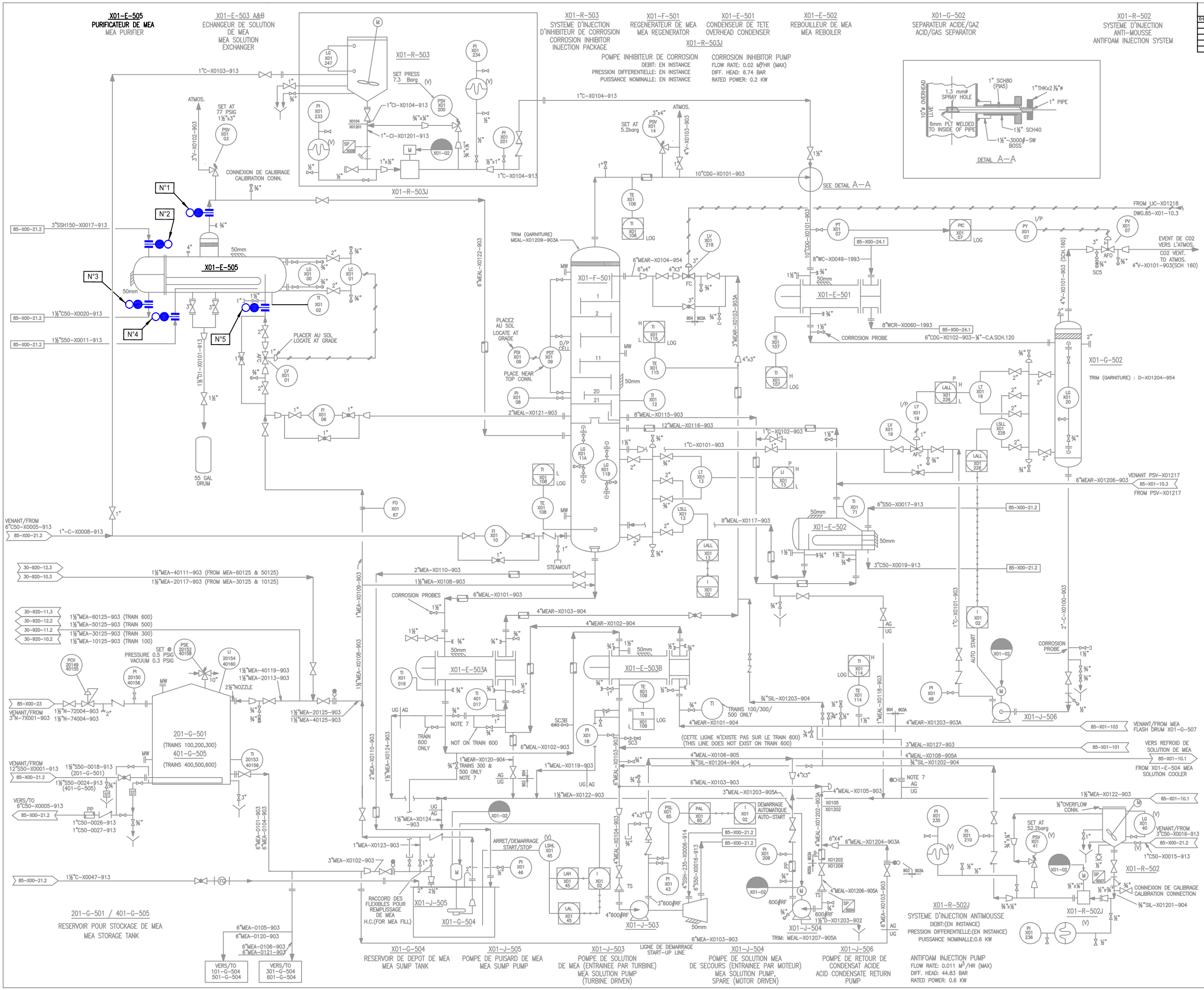


## PLAN DE REFERENCE

P&ID 85-X01-10.2

| REV. | DATE | REVISION | BY | CHK | OPTO SUPV | DES'N ENG | PROJ ENG | CLIENT |
|---|---|---|---|---|---|---|---|---|
| 0 | 25-05-2005 | EMIS POUR INSTALLATION | BB | | | | | |

ECHELLE / SCALE: NONE — ETABLI / DRAWN: B.BOURA — VERIFIE / CHECKED:

**S O N A T R A C H**
ALGERIE

SONATRACH UNITE DE GNL
RENOVATION COMPLEXE GL1.Z
BETHIOUA, ALGERIE

SONATRACH LNG PLANT
GL1.Z RENOVATION
BETHIOUA, ALGERIA

**PROCEDURE DE MISE SOUS JOINT PLEINS DE L'ECHANGEUR XO1-E-505**

| JOB N° | DRAWING N° | REV. |
|---|---|---|
| T-1087 | DS X01-E-505 | 0 |

# PROCEDURE DE MISE SOUS JOINTS PLEINS DE L'ECHANGEUR (X01-E-505) POUR TRAVAUX & INSPECTION

| Bride N° | Localisation du plan de bride | N° de Ligne | Spécification des brides | Dimensions des brides | Epaisseurs des brides (mm) | Observations | P&ID N° |
|---|---|---|---|---|---|---|---|
| 1 | Sortie MEAL vers F-501 | 6"MEAL-X0122 | 903 | 6" | | | DS X01-E-505 Rév 0 |
| 2 | Entrée vapeur 10.3bar vers E-505 | 3"SSH150-X0017 | 913 | 3" | | | DS X01-E-505 Rév 0 |
| 3 | Sortie condensât | 1 ½"C50-X0020 | 913 | 1 1/2" | | | DS X01-E-505 Rév 0 |
| 4 | Entrée vapeur 3.45bar vers E-505 | 1 ½"S50-X0011 | 913 | 1 1/2" | | | DS X01-E-505 Rév 0 |
| 5 | Entrée MEA vers E-505 | 1"MEA-X0109 | 903 | 2" | | | DS X01-E-505 Rév 0 |

| | DATE | SIGNATURE |
|---|---|---|
| DEPARTEMENT TECHNIQUE | 09/04/2012 | |
| DEPARTEMENT PRODUCTION | 23/04/2012 | |