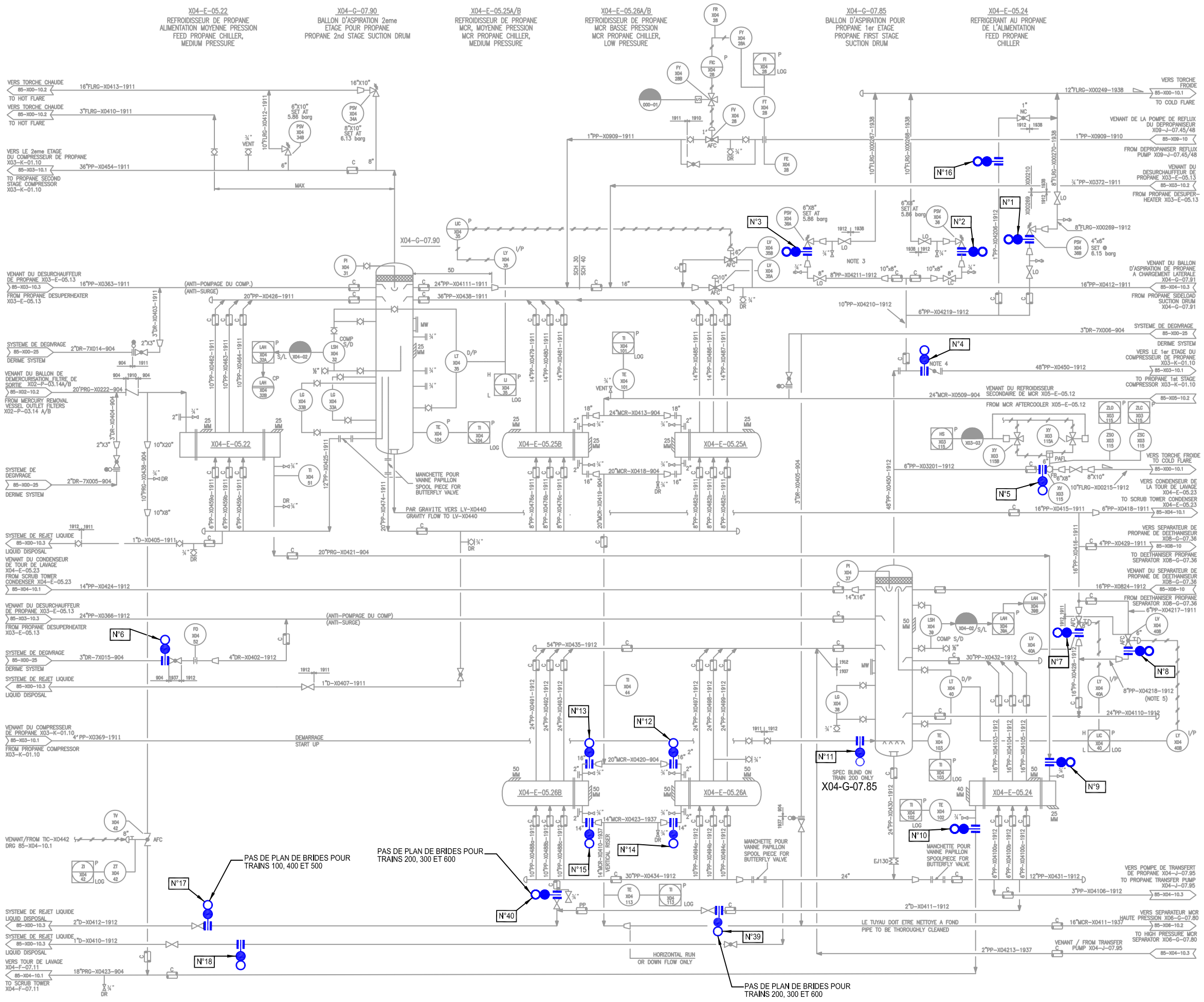

NOTES

POUR LA LISTE DU MATERIEL ET LOCALISATION DES PLANS DE BRIDES VOIR DS X04-G-07.85 / 7

PLAN DE REFERENCE

P&ID 85-X04-10.2

REV.	DATE	REVISION	BY	CH'K	DFTG SUPV	DES'N ENG'R	PROJ ENG'R	CLIENT
1	14-05 2014	MISE A JOUR	YB					
0	07-07 2004	EMIS POUR INSTALLATION	BB					

ECHELLE / SCALE: NONE — ETABLI / DRAWN: B.BOURA — VERIFIE / CHECKED:

S O N A T R A C H

ALGERIE

SONATRACH UNITE DE GNL — SONATRACH LNG PLANT
RENOVATION COMPLEXE GL1.Z — GL1.Z RENOVATION
BETHIOUA, ALGERIE — BETHIOUA, ALGERIA

ISOLEMENT PAR SPECTACLE BLIND POUR PENETRATION DU X04-G-07.85

JOB N°	DRAWING N°	REV.
T-1087	DS X04-G-07.85/1	1

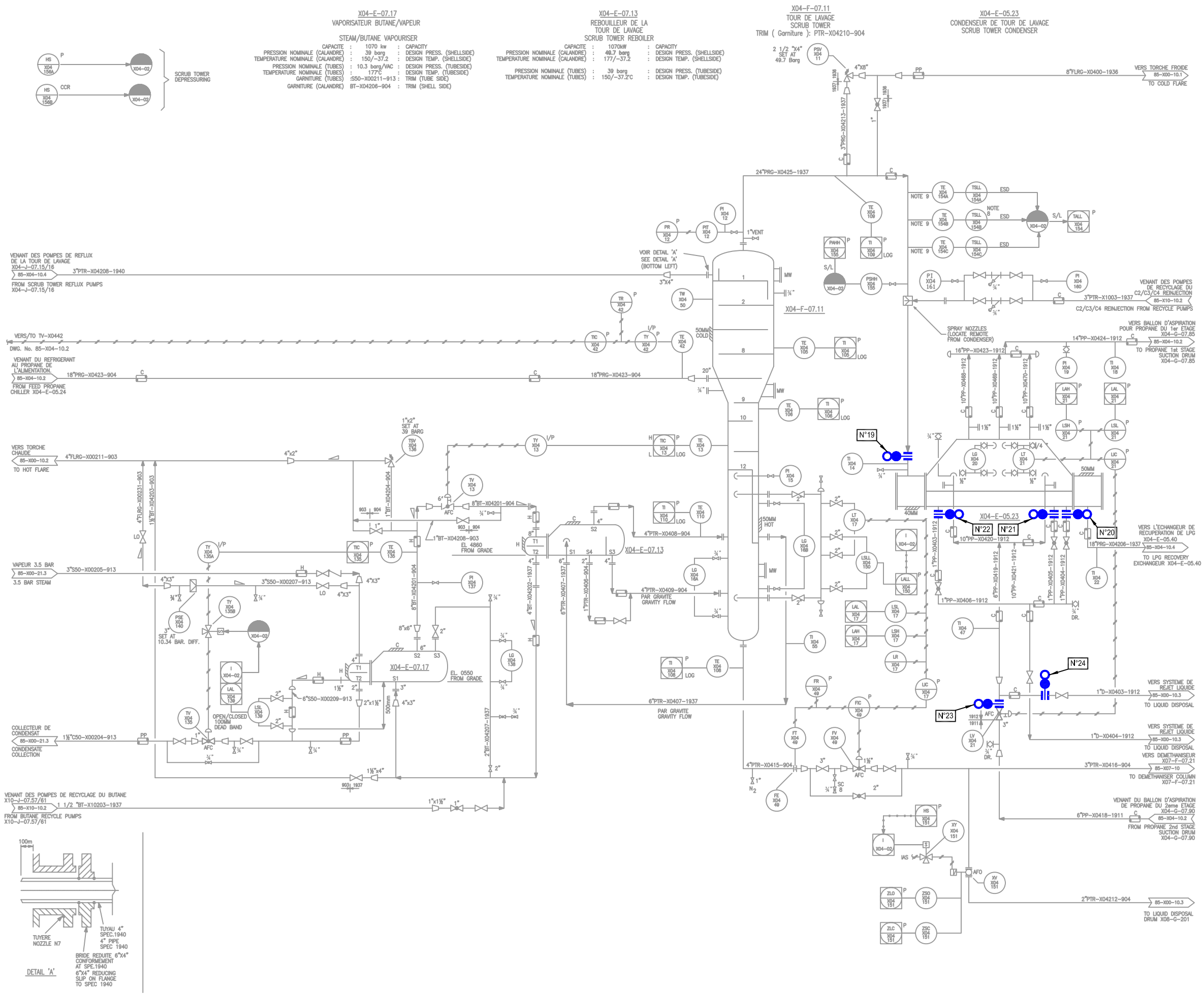

NOTES

POUR LA LISTE DU MATERIEL ET LOCALISATION DES PLANS DE BRIDES VOIR DS X04-G-07.85 / 7

PLAN DE REFERENCE

P&ID 85-X04-10.1

REV.	DATE	REVISION	BY	CH'K	DFTG SUPV	DES'N ENGR	PROJ ENGR	CLIENT
0	07-07 2004	EMIS POUR INSTALLATION	BB					

ECHELLE / SCALE: NONE — ETABLI / DRAWN: B.BOURA — VERIFIE / CHECKED:

S O N A T R A C H
ALGERIE

SONATRACH UNITE DE GNL
RENOVATION COMPLEXE GL1.Z
BETHIOUA, ALGERIE

SONATRACH LNG PLANT
GL1.Z RENOVATION
BETHIOUA, ALGERIA

ISOLEMENT PAR SPECTACLE BLIND POUR PENETRATION DU X04-G-07.85

JOB N°	DRAWING N°	REV.
T-1087	DS X04-G-07.85/2	0

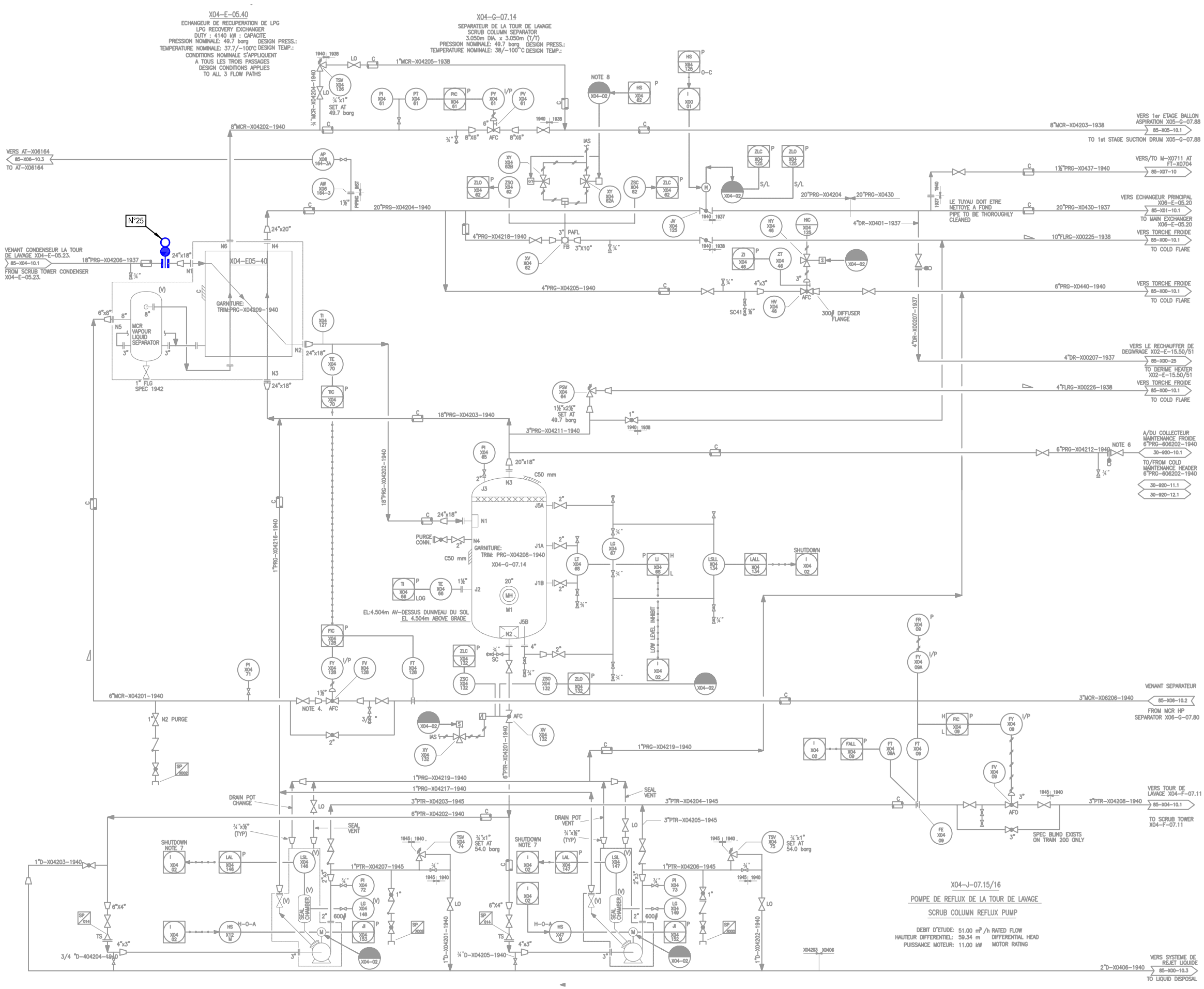

NOTES

POUR LA LISTE DU MATERIEL ET LOCALISATION DES PLANS DE BRIDES VOIR DS X04-G-07.85 / 7

PLAN DE REFERENCE

P&ID 85-X04-10.4

REV.	DATE	REVISION	BY	CH'K	DFTG SUPV	DES'N ENG'R	PROJ ENG'R	CLIENT
0	07-07 2004	EMIS POUR INSTALLATION	BB					

ECHELLE / SCALE: NONE — ETABLI / DRAWN: B.BOURA — VERIFIE / CHECKED

S O N A T R A C H

ALGERIE

SONATRACH UNITE DE GNL — SONATRACH LNG PLANT
RENOVATION COMPLEXE GL1.Z — GL1.Z RENOVATION
BETHIOUA, ALGERIE — BETHIOUA, ALGERIA

ISOLEMENT PAR SPECTACLE BLIND POUR PENETRATION DU X04-G-07.85

JOB N°	DRAWING N°	REV.
T-1087	DS X04-G-07.85/3	0

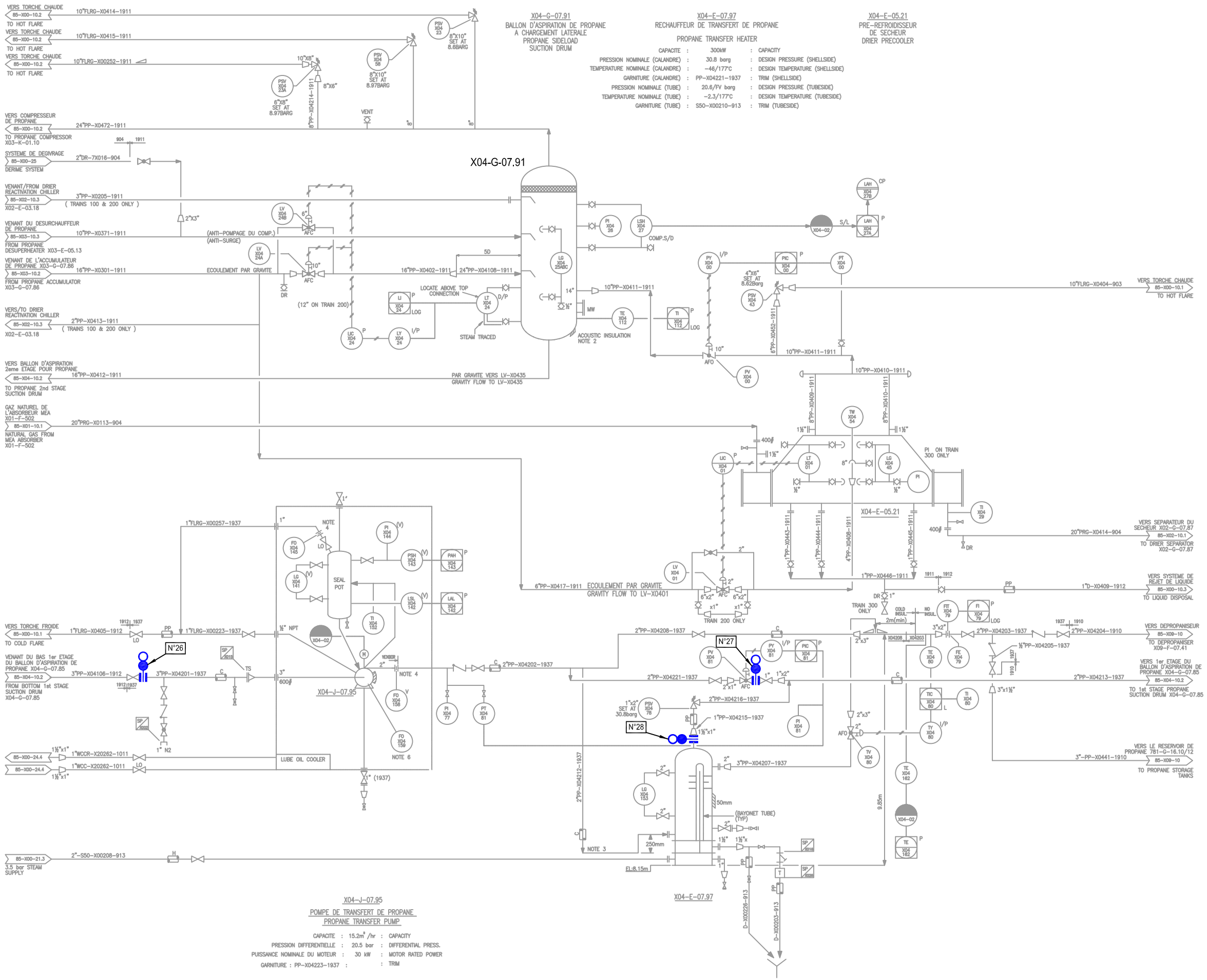

NOTES

POUR LA LISTE DU MATERIEL ET LOCALISATION DES PLANS DE BRIDES VOIR DS X04-G-07.85 / 7

PLAN DE REFERENCE

P&ID 85-X04-10.3

REV.	DATE	REVISION	BY	CH'K	DFTG SUPV	DES'N ENGR	PROJ ENGR	CLIENT
0	07-07 2004	EMIS POUR INSTALLATION	BB					

ECHELLE / SCALE : NONE — ETABLI / DRAWN : B.BOURA — VERIFIE / CHECKED

S O N A T R A C H
ALGERIE

SONATRACH UNITE DE GNL
RENOVATION COMPLEXE GL1.Z
BETHIOUA, ALGERIE

SONATRACH LNG PLANT
GL1.Z RENOVATION
BETHIOUA, ALGERIA

ISOLEMENT PAR SPECTACLE BLIND POUR PENETRATION DU X04-G-07.85

JOB N°	DRAWING N°	REV.
T-1087	DS X04-G-07.85/4	0

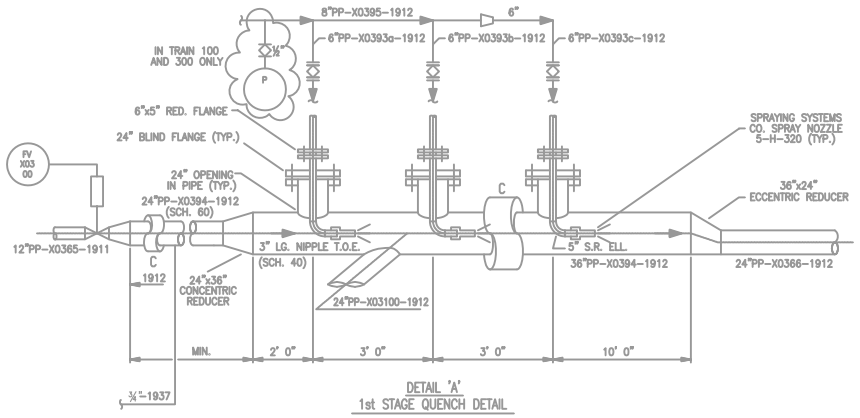

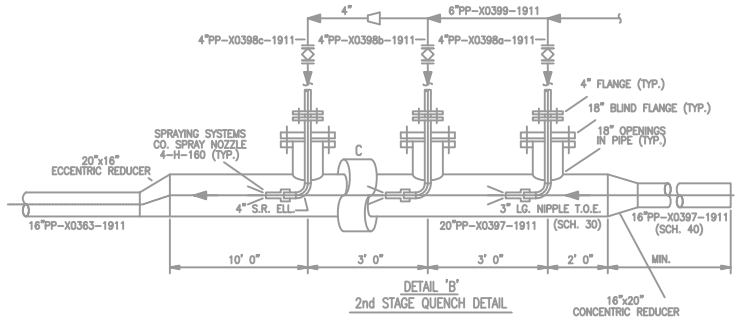

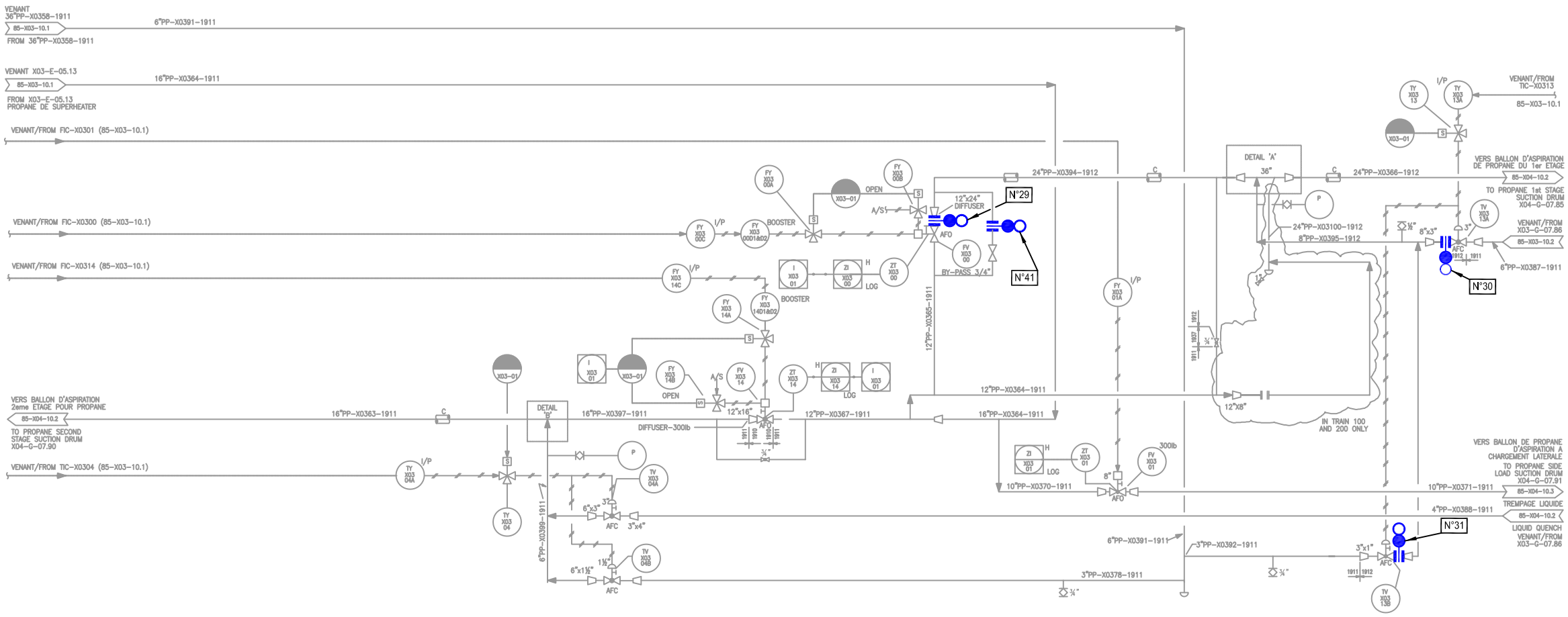

NOTES

POUR LA LISTE DU MATERIEL ET LOCALISATION DES PLANS DE BRIDES VOIR DS X04-G-07.85 / 7

PLAN DE REFERENCE

P&ID 85-X03-10.3

REV.	DATE	REVISION	BY	CHK	DFTG SUPV	DES'N ENG'R	PROJ ENG'R	CLIENT
1	14-05 2014	EMIS POUR INSTALLATION	YB					
0	07-07 2004	EMIS POUR INSTALLATION	BB					

ECHELLE / SCALE: NONE — ETABLI / DRAWN: B.BOURA — VERIFIE / CHECKED:

S O N A T R A C H

ALGERIE

SONATRACH UNITE DE GNL
RENOVATION COMPLEXE GL1.Z
BETHIOUA, ALGERIE

SONATRACH LNG PLANT
GL1.Z RENOVATION
BETHIOUA, ALGERIA

ISOLEMENT PAR SPECTACLE BLIND POUR PENETRATION DU X04-G-07.85

JOB N°	DRAWING N°	REV.
T-1087	DS X04-G-07.85/5	1

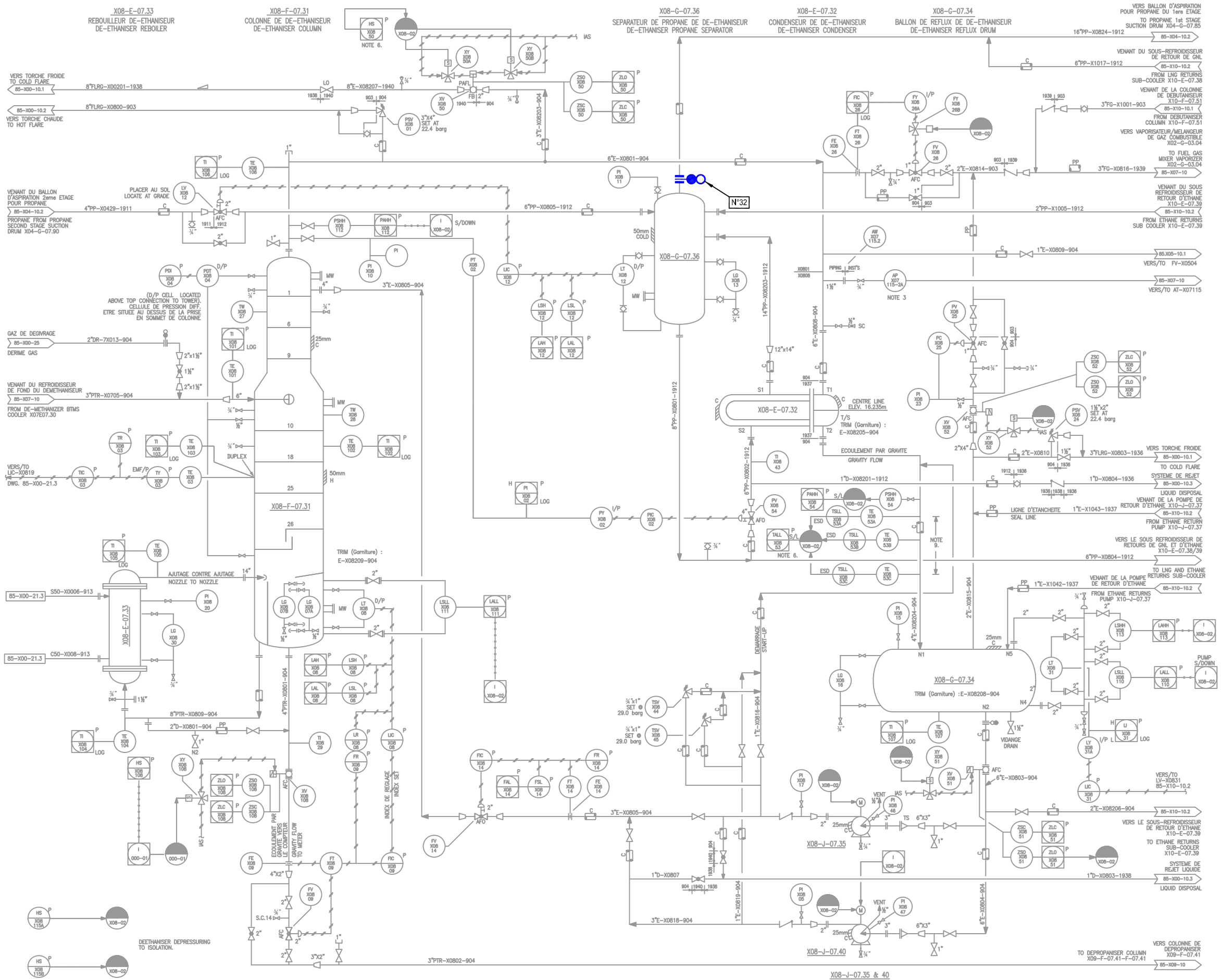

NOTES

POUR LA LISTE DU MATERIEL ET LOCALISATION DES PLANS DE BRIDES VOIR DS X04-G-07.85 / 7

PLAN DE REFERENCE

P&ID 85-X08-10

REV.	DATE	REVISION	BY	CH'K	DFTG SUPV	DES'N ENGR	PROJ ENGR	CLIENT
0	07-07 2004	EMIS POUR INSTALLATION	BB					

ECHELLE / SCALE: NONE — ETABLI / DRAWN: B.BOURA — VERIFIE / CHECKED

S O N A T R A C H
ALGERIE

SONATRACH UNITE DE GNL
RENOVATION COMPLEXE GL1.Z
BETHIOUA, ALGERIE

SONATRACH LNG PLANT
GL1.Z RENOVATION
BETHIOUA, ALGERIA

ISOLEMENT PAR SPECTACLE BLIND
POUR PENETRATION
DU X04-G-07.85

JOB N°	DRAWING N°	REV.
T-1087	DS X04-G-07.85/6	0

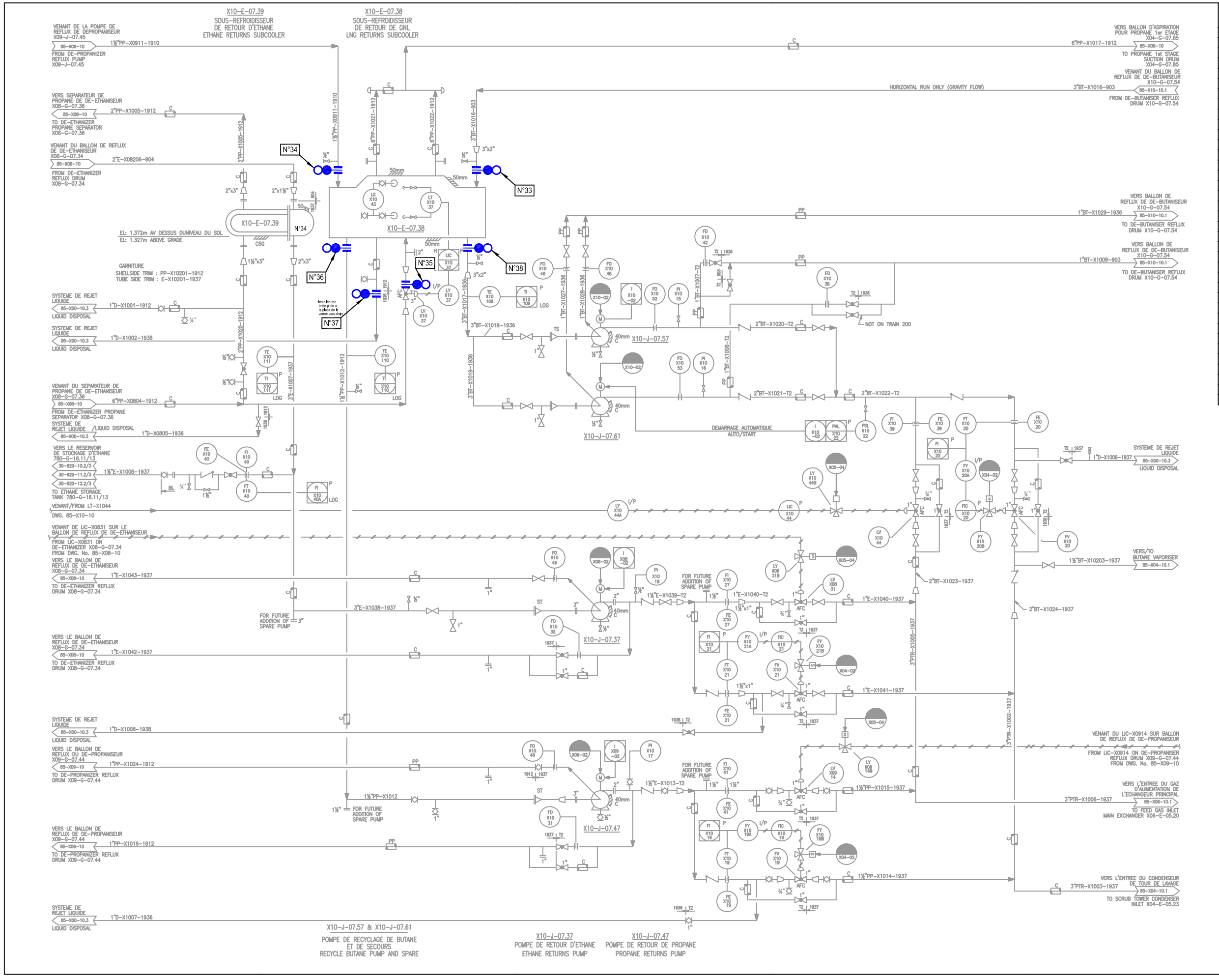

LISTE DES BRIDES D'ISOLEMENT

Brides N°	Localisation du plan de bride	N° de ligne	Spec.	Observation
1	Amont de la PSV-X0436B	6"PP-X04219	1912	Brider au niveau de la tubulure
2	Amont de la PSV-X0436	8"PP-X04211	1912	Brider au niveau de la tubulure
3	Amont de la PSV-X0436A	8"PP-X04211	1912	Brider au niveau de la tubulure
4	Aspiration 1ère étage propane	48"PP-X0450	1912	Brider au niveau de la tubulure
5	Amont de la XV-X03115	8"PP-X03201	1912	Brider au niveau de la tubulure
6	Gaz de dégivrage vers G-07.85	3"DR-7X015	904	Brider au niveau du plan de bride
7	Alimentation propane G-07.85	16"MCR-X0428	1912	Brider au niveau de la tubulure
8	Alimentation propane G-07.85	8"PP-X04218	1912	Brider au niveau de la LV-X0440B
9	Alimentation GN vers E-05.24	20"PRG-X0421	904	Brider au niveau de la tubulure
10	Sortie GN du E-05.24	18"PRG-X0423	904	Brider au niveau de la tubulure
11	Ligne de démarrage vers G-07.85	4"PP-X0369	1911	Brider au niveau du plan de bride
12	Alimentation MCR vers E-05.26A	20"MCR-X0420	904	Brider au niveau de la tubulure
13	Alimentation MCR vers E-05.26B	20"MCR-X0420	904	Brider au niveau de la tubulure
14	Sortie MCR du E-05.26A	14"MCR-X0423	1937	Brider au niveau de la tubulure
15	Sortie MCR du E-05.26B	14"MCR-X0423	1937	Brider au niveau de la tubulure
16	By-pass de la PSV-X0436B	1"PP-X04206	1912	Voir ISO (PP-X04219)
17	Ligne de drain des E-05.26A&B	2"D-X0412	1912	Brider au niveau de la vanne
18	Ligne de drain du E-05.24	1"D-X0410	1912	Voir ISO (PS-85-X04-24)
19	Alimentation GN vers E-05.23	24"PRG-X0425	1937	Brider au niveau de la tubulure
20	Ligne de drain du E-05.23	1"PP-X0404	1912	Brider au niveau de la tubulure
21	Ligne de drain du E-05.23	1"PP-X0405	1912	Brider au niveau de la tubulure
22	Ligne de drain du E-05.23	1"PP-X0403	1912	Brider au niveau de la tubulure
23	Alimentation propane vers E-05.23	6"PP-X0418	1911	Brider en aval de la LV-X0421
24	Ligne de drain propane du E-05.23	1"D-X0403	1912	Voir ISO (PS-85-X04-36)
25	Alimentation GN vers E-05.40	18"PRG-X04206	1937	Brider au niveau de la tubulure
26	Alimentation propane vers J-07.95	3"PP-X04106	1937	Brider au niveau du plan de bride
27	Retour propane vers G-07.85	2"PP-X04213	1937	Brider au niveau de la PV-X0481
28	Amont de la PSV-X0478	1"PP-X04215	1937	Brider au niveau de la tubulure
29	Aval de la vanne FV-X0300	24"PP-X0394	1912	Brider au niveau de la FV-X0300
30	Aval de la vanne TV-X0313A	8"PP-X0395	1912	Brider au niveau de la FV-X0300A
31	Aval de la vanne TV-X0313B	3"PP-X0392	1911	Brider au niveau de la FV-X0300B
32	Propane sortie G-07.36 vers G-07.85	16"PP-X0824	1912	Brider au niveau de la tubulure
33	Alimentation butane vers E-07.38	3"BT-X1016	903	Brider au niveau de la tubulure
34	Alimentation propane vers E-07.38	11/2"PP-X04106	1910	Brider au niveau du plan de bride
35	Alimentation propane vers E-07.38	6"PP-X0804	1912	Brider au niveau de la LV-X1037
36	Drain propane du E-07.38	1"D-X10002	1912	Brider au niveau de la tubulure

NOTES

LOCALISATION DES PLANS DE BRIDES

-DS X04-G-07.85 / 1
(1,2,3,4,5,6,7,8,9,10,11,12,13,14,15,16,17,18)
-DS X04-G-07.85 / 2 (19, 20, 21, 22, 23, 24)
-DS X04-G-07.85 / 3 (25)
-DS X04-G-07.85 / 4 (26, 27, 28)
-DS X04-G-07.85 / 5 (29, 30, 31)
-DS X04-G-07.85 / 6 (32)
-DS X04-G-07.85 / 7 (33, 34, 35, 36)

PLAN DE REFERENCE

P&ID 85-X10-10.2

REV.	DATE	REVISION	BY	CH'K	DFTG SUPV	DES'N ENGR	PROJ ENGR	CLIENT
0	07-07 2004	EMIS POUR INSTALLATION	BB					

ECHELLE / SCALE: NONE — ETABLI / DRAWN: B.BOURA — VERIFIE / CHECKED

S O N A T R A C H
ALGERIE

SONATRACH UNITE DE GNL
RENOVATION COMPLEXE GL1.Z
BETHIOUA, ALGERIE

SONATRACH LNG PLANT
GL1.Z RENOVATION
BETHIOUA, ALGERIA

ISOLEMENT PAR SPECTACLE BLIND POUR PENETRATION DU X04-G-07.85

JOB N°	DRAWING N°	REV.
T-1087	DS X04-G-07.85/7	0

PROCEDURE DE MISE SOUS JOINTS PLEINS DU BALLON (X04-G-07.85) POUR TRAVAUX & INSPECTION

Bride N°	Localisation du Plan de Bride	N° de Ligne	Spécification des brides	Dimensions des brides	Observations	P&ID N°
1	Amont de la PSV X0436B	6'' PP-X04219	1912	4''		85-X04-10.2
2	Amont de la PSV X0436	8'' PP-X04211	1912	6''		85-X04-10.2
3	Amont de la PSV X0436A	8'' PP-X04211	1912	6''		85-X04-10.2
4	Aspiration 1ere étage propane	48'' PP-X0450	1912	48''		85-X04-10.2
5	Amont de la XV-X03115	6''PP-X03201	1912	6''		85-X04-10.2
6	Gaz de dégivrage vers G-785	3'' DR-7X015	904	3'		85-X04-10.2
7	Alimentation propane G-785	16'' PP-X0428	1912	16''		85-X04-10.2
8	Alimentation propane G-785	8'' PP-X04218	1912	6''		85-X04-10.2
9	Alimentation GN vers E-05.24	20''PRG-X0421	904	20''		85-X04-10.2
10	Sortie GN du E-05.24	18''PRG-X0423	904	18''		85-X04-10.2
11	Ligne de démarrage vers G785	4"PP-X0369	1911	4''		85-X04-10.2
12	Alimentation MCR vers E-05.26A	20"MCR-X0420	904	16''		85-X04-10.2
13	Alimentation MCR vers E-05.26B	20"MCR-X0420	904	16''		85-X04-10.2
14	Sortie MCR du E-05.26A	14"MCR-X0423	1937	14''		85-X04-10.2
15	Sortie MCR du E-05.26B	14"MCR-X0423	1937	14''		85-X04-10.2
16	By-pass de la PSV X0436B	1'' PP-X04208	1912	1''		85-X04-10.2
17	Ligne de drain des E-526 A&B	2'' D-X0412	1912	2''	Pour Train 200/300/600	85-X04-10.2
18	Ligne de drain du E-524	1'' D-X0410	1912	1''		85-X04-10.2
19	Alimentation GN vers E-05.23	24''PRG-X0425	1937	24''		85-X04-10.1
20	Ligne de drain du E-523	1'' PP-X0404	1912	1''		85-X04-10.1

21	Ligne de drain du E-523	1'' PP-X0405	1912	1''		85-X04-10.1
22	Ligne de drain du E-523	1'' PP-X0403	1912	1''		85-X04-10.1
23	Alimentation propane vers E-523	6'' PP-X0418	1911	3''		85-X04-10.1
24	Ligne de drain propane vers E-523	1'' D-X0403	1912	1''		85-X04-10.1
25	Alimentation GN vers E-05.40	18''PRG-X04206	1937	18''		85-X04-10.4
26	Alimentation propane vers J-795	3''PP-X04106	1937	3''		85-X04-10.3
27	Retour propane vers G-785	2''PP-X04213	1937	1''		85-X04-10.3
28	Amont de la PSV X0478	1''PP-X04215	1937	1/2''		85-X04-10.3
29	Aval de la vanne FV-X0300	24''PP-X0394	1912	12''		85-X03-10.3
30	Aval de la vanne TV-X0313A	8''PP-X0395	1912	3''		85-X03-10.3
31	Aval de la vanne TV-X0313B	3''PP-X0392	1911	1''		85-X03-10.3
32	Propane sortie G736 vers G785	16"PP-X0824	1912	16''		85-X08-10
33	Alimentation butane vers E-738	3"BT-X1016	903	2''		85-X10-10.2
34	Alimentation propane vers E-738	11/2"-X0911	1910	11/2"		85-X10-10.2
35	Alimentation propane vers E-738	6"PP-X0804	1912	3"		85-X10-10.2
36	Aspiration J-07.47	11/2PP" X1012	1938	1 1/2"		85-X10-10.2
37	Drain propane du E-738	1"D-X10002	1912	1"	Installer une bride pleine à la place de la vanne vers drain	85-X10-10.2
38	Sortie butane du E-07.38	3''BT-X1017	1936	2"		85-X10-10.2
39	Ligne de drain des E-526 A&B	2'' D-X0411	1912	2''	Pour Trains 100/400/500	85-X04-10.2
40	Ligne de drain des E-526 A&B	2'' D-X0412	1912	2''	Pour Trains 100/400/500	85-X04-10.2
41	By pass de la vanne FV-X0300	24''PP-X0394	1912	3/4"		85-X03-10.3

	DATE	SIGNATURE
DEPARTEMENT TECHNIQUE	le 14/05/14	
DEPARTEMENT PRODUCTION	14. 05. 14	