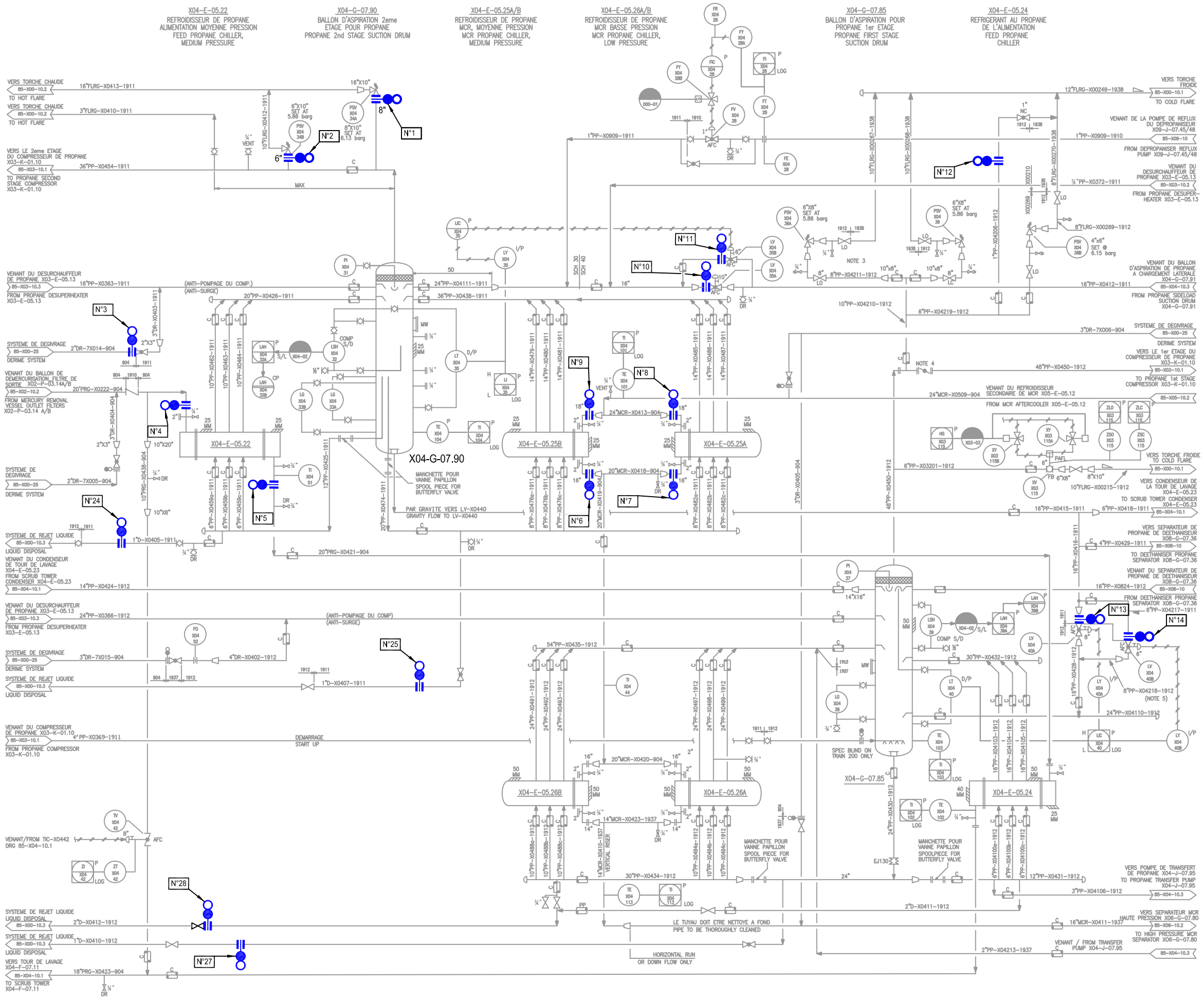


## NOTES

**POUR LA LISTE DU MATERIEL ET LOCALISATION DES PLANS DE BRIDES VOIR DS X04-G-07.90 / 6**

## PLAN DE REFERENCE

**P&ID 85-X04-10.2**

| REV. | DATE | REVISION | BY | CH'K | DFTG SUPV | DES'N ENG'R | PROJ ENG'R | CLIENT |
|---|---|---|---|---|---|---|---|---|
| 0 | 03-07 2004 | EMIS POUR INSTALLATION | BB | | | | | |

ECHELLE / SCALE: NONE — ETABLI / DRAWN: B.BOURA — VERIFIE / CHECKED:

**S O N A T R A C H**

**ALGERIE**

SONATRACH UNITE DE GNL — SONATRACH LNG PLANT
RENOVATION COMPLEXE GL1.Z — GL1.Z RENOVATION
BETHIOUA, ALGERIE — BETHIOUA, ALGERIA

**ISOLEMENT PAR SPECTACLE BLIND POUR PENETRATION DU X04-G-07.90**

| JOB N° | DRAWING N° | REV. |
|---|---|---|
| T-1087 | DS X04-G-07.90/1 | 0 |

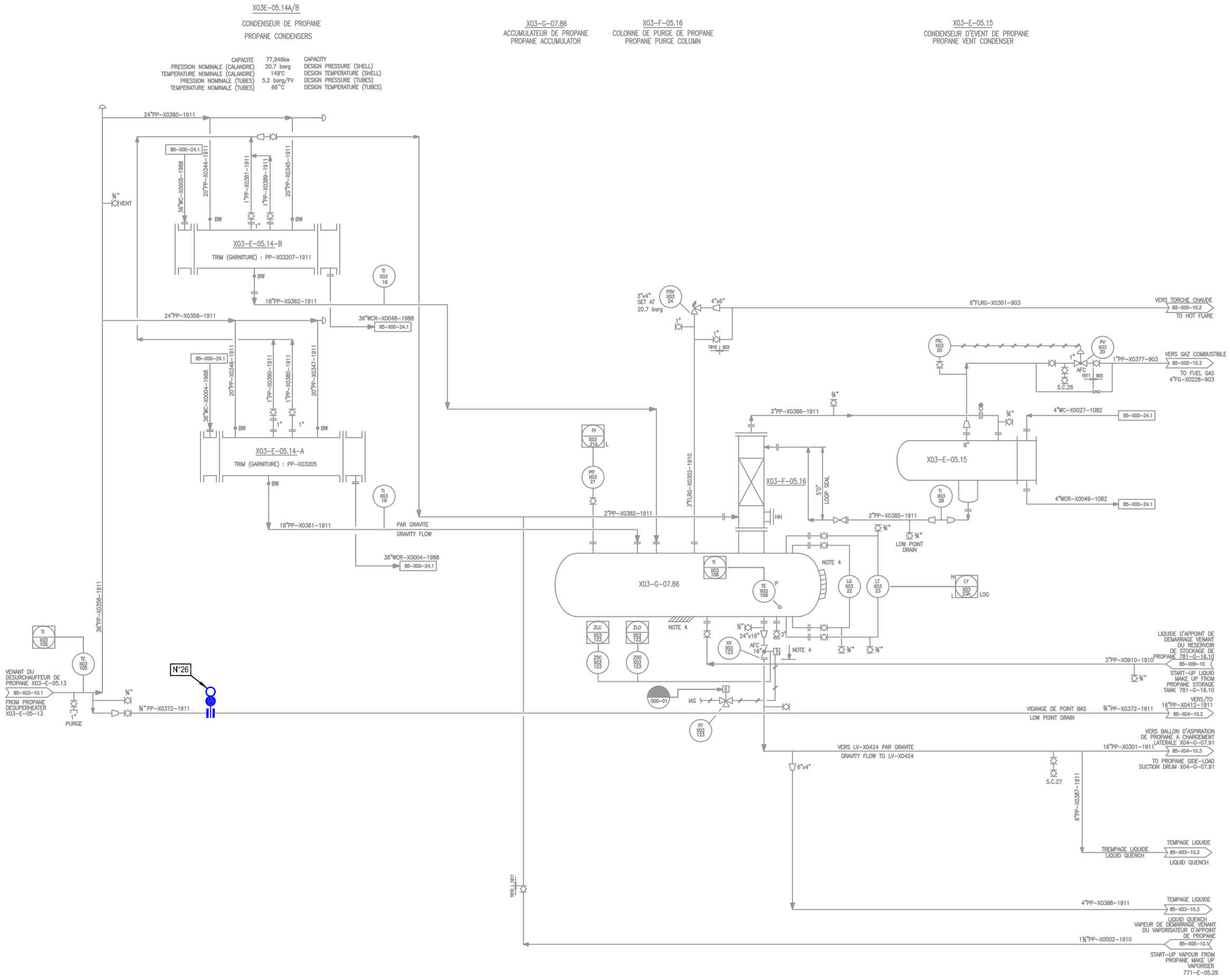


## NOTES

**POUR LA LISTE DU MATERIEL ET LOCALISATION DES PLANS DE BRIDES VOIR DS X04-G-07.90 / 6**

## PLAN DE REFERENCE

**P&ID 85-X03-10.2**

| REV. | DATE | REVISION | BY | CHK | DFTG SUPV | DES'N ENG'R | PROJ ENG'R | CLIENT |
|---|---|---|---|---|---|---|---|---|
| 0 | 03-07 2004 | EMIS POUR INSTALLATION | BB | | | | | |

ECHELLE / SCALE: NONE — ETABLI / DRAWN: B.BOURA — VERIFIE / CHECKED:

**S O N A T R A C H**

**ALGERIE**

**SONATRACH UNITE DE GNL**
**RENOVATION COMPLEXE GL1.Z**
**BETHIOUA, ALGERIE**

**SONATRACH LNG PLANT**
**GL1.Z RENOVATION**
**BETHIOUA, ALGERIA**

**ISOLEMENT PAR SPECTACLE BLIND POUR PENETRATION DU X03-G-07.90**

| JOB N° | DRAWING N° | REV. |
|---|---|---|
| T-1087 | DS X04-G-07.90/2 | 0 |

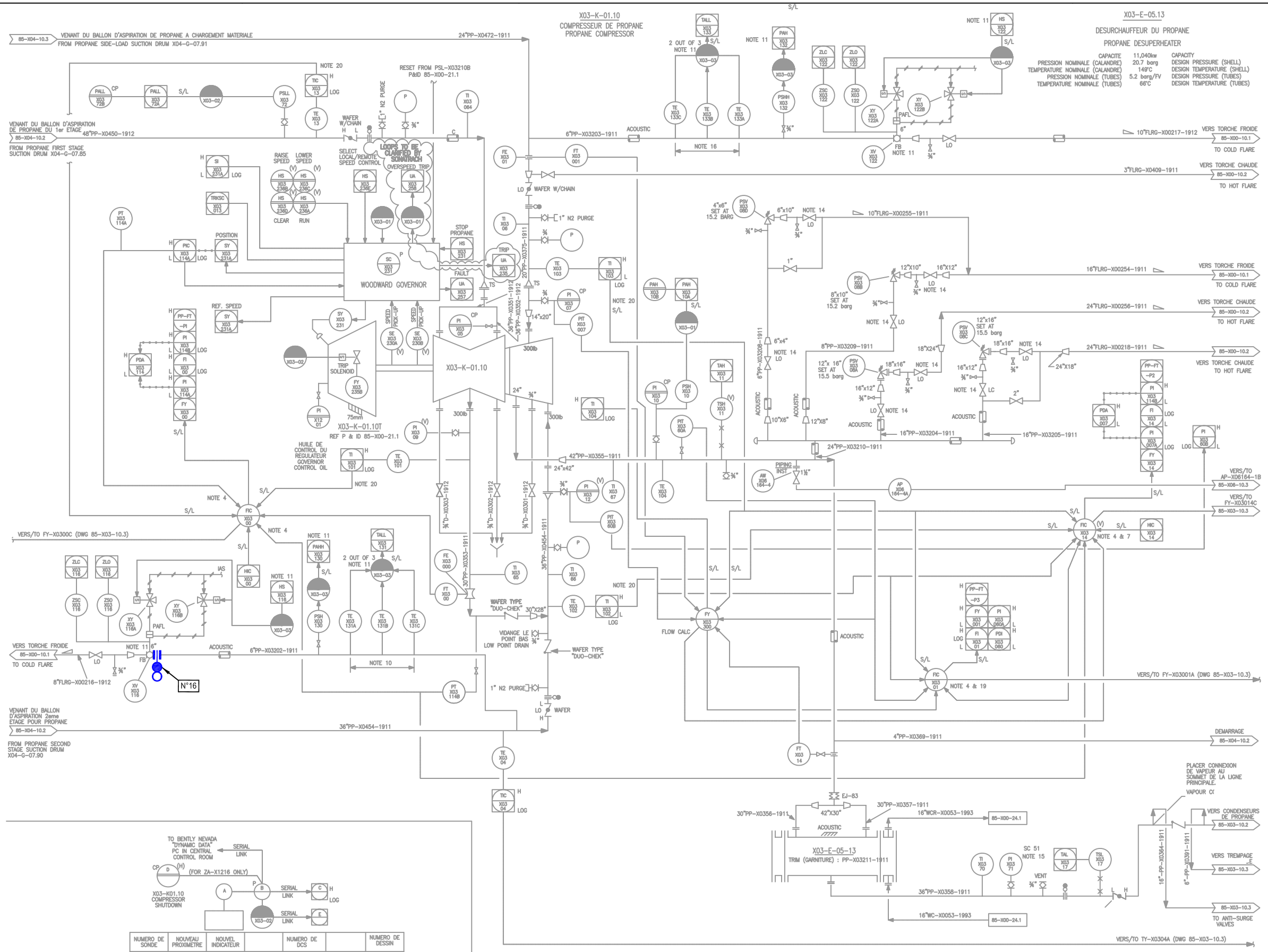


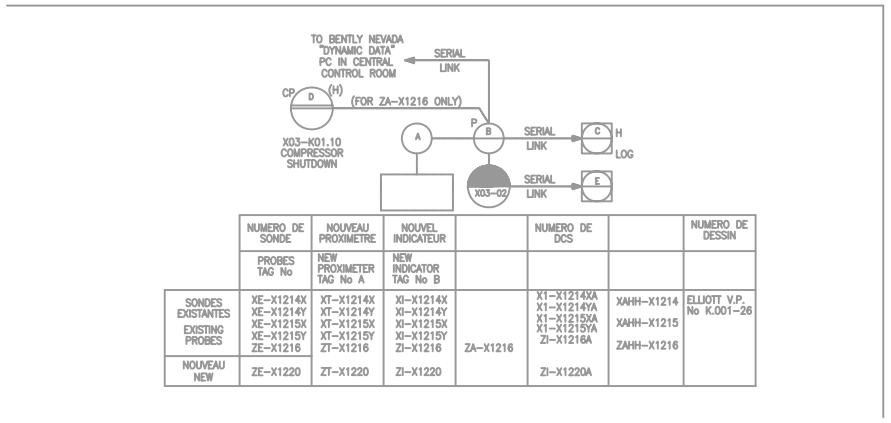


| | NUMERO DE SONDE | NOUVEAU PROXIMETRE | NOUVEL INDICATEUR | | NUMERO DE DCS | | NUMERO DE DESSIN |
|---|---|---|---|---|---|---|---|
| | PROBES TAG No | NEW PROXIMETER TAG No A | NEW INDICATOR TAG No B | | | | |
| SONDES EXISTANTES / EXISTING PROBES | XE-X1214X<br>XE-X1214Y<br>XE-X1215X<br>XE-X1215Y<br>ZE-X1216 | XT-X1214X<br>XT-X1214Y<br>XT-X1215X<br>XT-X1215Y<br>ZT-X1216 | XI-X1214X<br>XI-X1214Y<br>XI-X1215X<br>XI-X1215Y<br>ZI-X1216 | ZA-X1216 | X1-X1214XA<br>X1-X1214YA<br>X1-X1215XA<br>X1-X1215YA<br>ZI-X1216A | XAHH-X1214<br>XAHH-X1215<br>ZAHH-X1216 | ELLIOTT V.P. No K.001-26 |
| NOUVEAU NEW | ZE-X1220 | ZT-X1220 | ZI-X1220 | | ZI-X1220A | | |

## NOTES

**POUR LA LISTE DU MATERIEL ET LOCALISATION DES PLANS DE BRIDES VOIR DS X04-G-07.90 / 6**

## PLAN DE REFERENCE

**P&ID 85-X03-10.1**

| REV. | DATE | REVISION | BY | CHK | DFTG SUPV | DES'N ENG'R | PROJ ENG'R | CLIENT |
|---|---|---|---|---|---|---|---|---|
| 0 | 03-07 2004 | EMIS POUR INSTALLATION | BB | | | | | |

ECHELLE / SCALE: NONE — ETABLI / DRAWN: B.BOURA — VERIFIE / CHECKED:

**S O N A T R A C H**
**ALGERIE**

SONATRACH UNITE DE GNL
RENOVATION COMPLEXE GL1.Z
BETHIOUA, ALGERIE

SONATRACH LNG PLANT
GL1.Z RENOVATION
BETHIOUA, ALGERIA

**ISOLEMENT PAR SPECTACLE BLIND POUR PENETRATION DU X04-G-07.90**

| JOB N° | DRAWING N° | REV. |
|---|---|---|
| T-1087 | DS X04-G-07.90/3 | 0 |

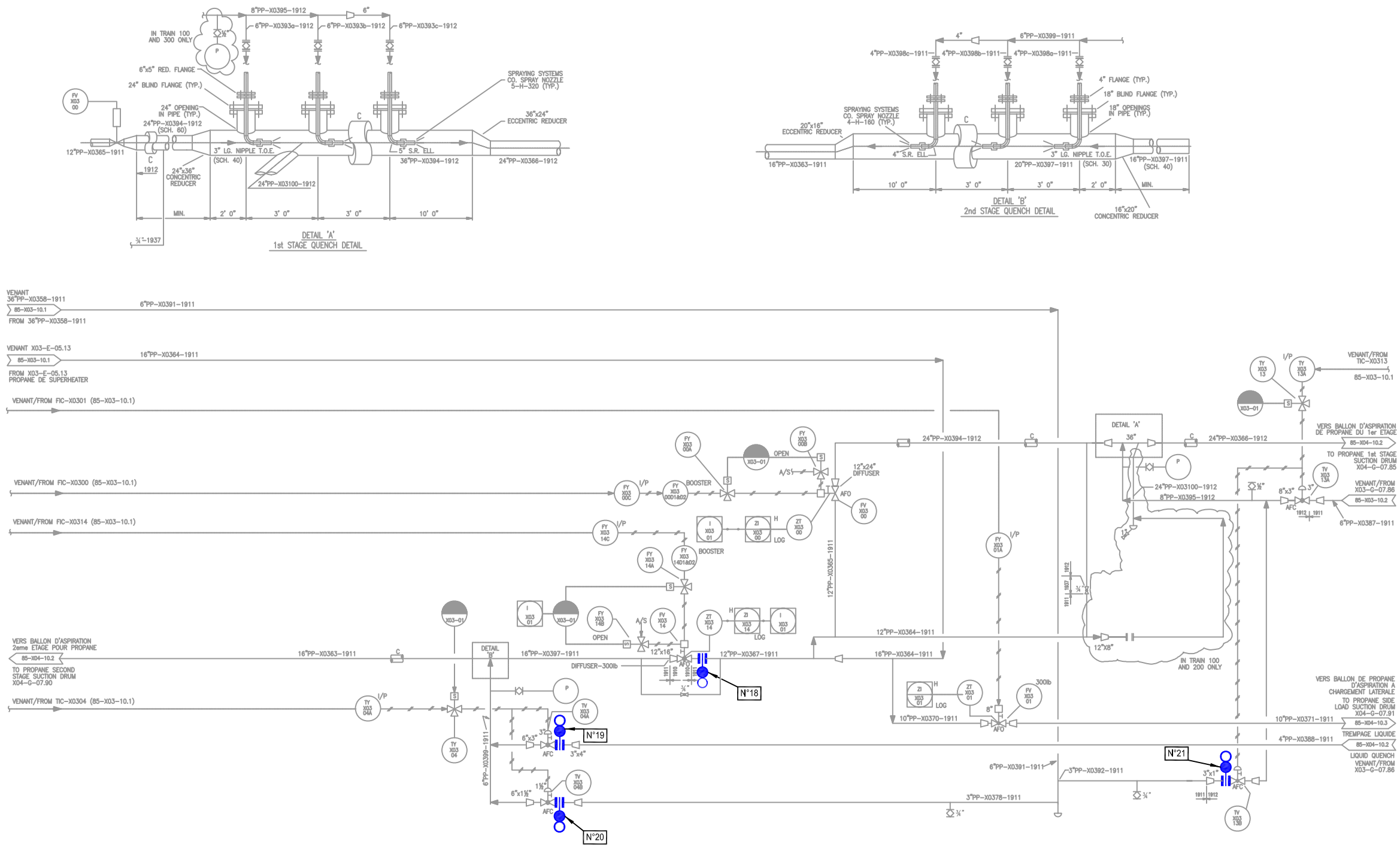


## NOTES

**POUR LA LISTE DU MATERIEL ET LOCALISATION DES PLANS DE BRIDES VOIR DS X04-G-07.90 / 6**

## PLAN DE REFERENCE

**P&ID 85-X03-10.3**

| REV. | DATE | REVISION | BY | CHK | DFTG SUPV | DES'N ENG'R | PROJ ENG'R | CLIENT |
|---|---|---|---|---|---|---|---|---|
| 0 | 03-07 2004 | EMIS POUR INSTALLATION | BB | | | | | |

ECHELLE SCALE: NONE — ETABLI DRAWN: B.BOURA — VERIFIE CHECKED:

**S O N A T R A C H**

**ALGERIE**

SONATRACH UNITE DE GNL — SONATRACH LNG PLANT
RENOVATION COMPLEXE GL1.Z — GL1.Z RENOVATION
BETHIOUA, ALGERIE — BETHIOUA, ALGERIA

**ISOLEMENT PAR SPECTACLE BLIND POUR PENETRATION DU X04-G-07.90**

| JOB N° | DRAWING N° | REV. |
|---|---|---|
| T-1087 | DS X04-G-07.90/4 | 0 |

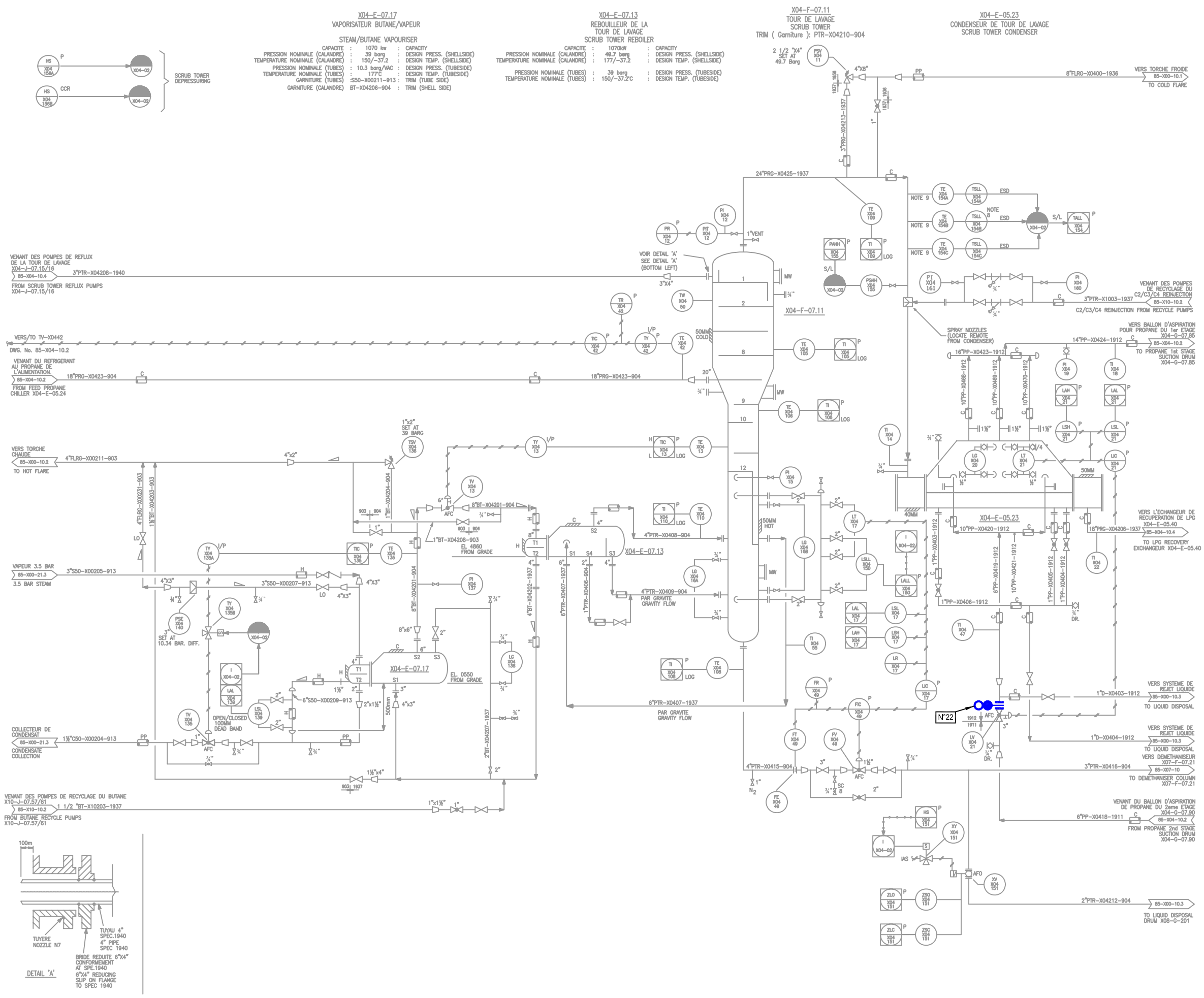


## NOTES

**POUR LA LISTE DU MATERIEL ET LOCALISATION DES PLANS DE BRIDES VOIR DS X04-G-07.90 / 6**

## PLAN DE REFERENCE

**P&ID 85-X04-10.1**

| REV. | DATE | REVISION | BY | CH'K | DFTG SUPV | DES'N ENGR | PROJ ENGR | CLIENT |
|---|---|---|---|---|---|---|---|---|
| 0 | 03-07 2004 | EMIS POUR INSTALLATION | BB | | | | | |

ECHELLE / SCALE: NONE — ETABLI / DRAWN: B.BOURA — VERIFIE / CHECKED:

**S O N A T R A C H**
**ALGERIE**

SONATRACH UNITE DE GNL
RENOVATION COMPLEXE GL1.Z
BETHIOUA, ALGERIE

SONATRACH LNG PLANT
GL1.Z RENOVATION
BETHIOUA, ALGERIA

**ISOLEMENT PAR SPECTACLE BLIND POUR PENETRATION DU X04-G-07.90**

| JOB N° | DRAWING N° | REV. |
|---|---|---|
| T-1087 | DS X04-G-07.90/5 | 0 |

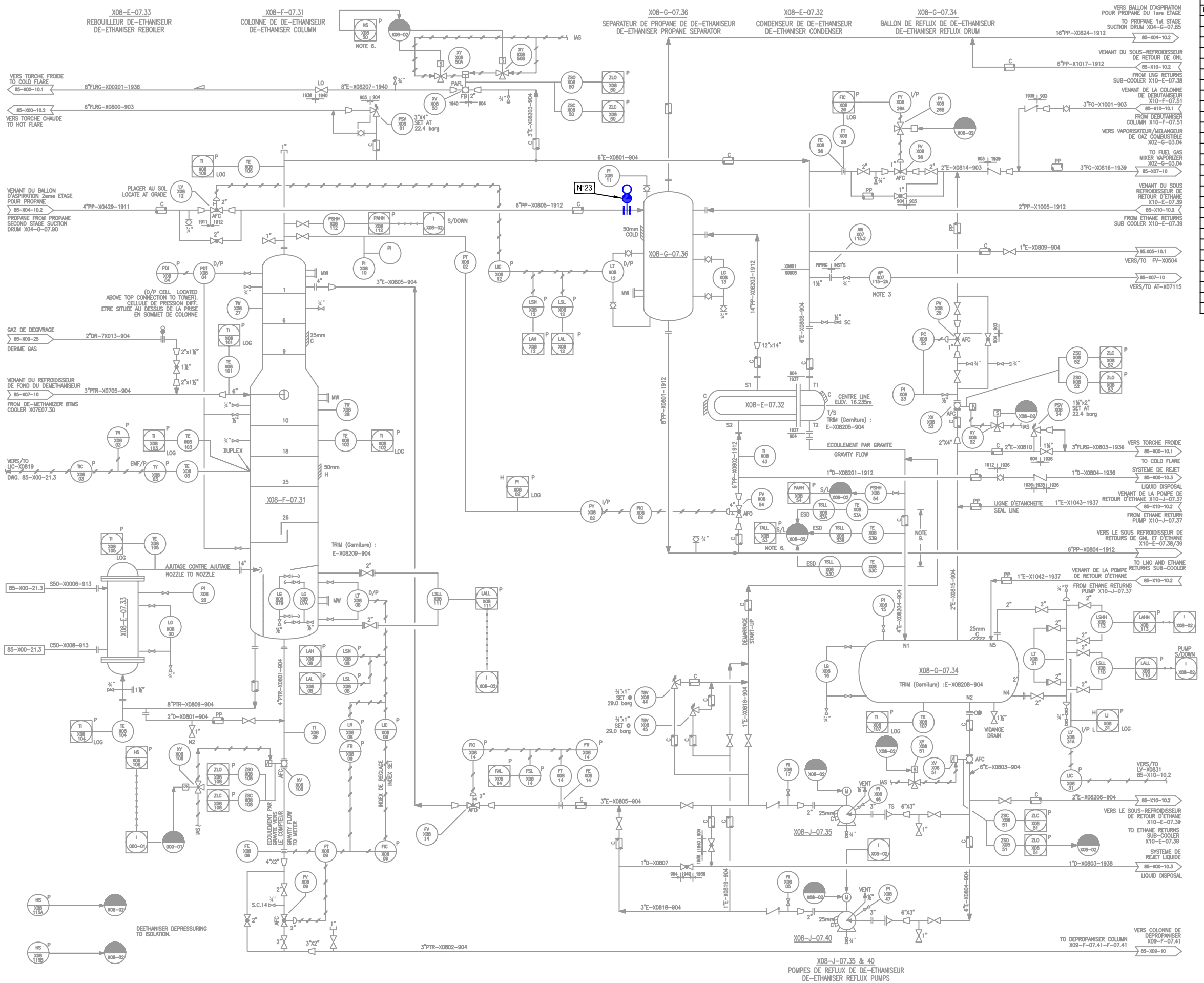


## LISTE DES BRIDES D'ISOLEMENT

| Brides N° | Localisation du plan de bride | N° de ligne | Spec. | Observation |
|---|---|---|---|---|
| 1 | Amont de la PSV-X0434A | 8"FLRG | 1911 | Brider au niveau de la tubulure |
| 2 | Amont de la PSV-X0434B | 6"FLRG | 1911 | Brider au niveau de la tubulure |
| 3 | Gaz de degivrage vers G-07.90 | 2"DR-7X014 | 904 | Brider au niveau de la tubulure |
| 4 | Alimentaion GN vers E-05.22 | 20"PRG-X0222 | 904 | Brider au niveau de la tubulure |
| 5 | Sortie GN du E-05.22 | 20"PRG-X0421 | 904 | Brider au niveau de la tubulure |
| 6 | Sortie MCR du E-05.25B | 20"MCR-X0418 | 904 | Brider au niveau de la tubulure |
| 7 | Sortie MCR du E-05.25A | 20"MCR-X0418 | 904 | Brider au niveau de la tubulure |
| 8 | Alimentation MCR vers E-05.25A | 24"MCR-X0413 | 904 | Brider au niveau de la tubulure |
| 9 | Alimentation MCR vers E-05.25B | 24"MCR-X0413 | 904 | Brider au niveau de la tubulure |
| 10 | Alimentation propane vers G-07.90 | 24"PP-X04111 | 1911 | Brider au niveau de la tubulure |
| 11 | Alimentation propane vers G-07.90 | 6"PP | 1911 | Brider au niveau de la tubulure |
| 12 | Appoint propane liquide | 1"PP-X0909 | 1911 | Brider au niveau du FT-X0428 |
| 13 | Alimentation propane G-07.85 | 16"PP-X0416 | 1911 | Brider au niveau de la tubulure |
| 14 | Alimentation propane vers G-07.85 | 6"PP | 1911 | Brider au niveau de la tubulure |
| 15 | Aspiration 2ème étage propane | 36"PP-X0454 | 1911 | Brider au niveau de plan de bride |
| 16 | Amont de la XV-X03114 | 6"PP-X03202 | 1911 | Brider au niveau de la tubulure |
| 17 | Amont de la vanne FV-X0300 | 24"PP-X0394 | 1911 | Brider au niveau de la tubulure |
| 18 | Amont de la vanne FV-X0314 | 12"PP-X0367 | 1911 | Brider au niveau de la tubulure |
| 19 | Amont de la vanne TV-X0304A | 4"PP-X0388 | 1911 | Brider au niveau de la tubulure |
| 20 | Amont de la vanne TV-X0304B | 3"PP-X0378 | 1911 | Brider au niveau de la tubulure |
| 21 | Amont de la vanne FV-X0301 | 10"PP-X0371 | 1911 | Brider au niveau de la tubulure |
| 22 | Alimentation propane vers E-05.23 | 6"PP-X0418 | 1911 | Brider au niveau de la tubulure |
| 23 | Alimentation propane vers G-07.36 | 6"PP-X0805 | 1912 | Brider au niveau de la tubulure |
| 24 | Ligne de drain du E-05.22 | 1"D-X0405 | 1911 | Voir PS-85-X04-27 |
| 25 | Ligne de drain du E-05.25 A&B | 1"D-X0407 | 1911 | Voir PS-85-X04-28 |
| 26 | Ligne de drain du E-05.14 A&B | 3/4"D-X0407 | 1911 | Voir PS-85-X03-3 sheet 1of 2 |
| 27 | Ligne de drain | 1"D-X0410 | 1912 | |
| 28 | Ligne de drain | 2"D-X0412 | 1912 | |

## NOTES

**LOCALISATION DES PLANS DE BRIDES**

**-DS X04-G-07.90 / 1**
**(1,2,3,4,5,6,7,8,9,10,11,12,13,14,24,25,27,28)**
**-DS X04-G-07.90 / 2 (26)**
**-DS X04-G-07.90 / 3 (16)**
**-DS X04-G-07.90 / 4 (18,19,20,21)**
**-DS X04-G-07.90 / 5 (22)**
**-DS X04-G-07.90 / 6 (23)**

## PLAN DE REFERENCE

**P&ID 85-X08-10**

| REV. | DATE | REVISION | BY | CHK | DFTG SUPV | DES'N ENG'R | PROJ ENG'R | CLIENT |
|---|---|---|---|---|---|---|---|---|
| 0 | 03-07 2004 | EMIS POUR INSTALLATION | BB | | | | | |

ECHELLE / SCALE: NONE — ETABLI / DRAWN: B.BOURA — VERIFIE / CHECKED:

**S O N A T R A C H**
**ALGERIE**

SONATRACH UNITE DE GNL
RENOVATION COMPLEXE GL1.Z
BETHIOUA, ALGERIE

SONATRACH LNG PLANT
GL1.Z RENOVATION
BETHIOUA, ALGERIA

**ISOLEMENT PAR SPECTACLE BLIND POUR PENETRATION DU X04-G-07.90**

| JOB N° | DRAWING N° | REV. |
|---|---|---|
| T-1087 | DS X04-G-07.90/6 | 0 |

# PROCEDURE DE MISE SOUS JOINTS PLEINS DU BALLON (X04-G-07.90) POUR TRAVAUX & INSPECTION

| Bride N° | Localisation du Plan de Bride | N° de Ligne | Spécification des brides | Dimensions des brides | Observations | P&ID N° |
|---|---|---|---|---|---|---|
| 1 | Amont de la PSV X0434A | 16''FLRG-X0413 | 1911 | 8'' | | 85-X04-10.2 |
| 2 | Amont de la PSV X0434B | 10''FLRG-X0412 | 1911 | 6'' | | 85-X04-10.2 |
| 3 | Gaz de dégivrage vers G-790 | 2'' DR-7X014 | 904 | 2'' | | 85-X04-10.2 |
| 4 | Alimentation GN vers E-05.22 | 20''PRG-X0222 | 904 | 20'' | | 85-X04-10.2 |
| 5 | Sortie GN du E-05.22 | 20''PRG-X0421 | 904 | 20'' | | 85-X04-10.2 |
| 6 | Sortie MCR du E-05.25B | 20"MCR-X0418 | 904 | 16'' | | 85-X04-10.2 |
| 7 | Sortie MCR du E-05.25A | 20"MCR-X0418 | 904 | 16'' | | 85-X04-10.2 |
| 8 | Alimentation MCR vers E-05.25A | 24"MCR-X0413 | 904 | 18'' | | 85-X04-10.2 |
| 9 | Alimentation MCR vers E-05.25B | 24"MCR-X0413 | 904 | 18'' | | 85-X04-10.2 |
| 10 | Alimentation propane vers G790 | 24''PP-X04111 | 1911 | 10'' | | 85-X04-10.2 |
| 11 | Alimentation propane vers G790 | 24''PP-X04111 | 1911 | 6'' | | 85-X04-10.2 |
| 12 | Appoint propane liquide | 1''PP-X04206 | 1912 | 1'' | | 85-X04-10.2 |
| 13 | Alimentation propane G-785 | 16''PP-X0416 | 1911 | 8'' | | 85-X04-10.2 |
| 14 | Alimentation propane G-785 | 16''PP-X0416 | 1911 | 6'' | | 85-X04-10.2 |
| 15 | Aspiration 2eme étage propane | 36'' PP-X0454 | 1911 | 36'' | | 85-X03-10.1 |
| 16 | Amont de la XV-X03114 | 6''PP-X03202 | 1911 | 6'' | | 85-X03-10.1 |

| Bride N° | Localisation du Plan de Bride | N° de Ligne | Spécification des brides | Dimensions des brides | Observations | P&ID N° |
|---|---|---|---|---|---|---|
| 17 | Amont de la vanne FV-X0300 | 12"PP-X0365 | 1911 | 12" | | 85-X03-10.3 |
| 18 | Amont de la vanne FV-X0314 | 12"PP-X0367 | 1911 | 12" | | 85-X03-10.3 |
| 19 | Amont de la vanne TV-X0304A | 4"PP-X0388 | 1911 | 3" | | 85-X03-10.3 |
| 20 | Amont de la vanne TV-X0304B | 3"PP-X0378 | 1911 | 1/2" | | 85-X03-10.3 |
| 21 | Amont de la vanne TV-X0313B | 3"PP-X0392 | 1911 | 1" | | 85-X03-10.3 |
| 22 | Alimentation propane vers E-523 | 6"PP-X0419 | 1911 | 3" | | 85-X04-10.1 |
| 23 | Alimentation propane vers G-736 | 6"PP-X0805 | 1912 | 6" | | 85-X08-10 |
| 24 | Ligne de drain du E-522 | 1"D-X0405 | 1911 | 1" | | 85-X04-10.2 |
| 25 | Ligne de drain des E-525A&B | 1"D-X0407 | 1911 | 1" | | 85-X04-10.2 |
| 26 | Ligne de drain de la ligne alimentation E-514 A&B | 3/4" PP-X0372 | 1911 | 3/4" | | 85-X03-10.2 |

| | DATE | SIGNATURE |
|---|---|---|
| **DEPARTEMENT TECHNIQUE** | 13/05/2014 | |
| **DEPARTEMENT PRODUCTION** | 14.05.14 | |