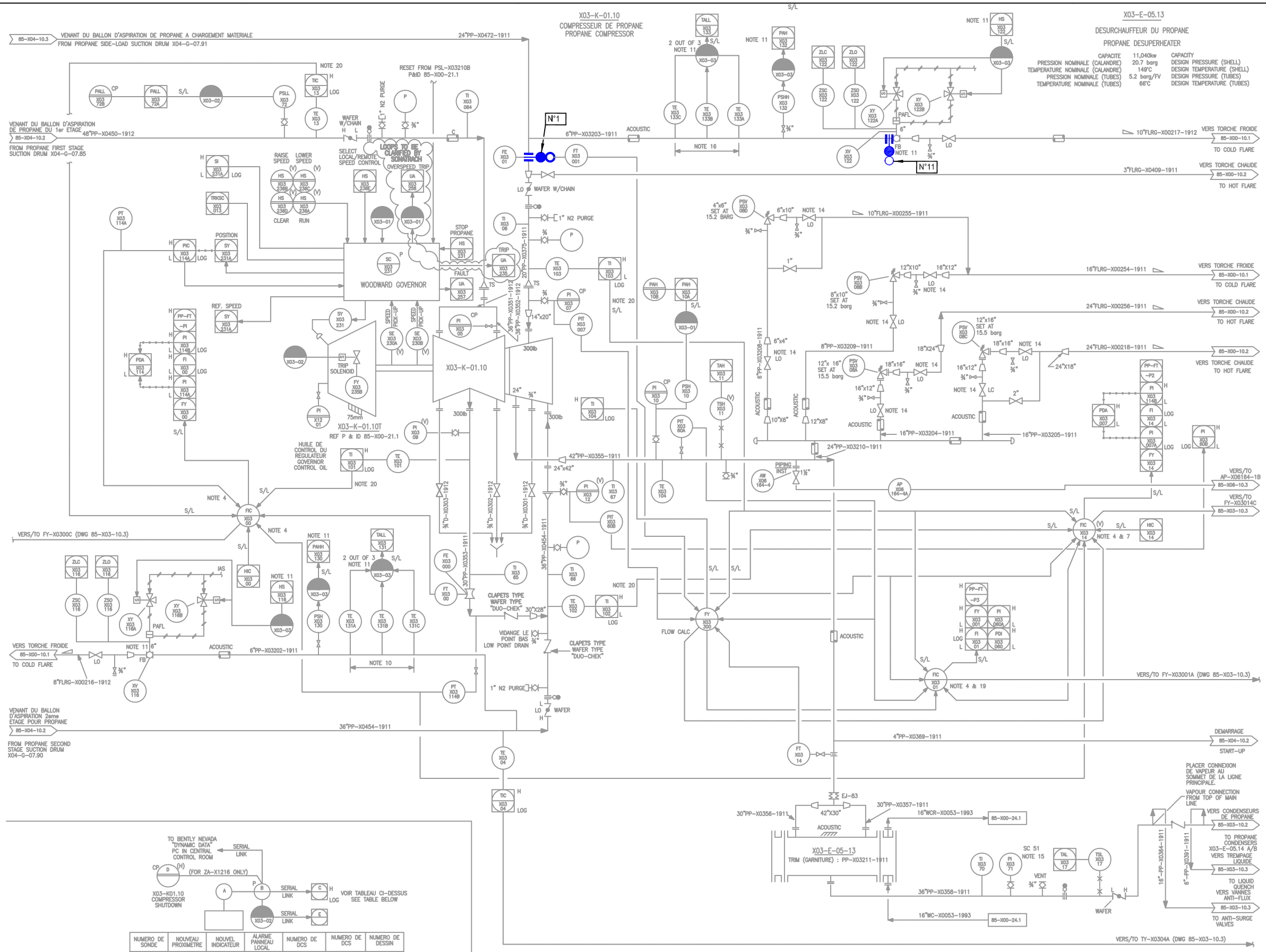

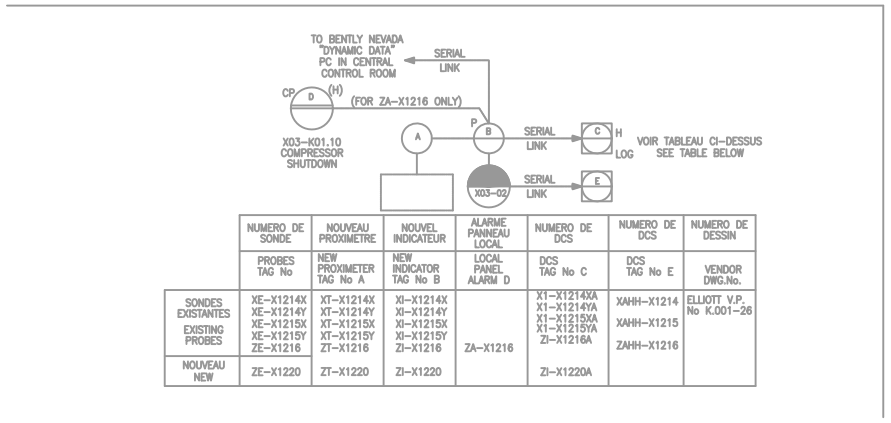

	NUMERO DE SONDE	NOUVEAU PROXIMETRE	NOUVEL INDICATEUR	ALARME PANNEAU LOCAL	NUMERO DE DCS	NUMERO DE DCS	NUMERO DE DESSIN
	PROBES TAG No	NEW PROXIMETER TAG No A	NEW INDICATOR TAG No B	LOCAL PANEL ALARM D	DCS TAG No C	DCS TAG No E	VENDOR DWG.No.
SONDES EXISTANTES EXISTING PROBES	XE-X1214X XE-X1214Y XE-X1215X XE-X1215Y ZE-X1216	XT-X1214X XT-X1214Y XT-X1215X XT-X1215Y ZT-X1216	XI-X1214X XI-X1214Y XI-X1215X XI-X1215Y ZI-X1216	ZA-X1216	X1-X1214XA X1-X1214YA X1-X1215XA X1-X1215YA ZI-X1216A	XAHH-X1214 XAHH-X1215 ZAHH-X1216	ELLIOTT V.P. No K.001-26
NOUVEAU NEW	ZE-X1220	ZT-X1220	ZI-X1220		ZI-X1220A		

NOTES

POUR LA LISTE DU MATERIEL ET LOCALISATION DES PLANS DE BRIDES VOIR DS X04-G-07.91 / 4

PLAN DE REFERENCE

P&ID 85-X03-10.1

REV.	DATE	REVISION	BY	CHK	DFTG SUPV	DES'N ENGR	PROJ ENGR	CLIENT
0	03-07 2004	EMIS POUR INSTALLATION	BB					

ECHELLE / SCALE: NONE — ETABLI / DRAWN: B.BOURA — VERIFIE / CHECKED:

S O N A T R A C H

ALGERIE

SONATRACH UNITE DE GNL
RENOVATION COMPLEXE GL1.Z
BETHIOUA, ALGERIE

SONATRACH LNG PLANT
GL1.Z RENOVATION
BETHIOUA, ALGERIA

ISOLEMENT PAR SPECTACLE BLIND POUR PENETRATION DU X04-G-07.91

JOB N°	DRAWING N°	REV.
T-1087	DS X04-G-07.91/1	0

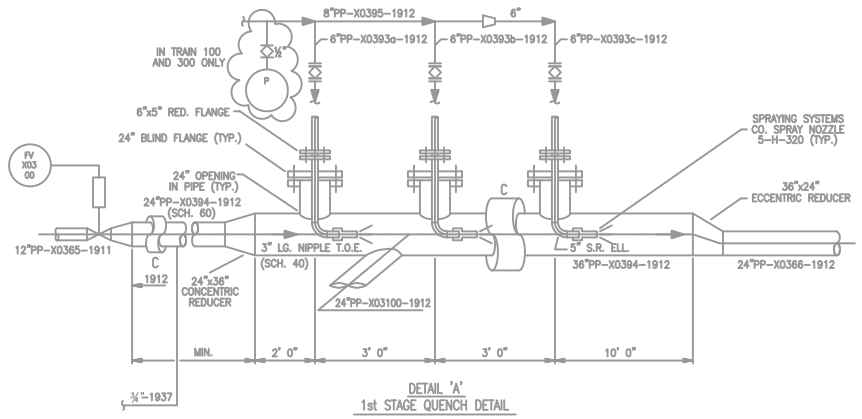

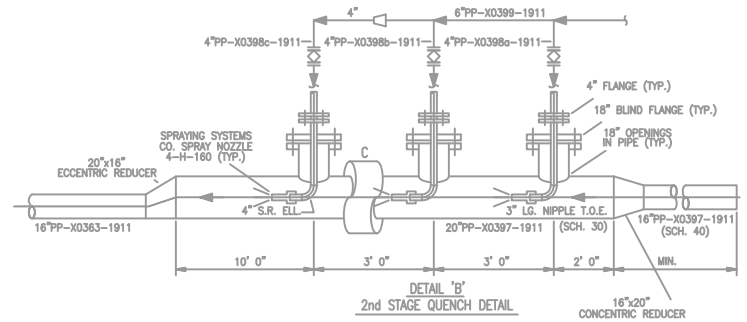

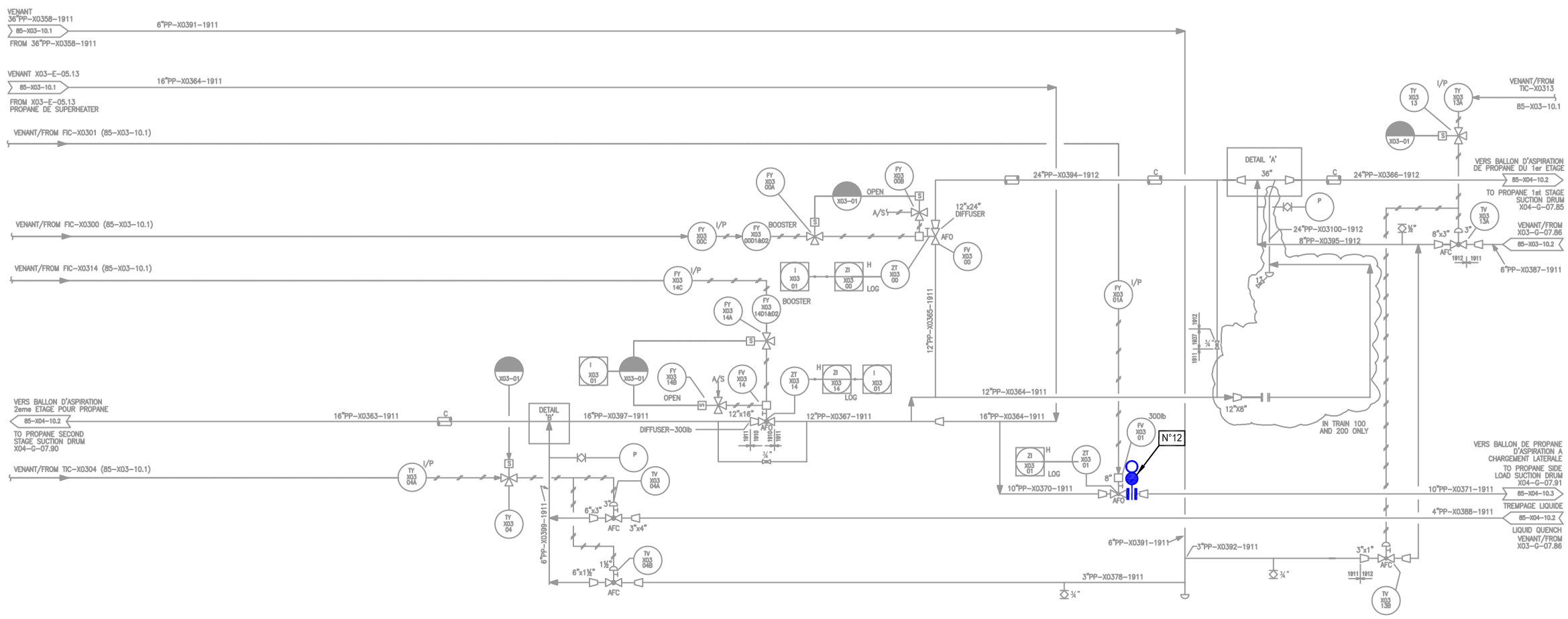

NOTES

POUR LA LISTE DU MATERIEL ET LOCALISATION DES PLANS DE BRIDES VOIR DS X04-G-07.91 / 4

PLAN DE REFERENCE

P&ID 85-X03-10.3

REV.	DATE	REVISION	BY	CHK	DFTG SUPV	DES'N ENG'R	PROJ ENG'R	CLIENT
0	03-07 2004	EMIS POUR INSTALLATION	BB					

ECHELLE / SCALE: NONE — ETABLI / DRAWN: B.BOURA — VERIFIE / CHECKED:

S O N A T R A C H

ALGERIE

SONATRACH UNITE DE GNL — SONATRACH LNG PLANT
RENOVATION COMPLEXE GL1.Z — GL1.Z RENOVATION
BETHIOUA, ALGERIE — BETHIOUA, ALGERIA

ISOLEMENT PAR SPECTACLE BLIND POUR PENETRATION DU X04-G-07.91

JOB N°	DRAWING N°	REV.
T-1087	DS X04-G-07.91/2	0

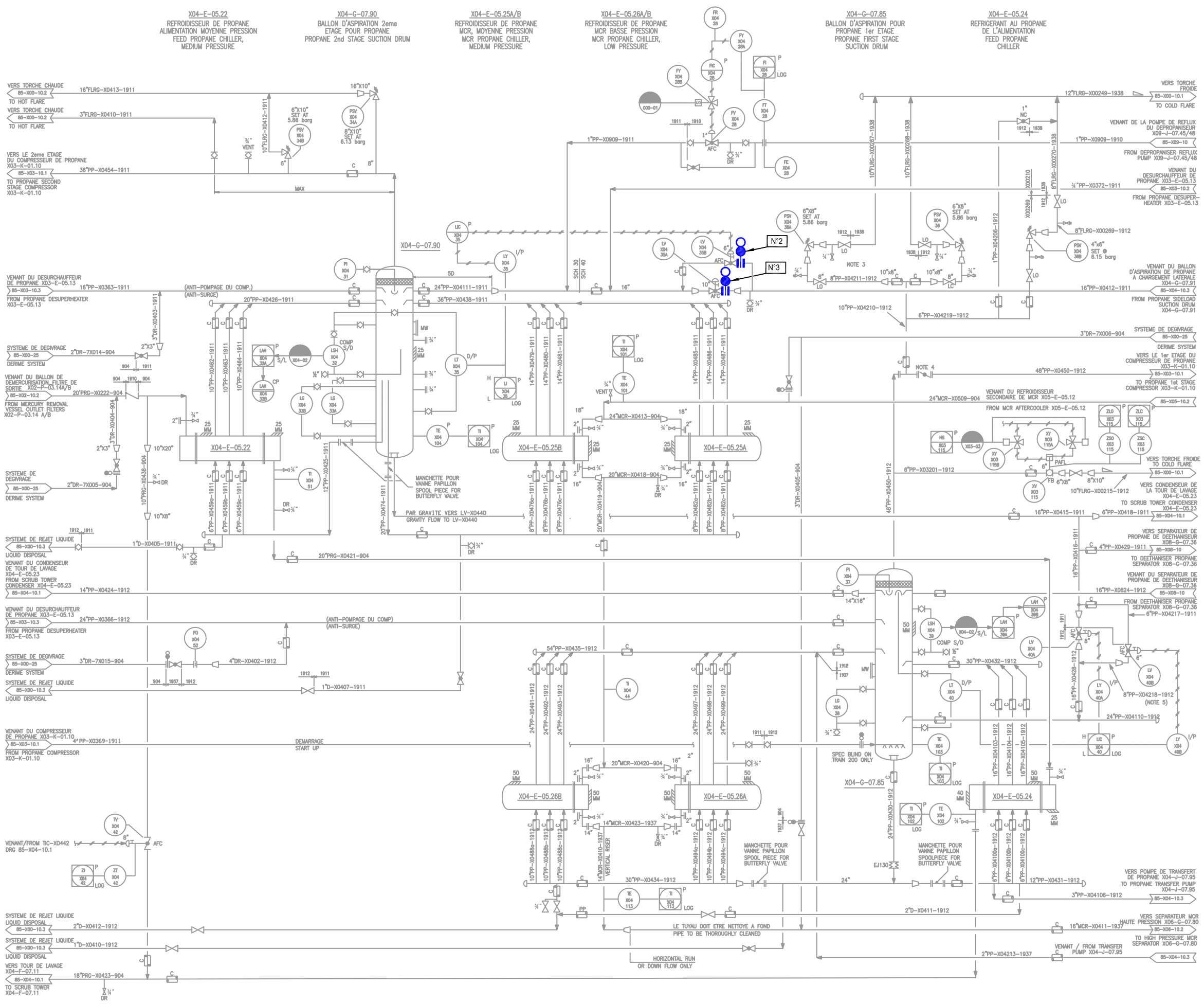

NOTES

POUR LA LISTE DU MATERIEL ET LOCALISATION DES PLANS DE BRIDES VOIR DS X04-G-07.91 / 4

PLAN DE REFERENCE

P&ID 85-X04-10.2

REV.	DATE	REVISION	BY	CH'K	DFTG SUPV	DES'N ENG'R	PROJ ENG'R	CLIENT
0	03-07 2004	EMIS POUR INSTALLATION	BB					

ECHELLE / SCALE: NONE — ETABLI / DRAWN: B.BOURA — VERIFIE / CHECKED:

S O N A T R A C H

ALGERIE

SONATRACH UNITE DE GNL — SONATRACH LNG PLANT
RENOVATION COMPLEXE GL1.Z — GL1.Z RENOVATION
BETHIOUA, ALGERIE — BETHIOUA, ALGERIA

ISOLEMENT PAR SPECTACLE BLIND POUR PENETRATION DU X04-G-07.91

JOB N°	DRAWING N°	REV.
T-1087	DS X04-G-07.91/3	0

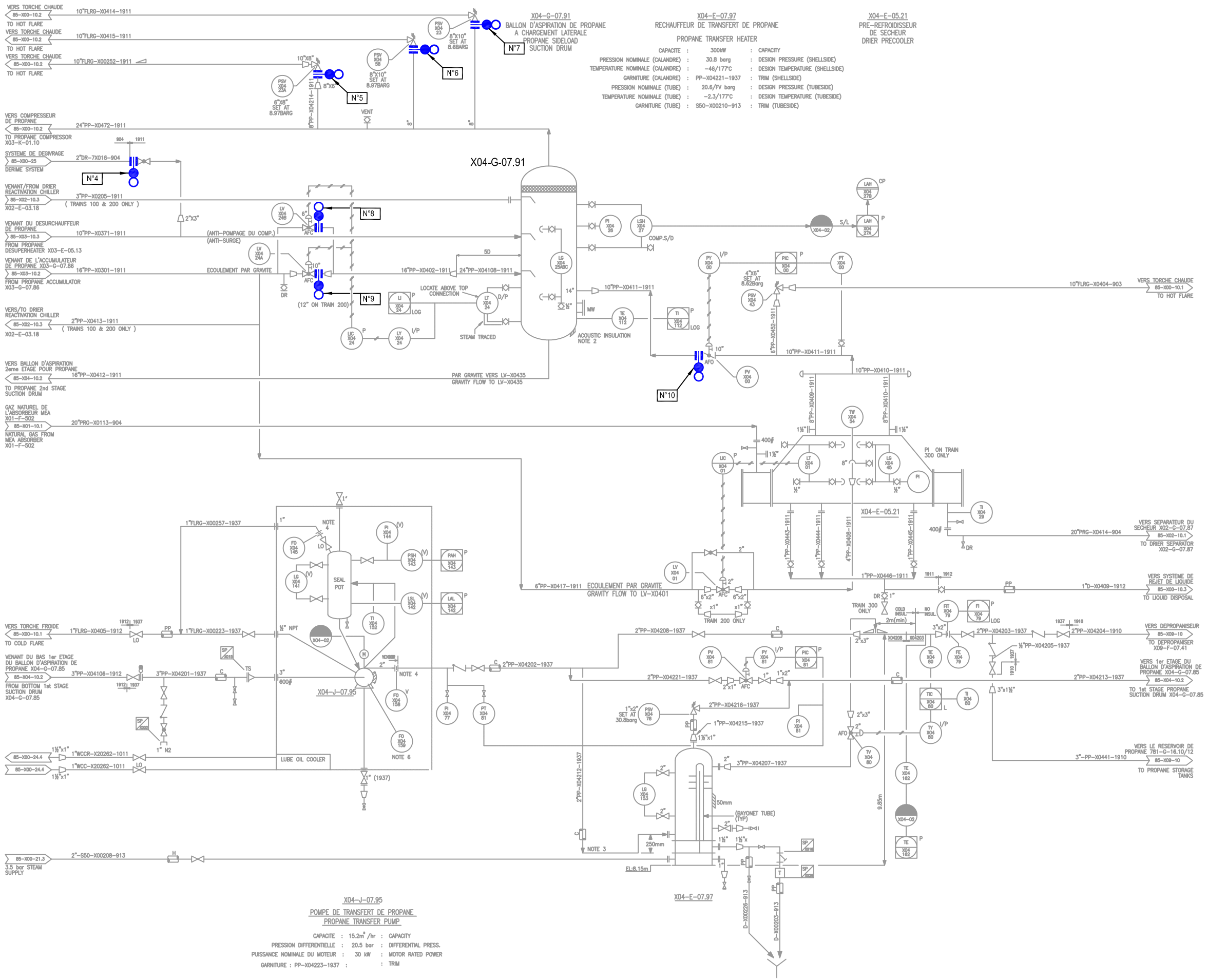

LISTE DES BRIDES D'ISOLEMENT

Brides N°	Localisation du plan de bride	N° de ligne	Spec.	Observation
1	Au niveau du FT-X0301	24"PP-X0472	1911	
2	Amont de la LV-X0435B	6"	1911	
3	Amont de la LV-X0435A	6"PP-X0412	1911	
4	Amont vanne gaz de dégivrage	2"DR-7X016	904	
5	Amont de la PSV-X0423A	8"PP-X04214	1911	
6	Amont de la PSV-X0458	8"	1911	
7	Amont de la PSV-X0423	8"	1911	
8	Aval de la LV-X0424B	6"	1911	
9	Aval de la LV-X0424A	16"PP-X0402	1911	Bride de 10"
10	Retour E-05.21 vers G-07.91	10"PP-X0411	1911	
11	Amont de la XV-X03122	6"PP-X03203	1911	
12	Aval de la FV-X0301	10"PP-X0371	1911	

NOTES

LOCALISATION DES PLANS DE BRIDES

-DS X04-G-07.91 / 1 (1,11)
-DS X04-G-07.91 / 2 (12)
-DS X04-G-07.91 / 3 (2,3)
-DS X04-G-07.91 / 4 (4,5,6,7,8,9,10)

PLAN DE REFERENCE

P&ID 85-X04-10.3

REV.	DATE	REVISION	BY	CH'K	DFTG SUPV	DES'N ENGR	PROJ ENGR	CLIENT
0	03-07 2004	EMIS POUR INSTALLATION	BB					

ECHELLE SCALE: NONE — ETABLI DRAWN: B.BOURA — VERIFIE CHECKED:

S O N A T R A C H
ALGERIE

SONATRACH UNITE DE GNL
RENOVATION COMPLEXE GL1.Z
BETHIOUA, ALGERIE

SONATRACH LNG PLANT
GL1.Z RENOVATION
BETHIOUA, ALGERIA

ISOLEMENT PAR SPECTACLE BLIND POUR PENETRATION DU X04-G-07.91

JOB N°	DRAWING N°	REV.
T-1087	DS X04-G-07.91/4	0

PROCEDURE DE MISE SOUS JOINTS PLEINS DU BALLON (X04-G-07.91) POUR TRAVAUX & INSPECTION

Bride N°	Localisation de Plan de Bride	N° de Ligne	Spécification des brides	Dimensions des brides	Observation	P&ID N°
1	Au niveau du FT-X03001	24"PP-X0472	1911	24"		85-X03-10.1
2	Amont LV-X0435B	16"PP-X0412	1911	6"		85-X04-10.2
3	Amont LV-X0435A	16"PP-X0412	1911	10"		85-X04-10.2
4	Amont vanne gaz de dégivrage	2"DR-7X016	904	2"		85-X04-10.3
5	Amont PSV-X0423A	8"PP-X04214	1911	6"		85-X04-10.3
6	Amont PSV-X0458	24"PP-X0472	1911	8"		85-X04-10.3
7	Amont PSV-X0423	24"PP-X0472	1911	8"		85-X04-10.3
8	Aval LV-X0424B	16"PP-X0402	1911	6"		85-X04-10.3
9	Aval LV-X0424A	16"PP-X0402	1911	10"		85-X04-10.3
10	Retour E-521 vers G-791	10"PP-X0411	1911	10"		85-X04-10.3
11	Amont XV-X03122	6"PP-X03203	1911	6"		85-X03-10.1
12	Aval FV-X0301	10"PP-X0371	1911	8"		85-X03-10.3

NB: la bride **N°9** uniquement pour le train **200**

	DATE	SIGNATURE
DEPARTEMENT TECHNIQUE	13/05/2014	
DEPARTEMENT PRODUCTION	14.05.14	