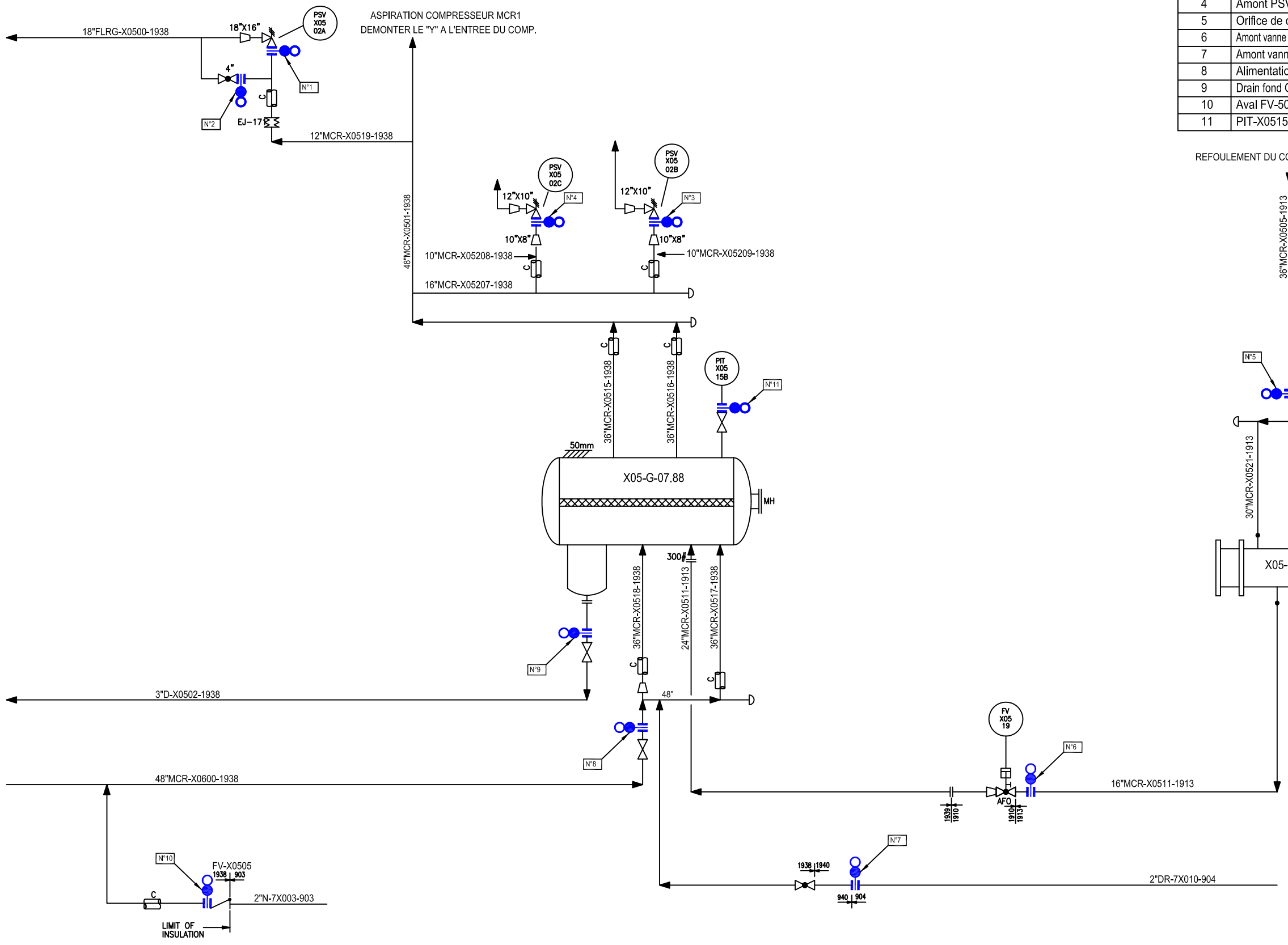

LISTE DES BRIDES D'ISOLEMENT

Brides N°	Localisation du plan de bride	N° de ligne	Spec.	Observation
1	Amont PSV-502A	12"MCR-X0519	1938	
2	Amont vanne by-pass PSV-502A	4"BY-PASS	1938	
3	Amont PSV-502B	10"MCR-X05209	1938	
4	Amont PSV-502C	10"MCR-X05208	1938	
5	Orifice de débit FO-519	36"MCR-X0505	1913	
6	Amont vanne anti-pomppage FV-519	16"MCR-X0511	1913	Démonter et déposer la vanne
7	Amont vanne de dégivrage	2"DR-7X010	904	
8	Alimentation ballon G-07.88	48"MCR-X0600	1938	
9	Drain fond G-07.88	3"D-X0502	1938	
10	Aval FV-505	2"N-7X003	903	
11	PIT-X0515B		1938	

PLAN DE REFERENCE

P&ID 85-X05-10.1

REV.	DATE	REVISION	BY	CHK	DFTG SUPV	DES'N ENG'R	PROJ ENG'R	CLIENT
1	14-05 2014	MISE A JOUR	YB					
0	28-06 2004	EMIS POUR INSTALLATION	BB					

ECHELLE / SCALE: NONE — ETABLI / DRAWN: B.BOURA — VERIFIE / CHECKED:

S O N A T R A C H

ALGERIE

SONATRACH UNITE DE GNL
RENOVATION COMPLEXE GL1.Z
BETHIOUA, ALGERIE

SONATRACH LNG PLANT
GL1.Z RENOVATION
BETHIOUA, ALGERIA

ISOLEMENT PAR SPECTACLE BLIND POUR PENETRATION DU X05-G-07.88

JOB N°	DRAWING N°	REV.
T-1087	DS X05-G-07.88	1

PROCEDURE DE MISE SOUS JOINTS PLEINS DU BALLON (X05-G-07.88) POUR TRAVAUX & INSPECTION

Bride N°	Localisation du plan de bride	N° de Ligne	Spécification des brides	Dimensions Des brides	Observations	P&ID N°
1	Amont PSV-502A	12"MCR-X0519	1938	16''		85-X05-10.1
2	Amont vane by-pass PSV-502A	12"MCR-X0519	1938	4''		85-X05-10.1
3	Amont PSV-502B	10"MCR-X05209	1938	8''		85-X05-10.1
4	Amont PSV-502C	10"MCR-X05208	1938	8''		85-X05-10.1
5	Orifice de débit FO-519	36''MCR-X0505	1913	36''		85-X05-10.1
6	Amont vanne anti pompage FV-519	16"MCR-X0511	1913	16''		85-X05-10.1
7	Amont vanne de dégivrage	2"DR-7X010	904	2"		85-X05-10.1
8	Alimentation ballon G-788	48''MCR-X0600	1938	48''		85-X05-10.1
9	Drain fond G-788	3"D-X0502	1938	3"		85-X05-10.1
10	Aval FV-505	2"N-7X003	1938	2"		85-X05-10.1
11	PIT-X0515B	3/4"	1938	3/4"		85-X05-10.1

	DATE	SIGNATURE
DEPARTEMENT TECHNIQUE	14/05/14	
DEPARTEMENT PRODUCTION	14. 05. 14	