LISTE DES BRIDES D'ISOLEMENT

Brides N°	Localisation du plan de bride	N° de ligne	Spec.	Observation
1	Tête F-741 vers E-742	8"PP-X0901	1910	Brider au niveau de la tubulure de la colonne
2	Reflux vers F-741	4"PP-X0906	1910	Brider au niveau de la tubulure de la colonne
3	Fond F-741 vers F-751	4"PTR-X0917	904	Brider au niveau de la tubulure de la colonne
4	Fond F-741 vers E-743	12"PTR-X0915	904	Brider au niveau de la tubulure de la colonne
5	Retour E743 vers F-741	20"Tubul /tubul.	904	Brider au niveau de la tubulure de la colonne
6	Alimentation F-741	3"PTR-X0802	904	Brider au niveau de la tubulure de la colonne

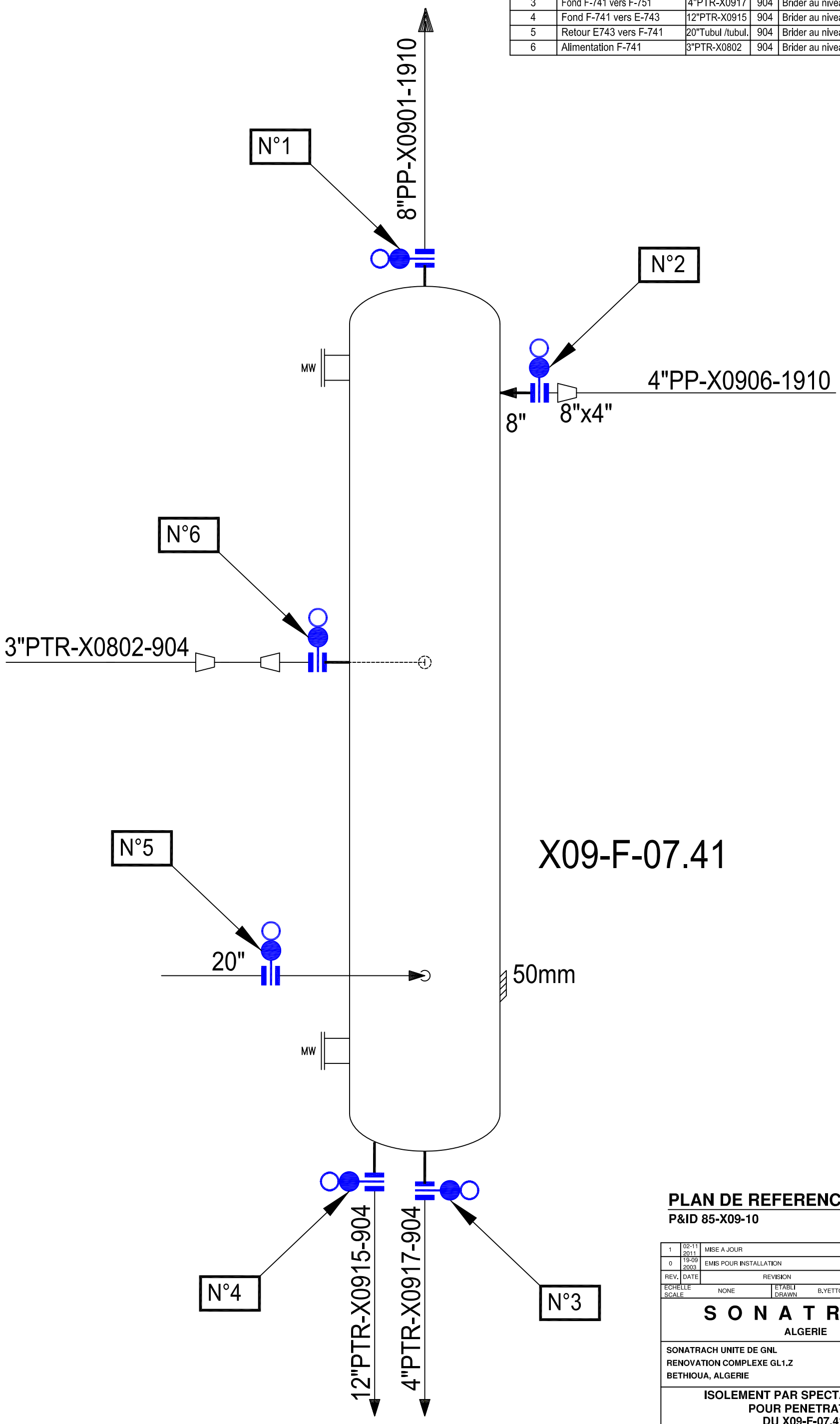

PLAN DE REFERENCE

P&ID 85-X09-10

REV.	DATE	REVISION	BY	CH'K	DFTG SUPV	DES'N ENG'R	PROJ ENG'R	CLIENT
1	02-11 2011	MISE A JOUR	B.Y			MD		
0	19-09 2003	EMIS POUR INSTALLATION	BB					

ECHELLE / SCALE: NONE — ETABLI / DRAWN: B.YETTOU — VERIFIE / CHECKED: M.DINEDANE

S O N A T R A C H

ALGERIE

SONATRACH UNITE DE GNL
RENOVATION COMPLEXE GL1.Z
BETHIOUA, ALGERIE

SONATRACH LNG PLANT
GL1.Z RENOVATION
BETHIOUA, ALGERIA

ISOLEMENT PAR SPECTACLE BLIND POUR PENETRATION DU X09-F-07.41

JOB N°	DRAWING N°	REV.
T-1087	DS X09-F-07.41	0

PROCEDURE DE MISE SOUS JOINTS PLEINS DE LA COLONNE (X09-F-07.41) POUR TRAVAUX & INSPECTION

Bride N°	Localisation du plan de bride	N° de Ligne	Spécification des brides	Dimensions des brides	Observations	P&ID N°
1	Tête F-741 vers E-742	8"PP-X0901	1910	8"		85-X09-10
2	Reflux vers F-741	4"PP-X0906	1910	8"		85-X09-10
3	Fond F-741 vers F-751	4"PTR-X0917	904	4"		85-X09-10
4	Fond F-741 vers E-743	12"PTR-X0915	904	12"		85-X09-10
5	Retour E-743 vers F-741	20"Tubulure/tubulure	904	20"		85-X09-10
6	Alimentation F-741	3"PTR-X0802	904	3"		85-X09-10

	DATE	SIGNATURE
DEPARTEMENT TECHNIQUE	05/05/2014	
DEPARTEMENT PRODUCTION	10/05/14	