LISTE DES BRIDES D'ISOLEMENT

Brides N°	Localisation du plan de bride	N° de ligne	Spec.	Observation
1	Tête F-07.51	8"BT-X1010	903	Brider au niveau de la tubulure de la colonne
2	Reflux vers F-07.51	3"BT-X1014	903	Brider au niveau de la tubulure de la colonne
3	Fond F-07.51 vers E-07.58	3"G-X10001	903	Brider au niveau de la tubulure de la colonne
4	Fond F-07.51 vers E-07.53	6"	903	Brider au niveau de la tubulure de la colonne
5	Retour E-07.53 vers F-07.51	12"	903	Brider au niveau de la tubulure de la colonne
6	Alimentation F-07.51	3"PTR-X0918	903	Brider au niveau de la tubulure de la colonne
7	Butane vers fuel gaz	3"FG-X1001	903	Brider au niveau de la tubulure de la colonne

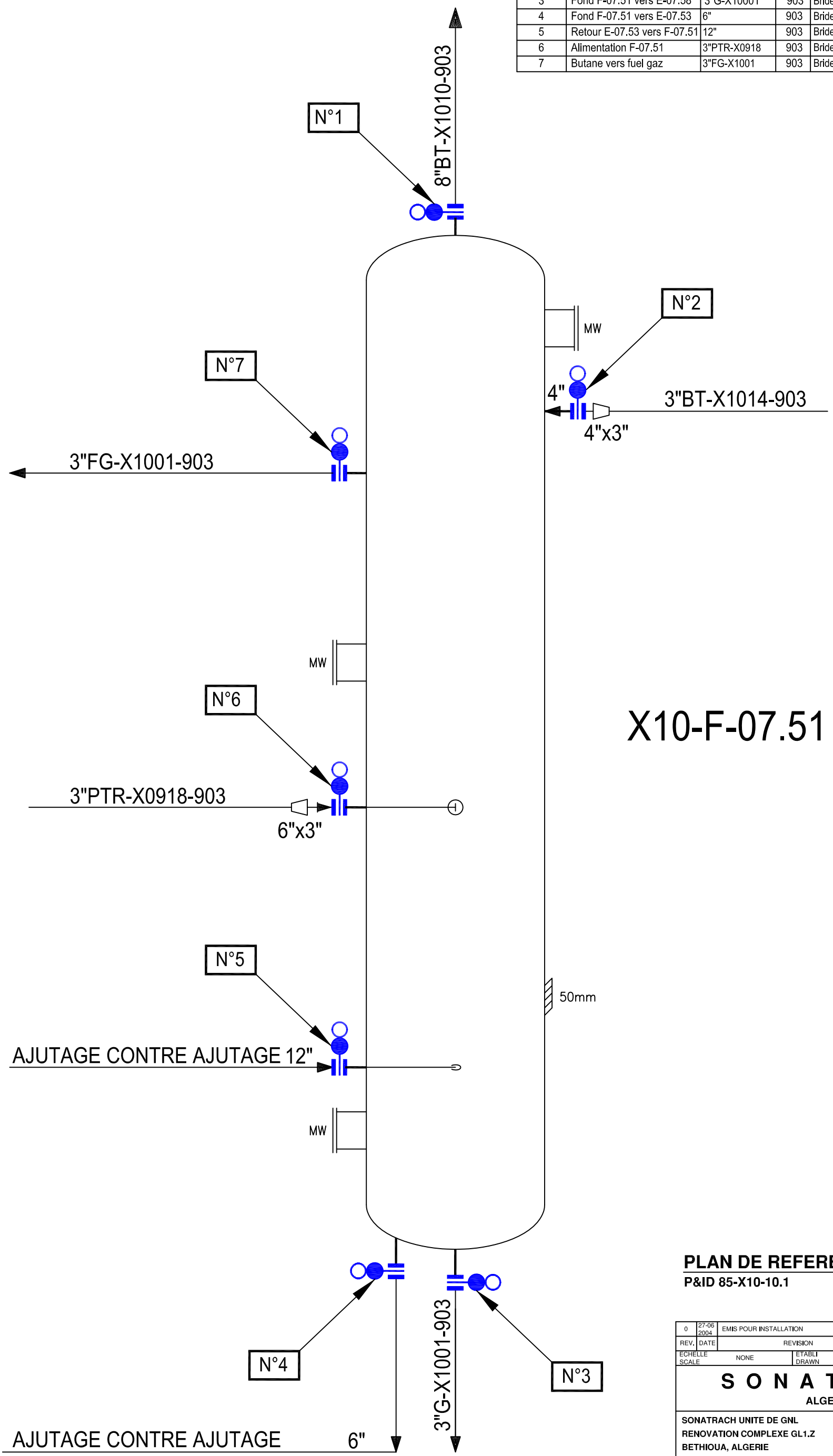

PLAN DE REFERENCE
P&ID 85-X10-10.1

REV.	DATE	REVISION	BY	CH'K	DFTG SUPV	DES'N ENG'R	PROJ ENG'R	CLIENT
0	27-06 2004	EMIS POUR INSTALLATION	BB					

ECHELLE / SCALE: NONE — ETABLI / DRAWN: B.BOURA — VERIFIE / CHECKED:

S O N A T R A C H
ALGERIE

SONATRACH UNITE DE GNL
RENOVATION COMPLEXE GL1.Z
BETHIOUA, ALGERIE

SONATRACH LNG PLANT
GL1.Z RENOVATION
BETHIOUA, ALGERIA

ISOLEMENT PAR SPECTACLE BLIND POUR PENETRATION DU X10-F-07.51

JOB N°	DRAWING N°	REV.
T-1087	DS X10-F-07.51	0

PROCEDURE DE MISE SOUS JOINTS PLEINS DE LA COLONNE (X10-F-07.51) POUR TRAVAUX & INSPECTION

Bride N°	Localisation du Plan de Bride	N° de Ligne	Dimensions de la bride	Spécification des brides	Observations	P&ID N°
1	Tête F-751	8"BT-X1010	8"	903		85-X10-10.1
2	Reflux vers F-751	3"BT-X1014	4"	903		85-X10-10.1
3	Fond F-751 vers E-758	3"G-X1001	3"	903		85-X10-10.1
4	Fond F-711 vers E-753	6"	6"			85-X10-10.1
5	Retour E-753 vers F-751	12"	12"			85-X10-10.1
6	Alimentation F-751	3"PTR-X0918	6"	903		85-X10-10.1
7	Butane vers fuel gaz	3"FG-X1001	3"	903		85-X10-10.1

	DATE	SIGNATURE
DEPARTEMENT TECHNIQUE	05/05/2014	
DEPARTEMENT PRODUCTION	10/05/14	