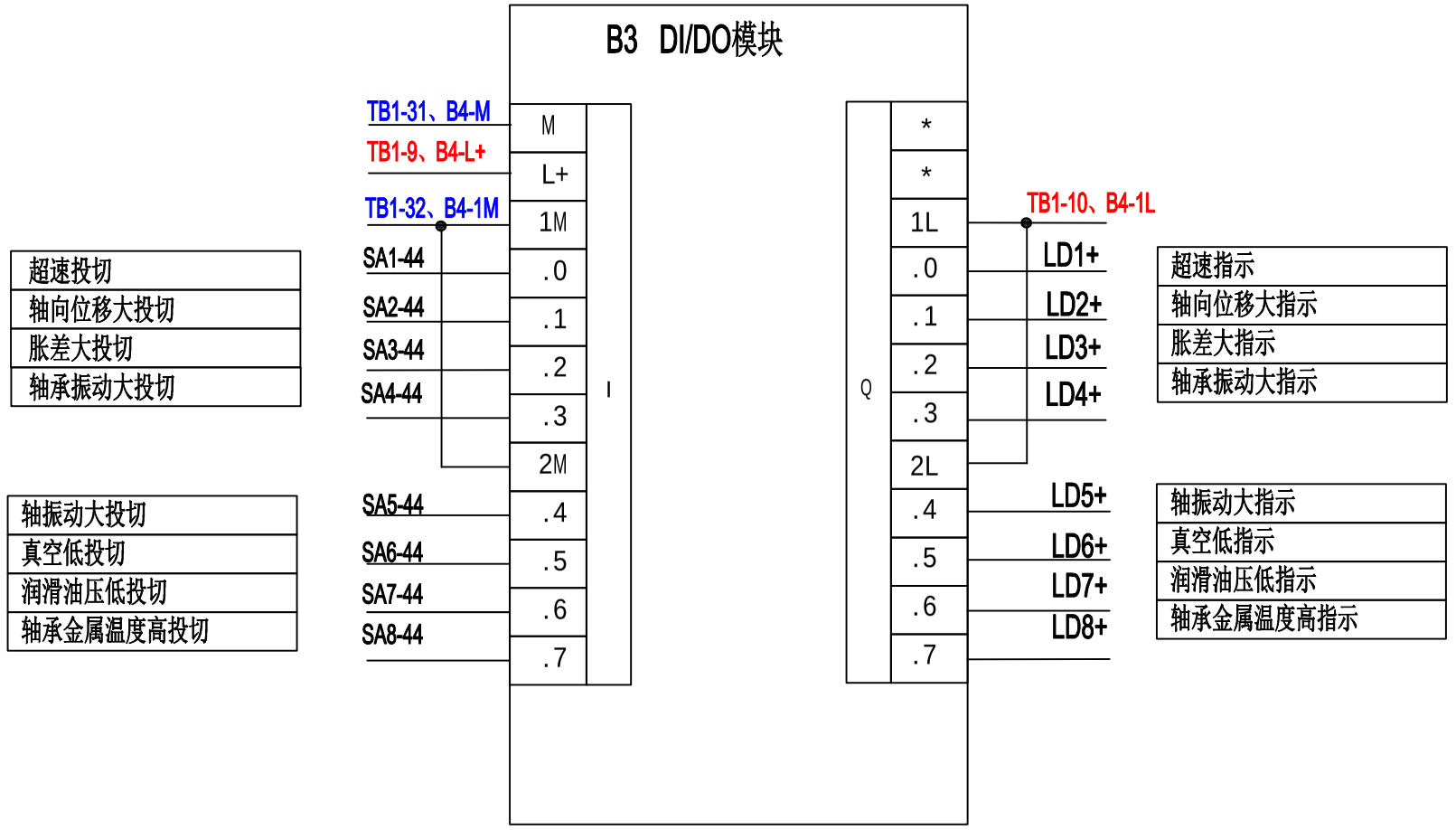

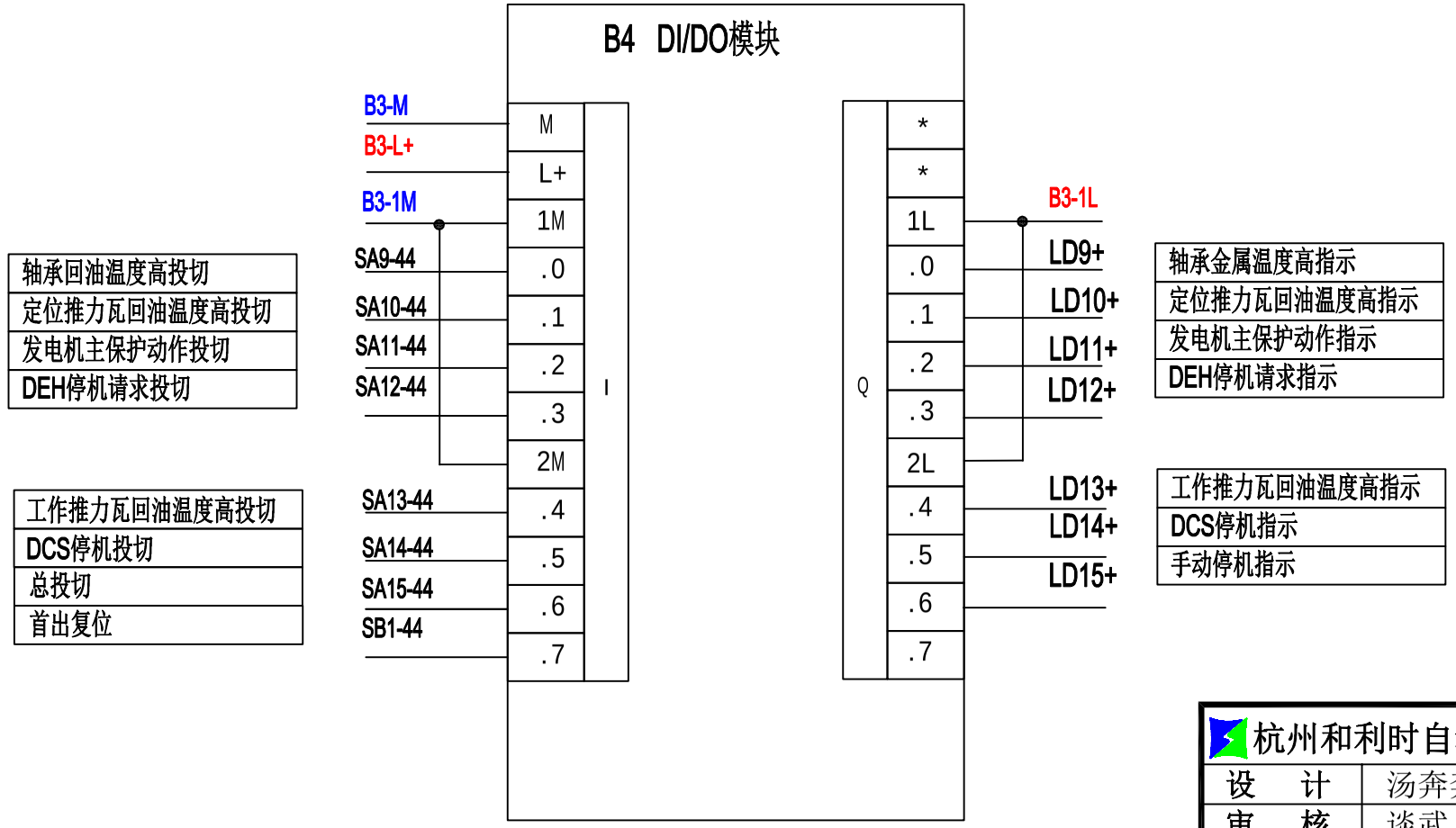

杭州和利时自动化有限公司			山西潞安ETS工程		施工图
设　计	汤奔奔	15.06.30	#4机ETS柜接线图		
审　核	谈武	15.06.30			
批　准	张超	15.06.30	图　号	BHG-14070003/01-E1-001-04	
工艺会签	张广平	15.06.30	版　次	C	第 12 页 共 13 页

B15-P11-004576

PDF 檔案使用 "pdfFactory Pro" 試用版本建立 www.pdffactory.com