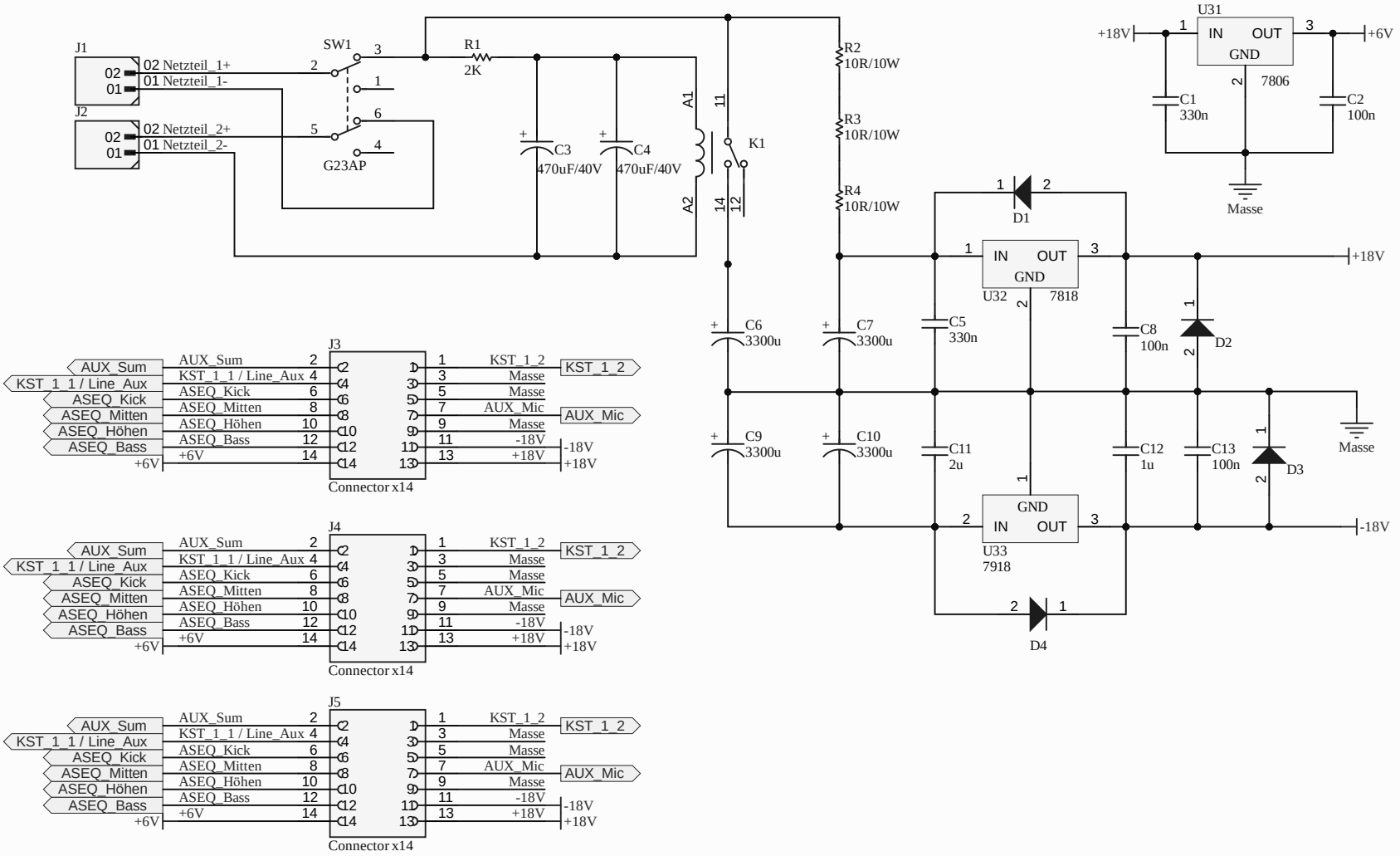
J1
02 Netzteil_1+
01 Netzteil_1-
J2
02 Netzteil_2+
01 Netzteil_2-
SW1
G23AP
R1
2K
C3
470uF/40V
C4
470uF/40V
A1
A2
K1
R2
10R/10W
R3
10R/10W
R4
10R/10W
U31
IN
OUT
GND
7806
+18V
+6V
C1
330n
C2
100n
Masse
D1
U32
7818
C5
330n
C6
3300u
C7
3300u
C8
100n
D2
C9
3300u
C10
3300u
C11
2u
C12
1u
C13
100n
D3
U33
7918
D4
-18V
J3
J4
J5
AUX_Sum
KST_1_1 / Line_Aux
ASEQ_Kick
ASEQ_Mitten
ASEQ_Höhen
ASEQ_Bass
+6V
KST_1_2
Masse
AUX_Mic
-18V
+18V
Connector x14