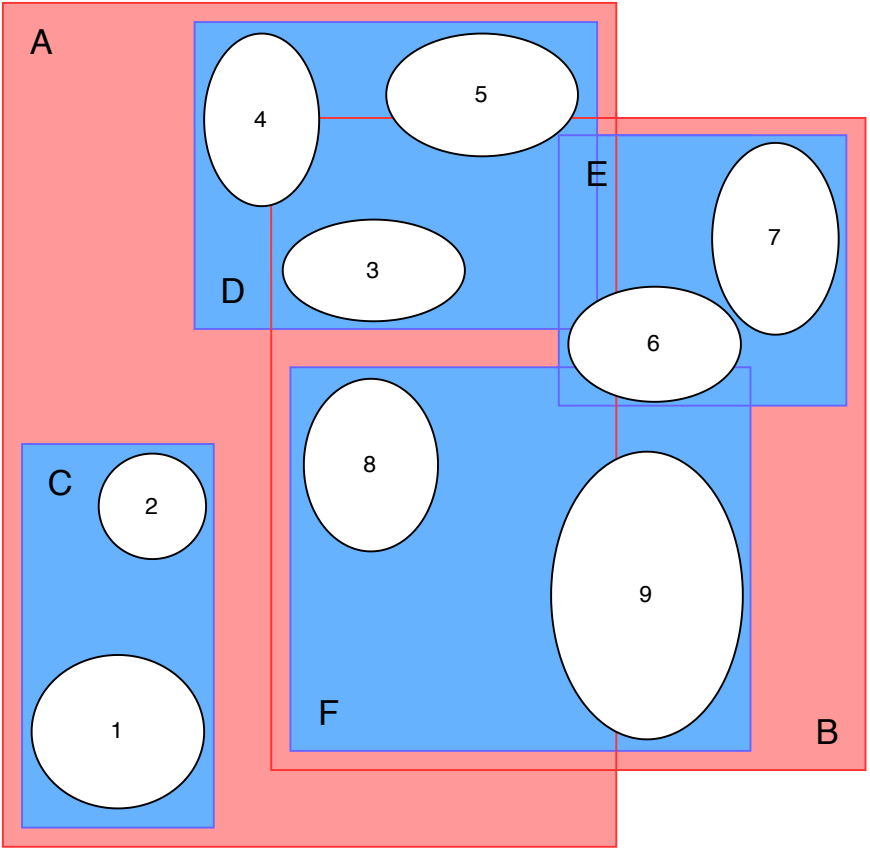
A
B
C
D
E
F
1
2
3
4
5
6
7
8
9

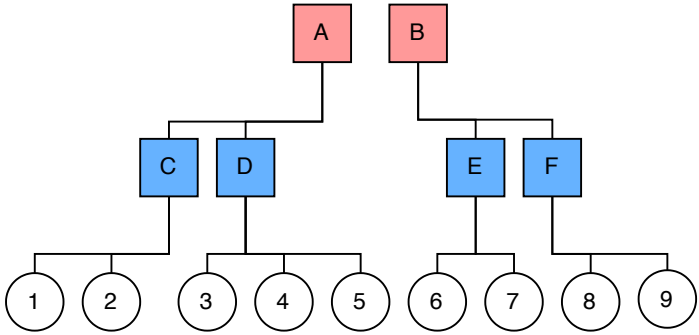
A
B
C
D
E
F
1
2
3
4
5
6
7
8
9