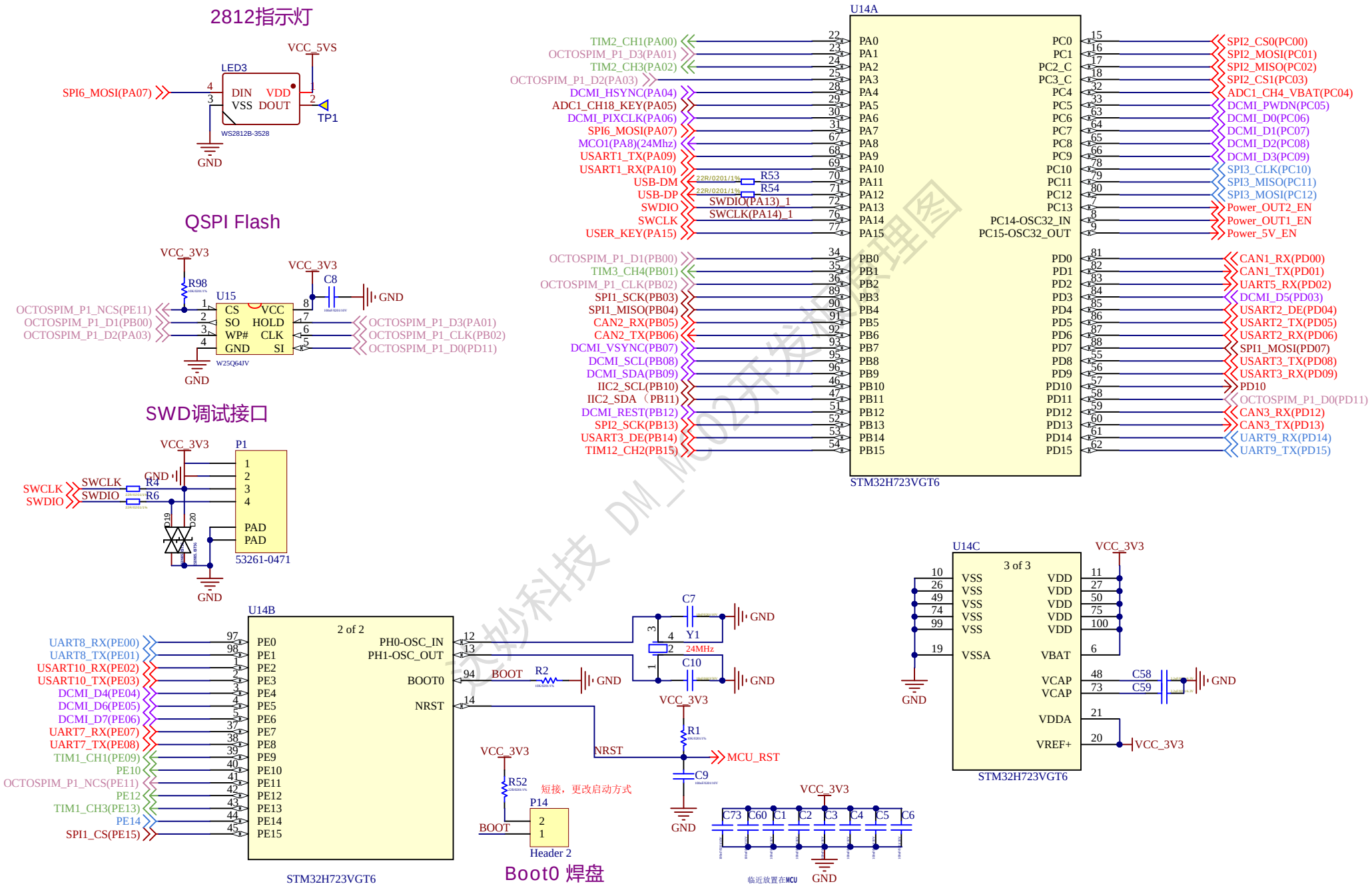
2812指示灯
VCC_5VS
LED3
SPI6_MOSI(PA07)
DIN VDD
VSS DOUT
TP1
WS2812B-3528
GND
QSPI Flash
VCC_3V3
R98
U15
CS VCC
SO HOLD
WP# CLK
GND SI
W25Q64JV
C8
OCTOSPIM_P1_NCS(PE11)
OCTOSPIM_P1_D1(PB00)
OCTOSPIM_P1_D2(PA03)
OCTOSPIM_P1_D3(PA01)
OCTOSPIM_P1_CLK(PB02)
OCTOSPIM_P1_D0(PD11)
SWD调试接口
P1
SWCLK
SWDIO
R4
R6
D19
D20
PAD
PAD
53261-0471
U14A
STM32H723VGT6
TIM2_CH1(PA00)
OCTOSPIM_P1_D3(PA01)
TIM2_CH3(PA02)
OCTOSPIM_P1_D2(PA03)
DCMI_HSYNC(PA04)
ADC1_CH18_KEY(PA05)
DCMI_PIXCLK(PA06)
SPI6_MOSI(PA07)
MCO1(PA8)(24Mhz)
USART1_TX(PA09)
USART1_RX(PA10)
USB-DM
USB-DP
SWDIO
SWCLK
USER_KEY(PA15)
R53
R54
SWDIO(PA13)_1
SWCLK(PA14)_1
OCTOSPIM_P1_D1(PB00)
TIM3_CH4(PB01)
OCTOSPIM_P1_CLK(PB02)
SPI1_SCK(PB03)
SPI1_MISO(PB04)
CAN2_RX(PB05)
CAN2_TX(PB06)
DCMI_VSYNC(PB07)
DCMI_SCL(PB08)
DCMI_SDA(PB09)
IIC2_SCL(PB10)
IIC2_SDA（PB11)
DCMI_REST(PB12)
SPI2_SCK(PB13)
USART3_DE(PB14)
TIM12_CH2(PB15)
SPI2_CS0(PC00)
SPI2_MOSI(PC01)
SPI2_MISO(PC02)
SPI2_CS1(PC03)
ADC1_CH4_VBAT(PC04)
DCMI_PWDN(PC05)
DCMI_D0(PC06)
DCMI_D1(PC07)
DCMI_D2(PC08)
DCMI_D3(PC09)
SPI3_CLK(PC10)
SPI3_MISO(PC11)
SPI3_MOSI(PC12)
Power_OUT2_EN
Power_OUT1_EN
Power_5V_EN
CAN1_RX(PD00)
CAN1_TX(PD01)
UART5_RX(PD02)
DCMI_D5(PD03)
USART2_DE(PD04)
USART2_TX(PD05)
USART2_RX(PD06)
SPI1_MOSI(PD07)
USART3_TX(PD08)
USART3_RX(PD09)
PD10
OCTOSPIM_P1_D0(PD11)
CAN3_RX(PD12)
CAN3_TX(PD13)
UART9_RX(PD14)
UART9_TX(PD15)
U14B
2 of 2
STM32H723VGT6
UART8_RX(PE00)
UART8_TX(PE01)
USART10_RX(PE02)
USART10_TX(PE03)
DCMI_D4(PE04)
DCMI_D6(PE05)
DCMI_D7(PE06)
UART7_RX(PE07)
UART7_TX(PE08)
TIM1_CH1(PE09)
PE10
OCTOSPIM_P1_NCS(PE11)
PE12
TIM1_CH3(PE13)
PE14
SPI1_CS(PE15)
PH0-OSC_IN
PH1-OSC_OUT
BOOT0
NRST
BOOT
R2
C7
C10
Y1
24MHz
R1
MCU_RST
C9
R52
短接，更改启动方式
P14
Header 2
Boot0 焊盘
U14C
3 of 3
STM32H723VGT6
VDD
VSS
VSSA
VBAT
VCAP
VDDA
VREF+
C58
C59
C73 C60 C1 C2 C3 C4 C5 C6
临近放置在MCU
艾妙科技 DM_MC02开发板原理图

串口

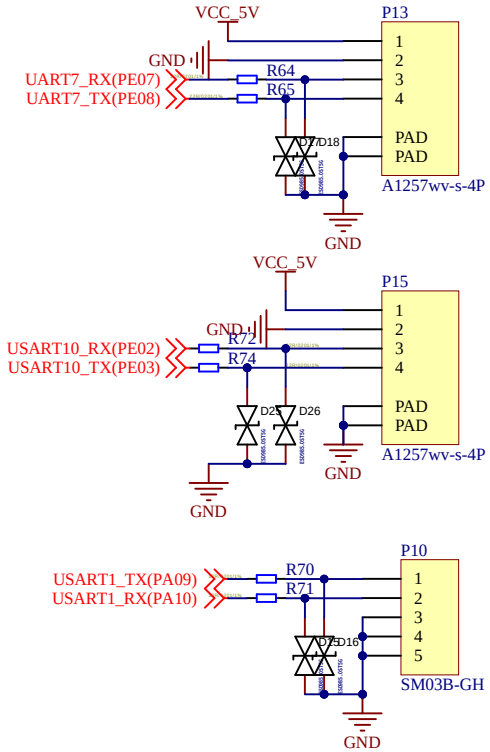

USB接口

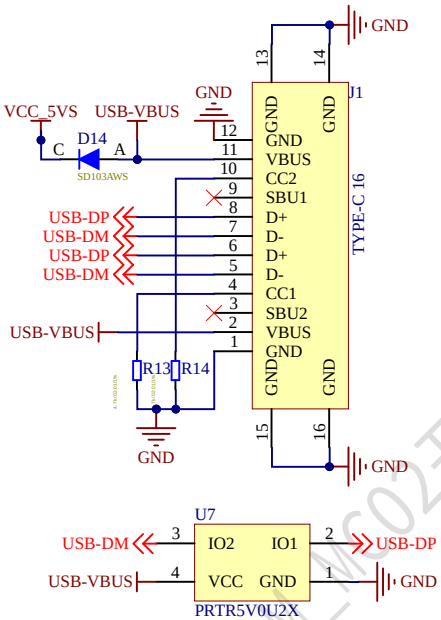

IMU

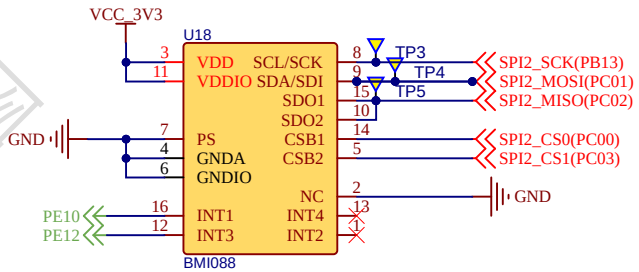

IMU加热

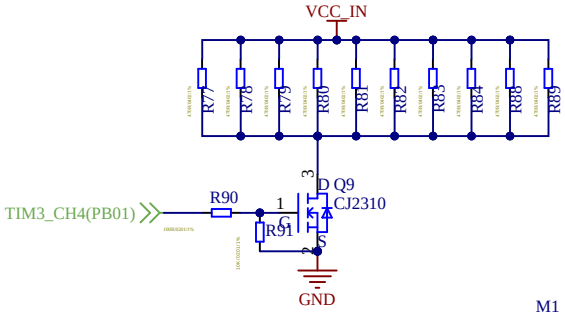

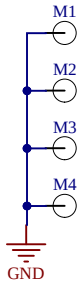

4路舵机接口

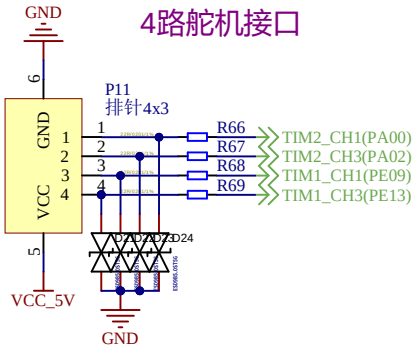

电源电压采集

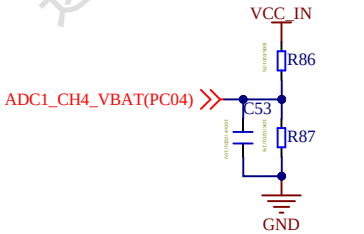

蜂鸣器

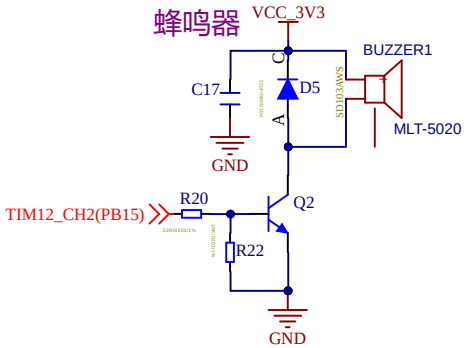

达妙科技 DM_MC02开发板原理图

对外5V

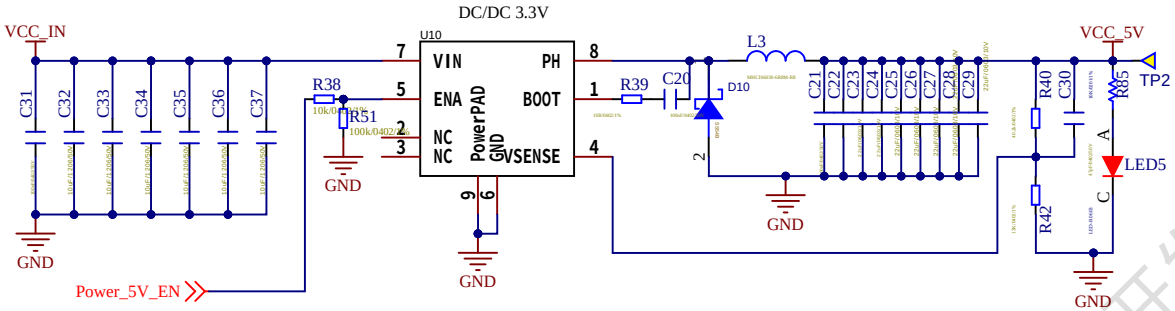

系统5V

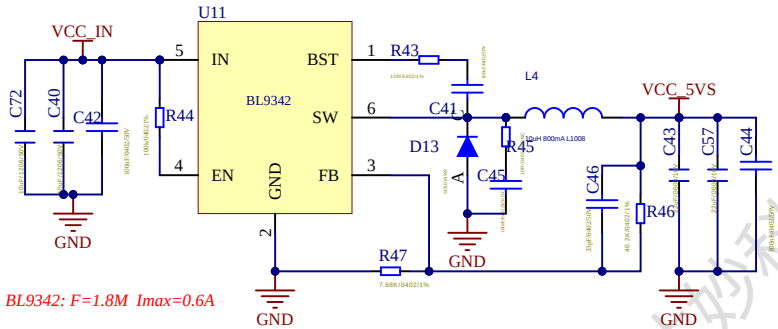

系统3V3

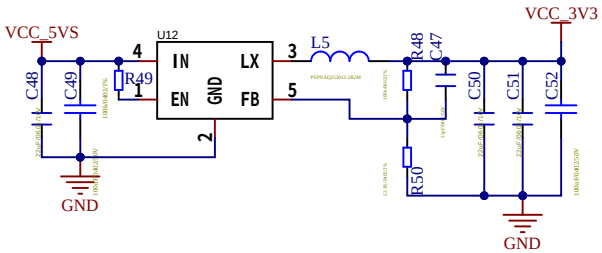

XT30 2+2 可控输出

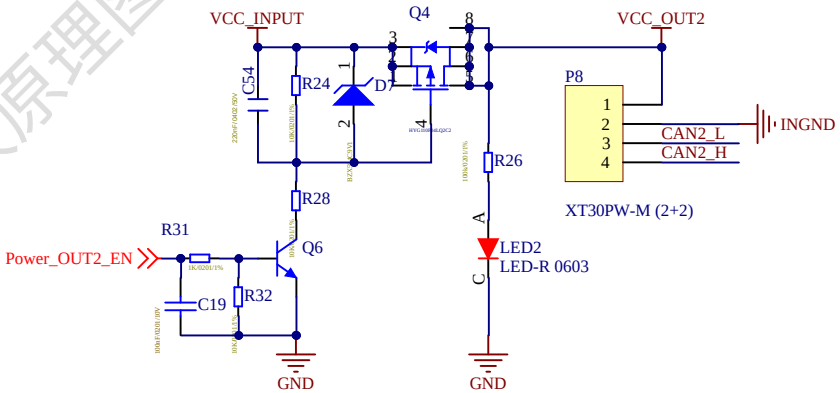

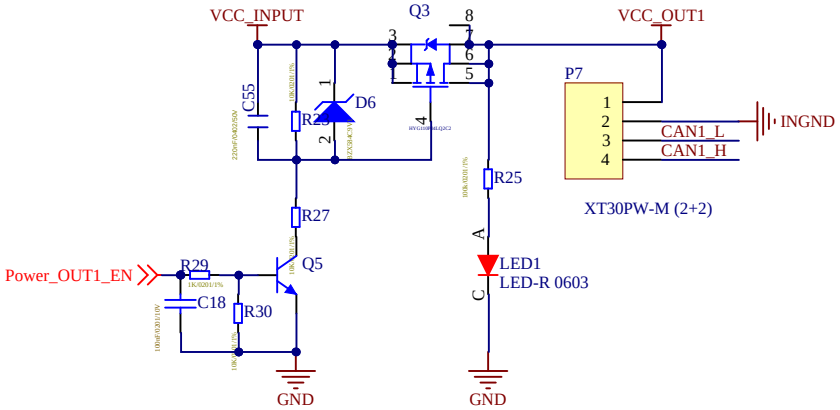

达妙科技 DM_MC02开发板原理图

*使用**CAN**总线 需要**USB**供电或者**24V**电源供电（**CAN**芯片使用**5V**供电）*

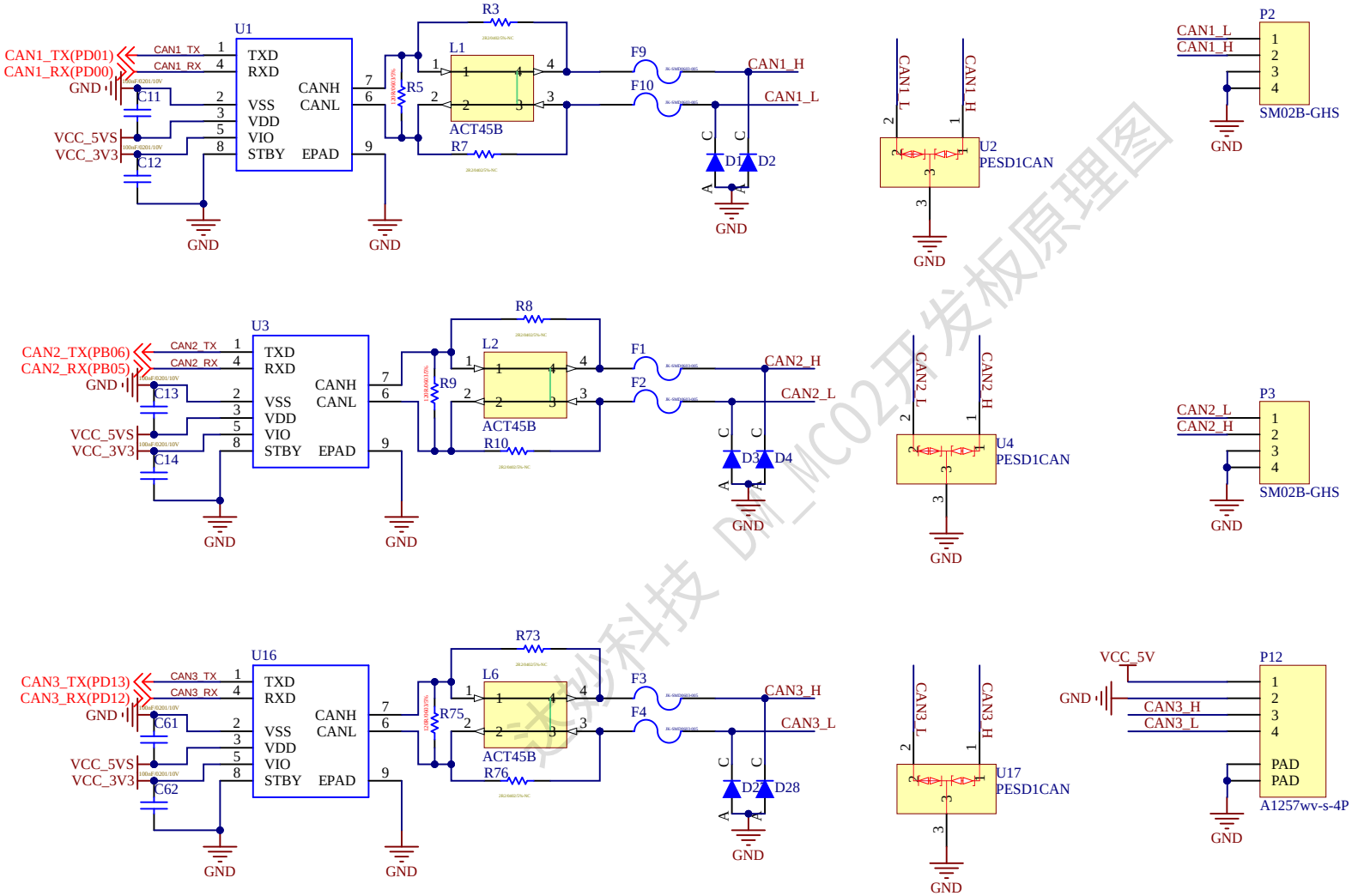

达妙科技 DM_MC02开发板原理图

485

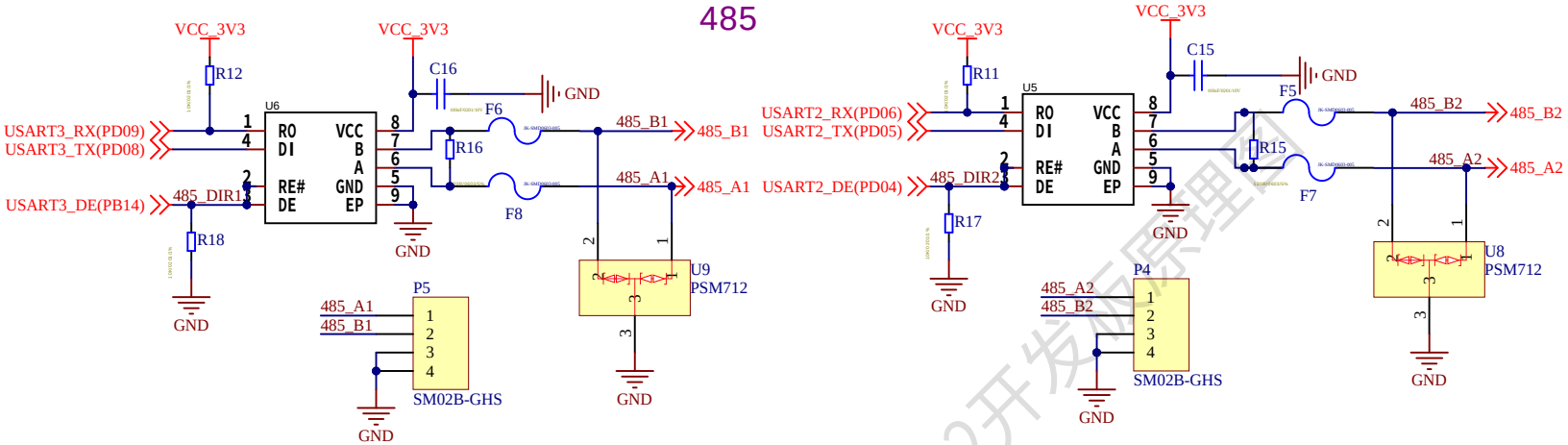

遥控器DBUS接口

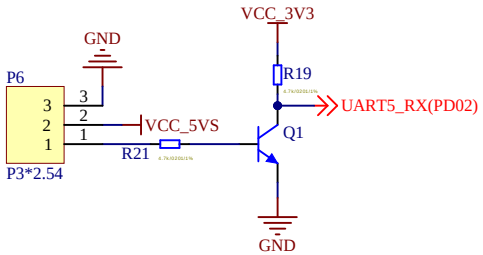

用户按键

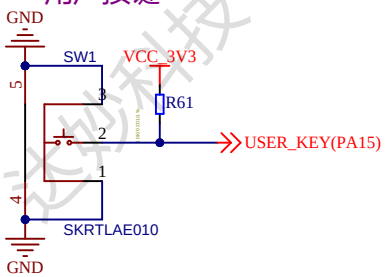

复位按键

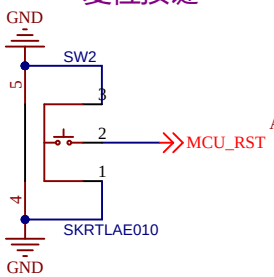

外接LCD

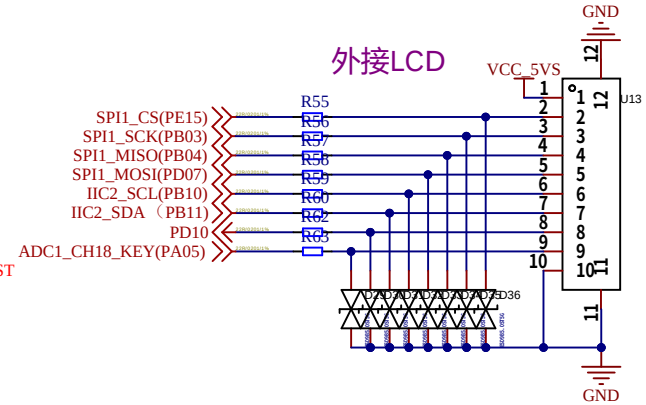

达妙科技 DM_MC02开发板原理图

扩展IO

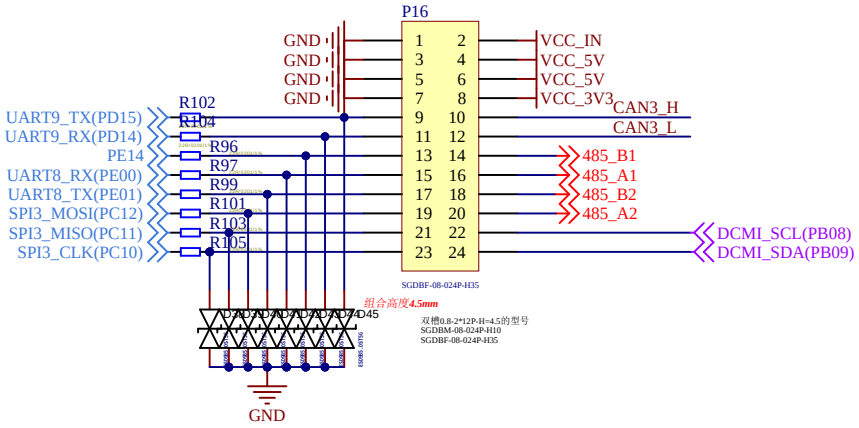

摄像头接口

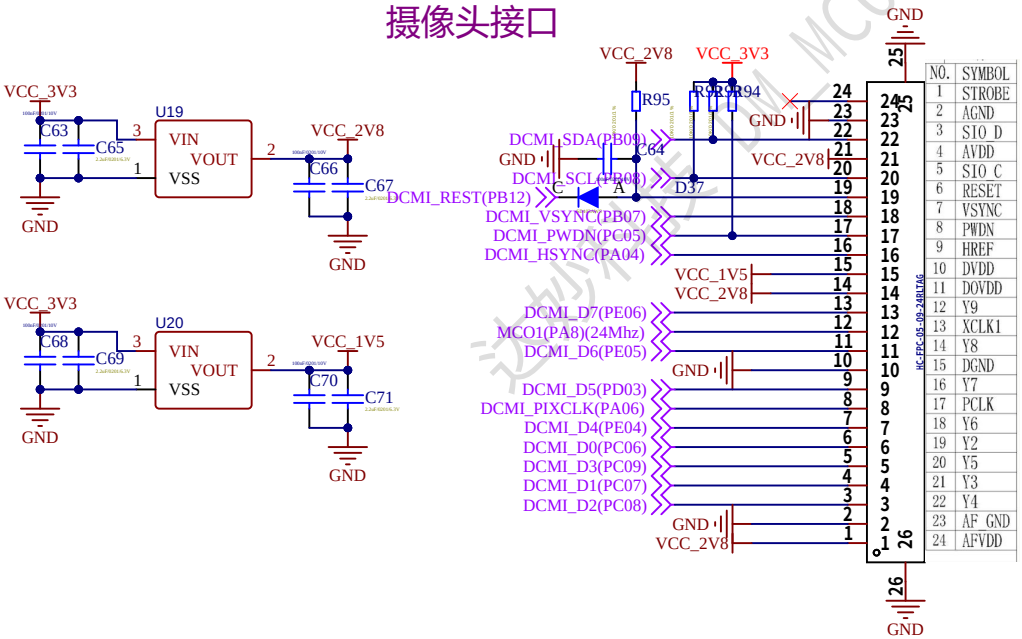

NO.	SYMBOL
1	STROBE
2	AGND
3	SIO_D
4	AVDD
5	SIO_C
6	RESET
7	VSYNC
8	PWDN
9	HREF
10	DVDD
11	DOVDD
12	Y9
13	XCLK1
14	Y8
15	DGND
16	Y7
17	PCLK
18	Y6
19	Y2
20	Y5
21	Y3
22	Y4
23	AF_GND
24	AFVDD

迅为科技 iMX6ULL MC02开发板原理图