“加长版”

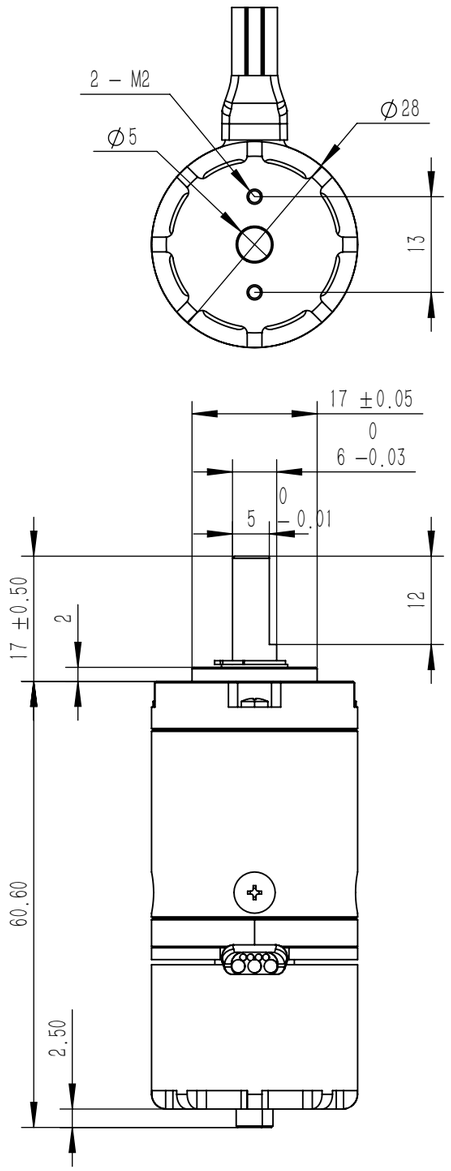

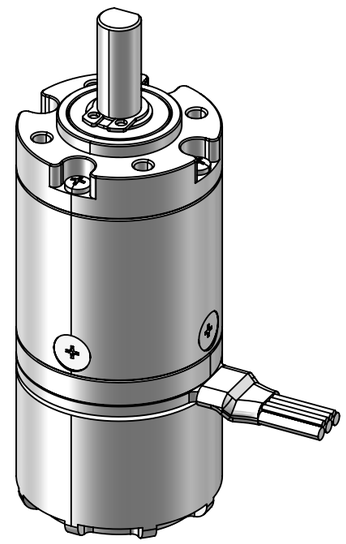

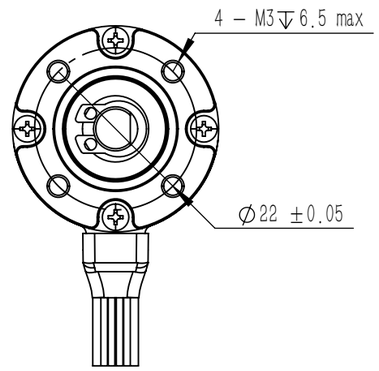

零 件 代 号
借(通)用件登记
描图
描校
旧底图总号
底图总号
签字
日期