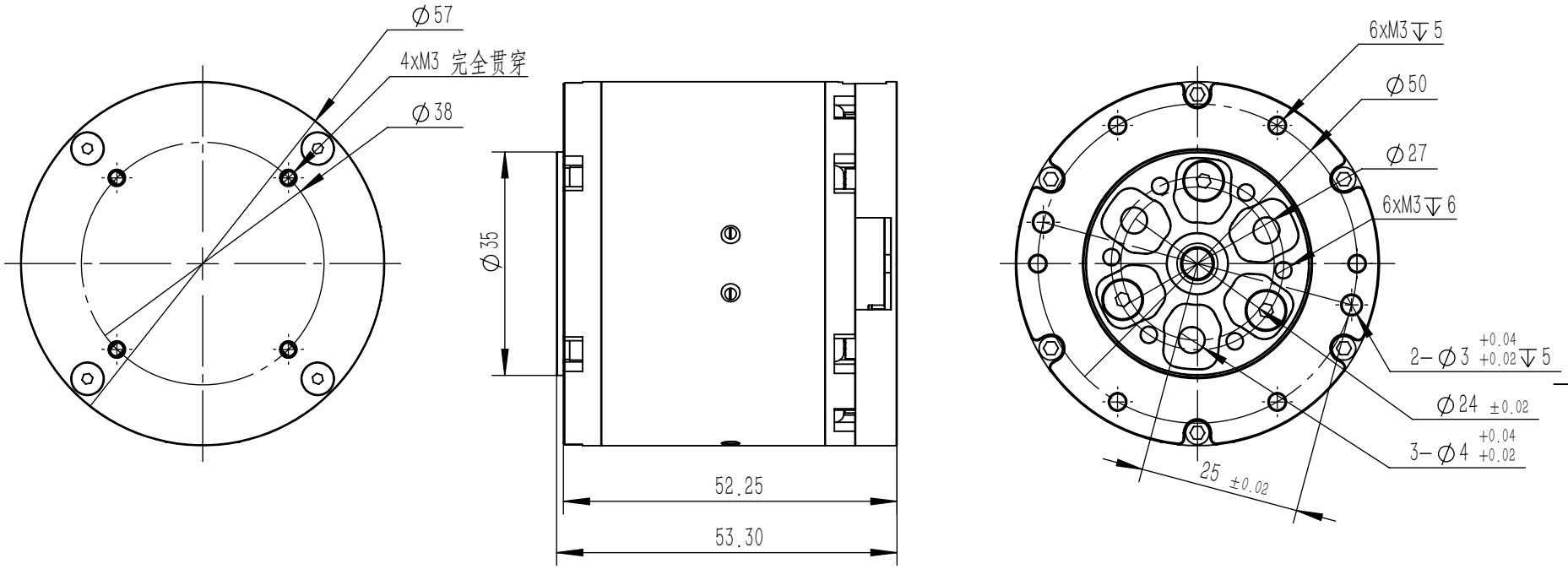

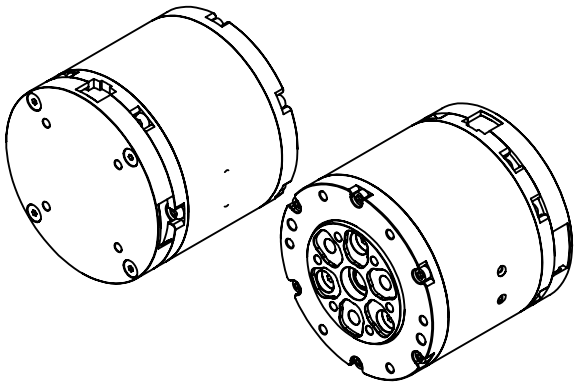

零件代号
借(通)用件登记
旧底图总号
底 图 总 号
签 字
日 期

标记	处数	分区	更改文件号	签名	年 月 日
设计			标准化		
校核			工艺		
主管设计			审核		
			批准		

阶 段 标 记				质量	比例
				329.746	1:2
共1 张	第1 张	版本		替代	

DM Technology Co. Ltd

DM4340 减速电机