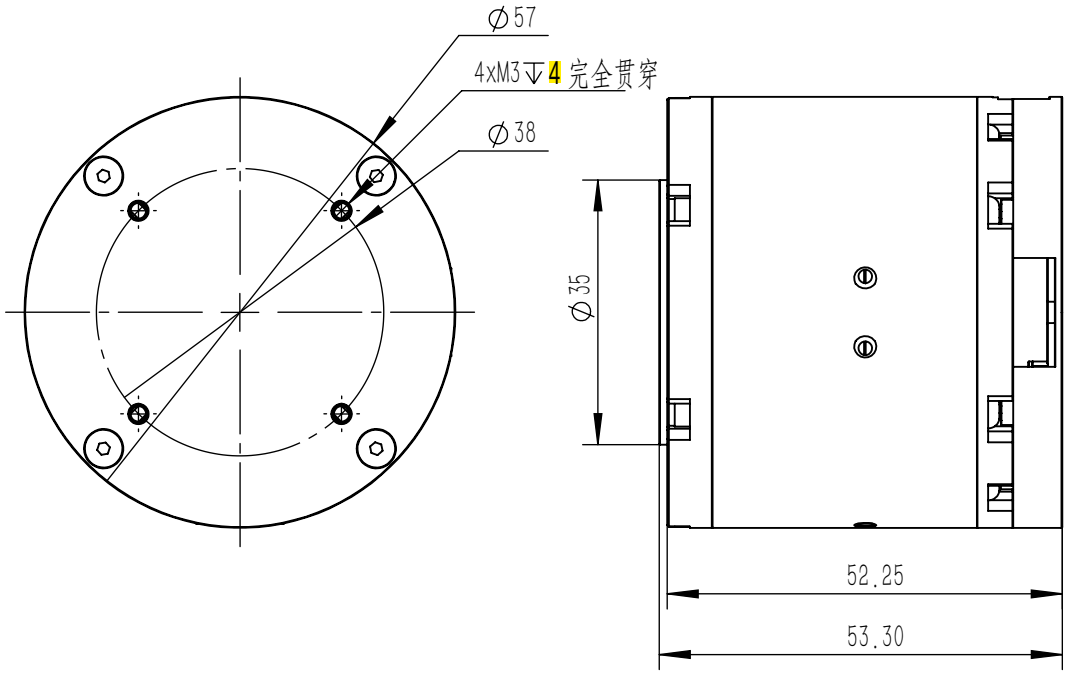

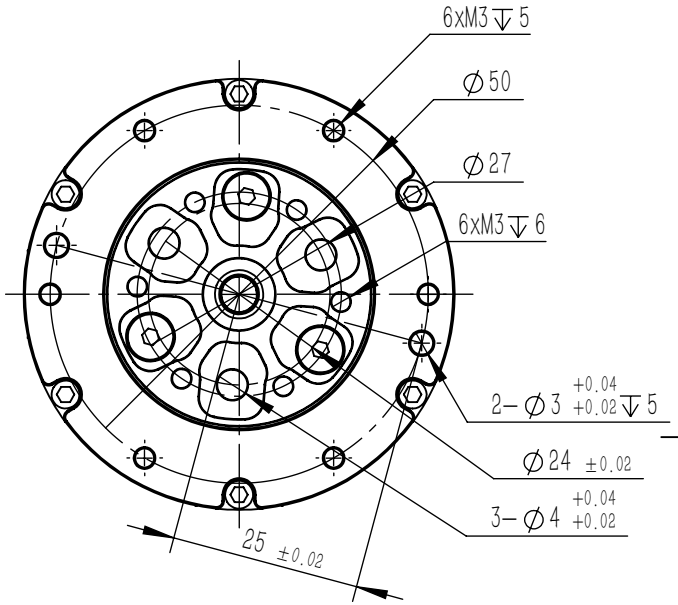

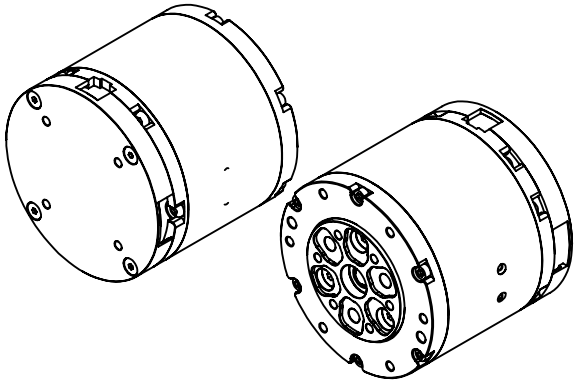

								DM Technology Co. Ltd
标记	处数	分区	更改文件号	签名	年 月 日	阶 段 标 记	质量	比例
设计			标准化				329.746	1:2
校核			工艺					
主管设计			审核					
			批准			共1 张 第1 张	版本	替代

DM4340 减速电机

零件代号

借(通)用件登记

旧底图总号

底 图 总 号

签 字

日 期