ДМ МА104-1093.30.00 СБ

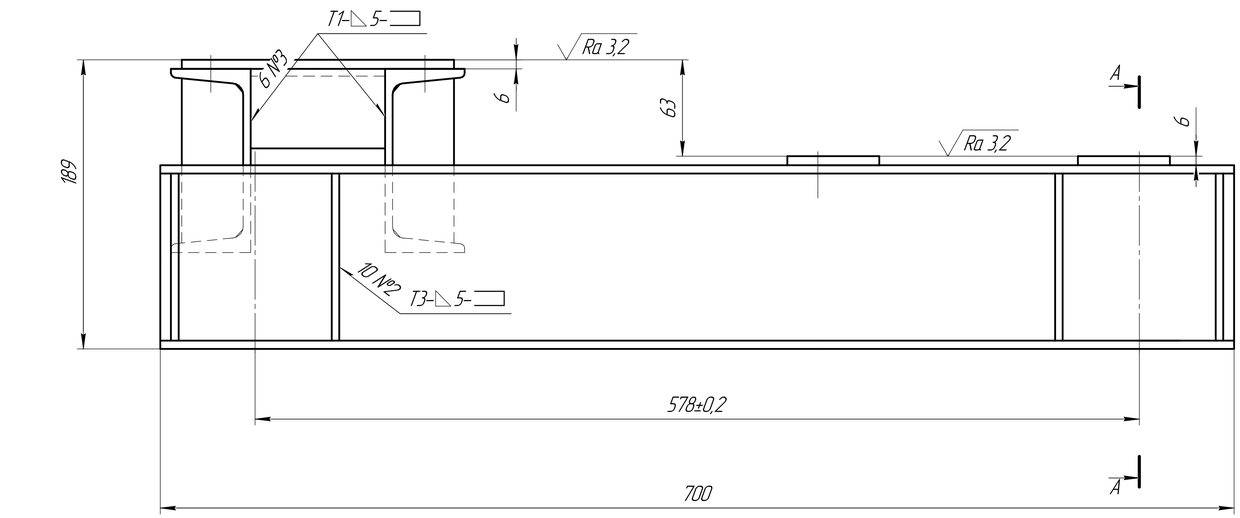


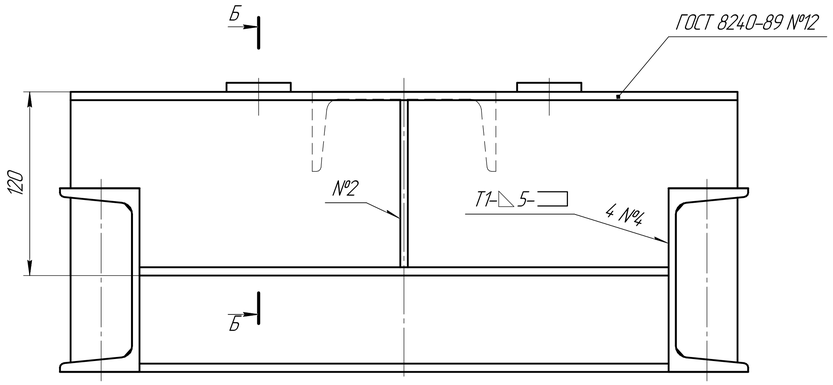


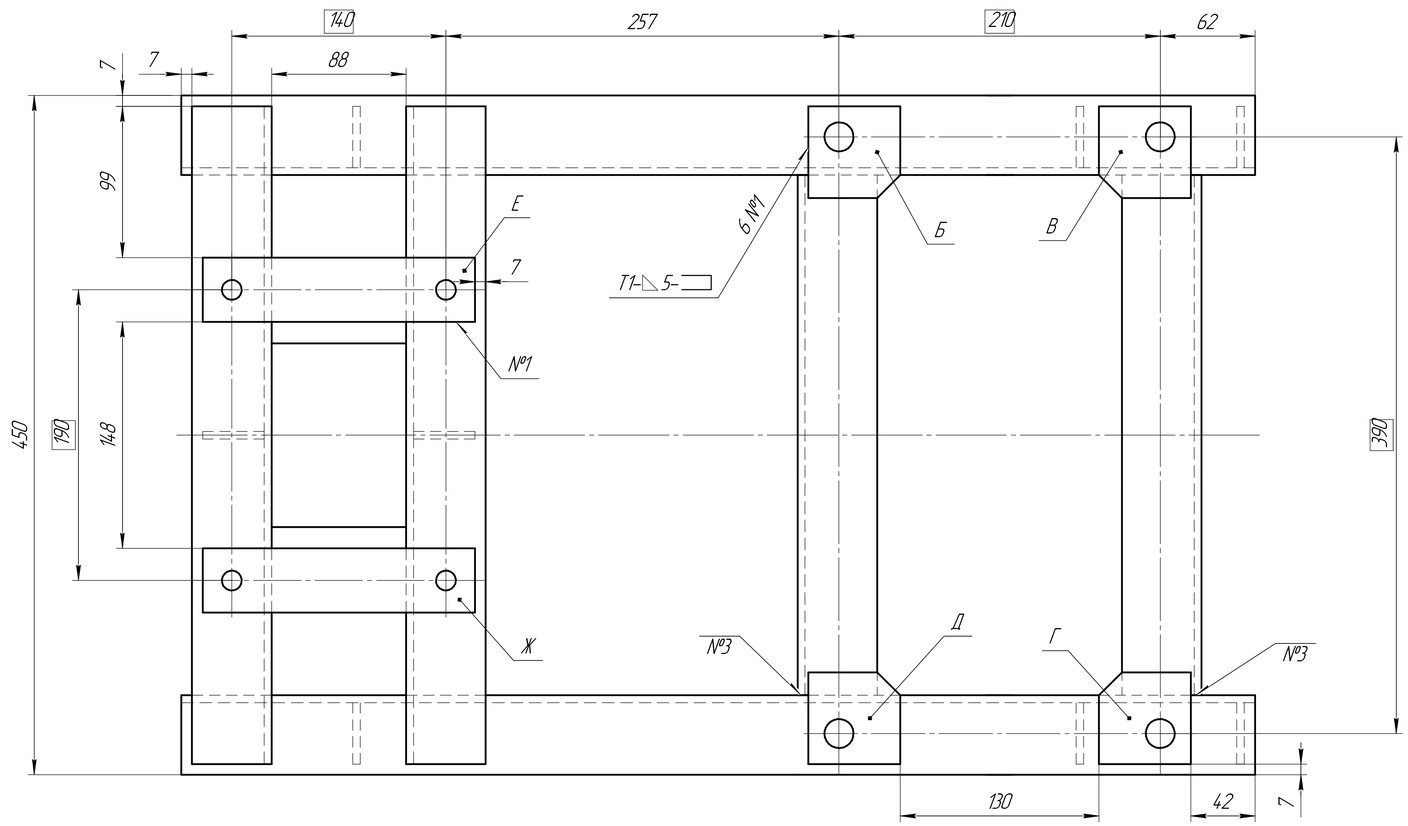


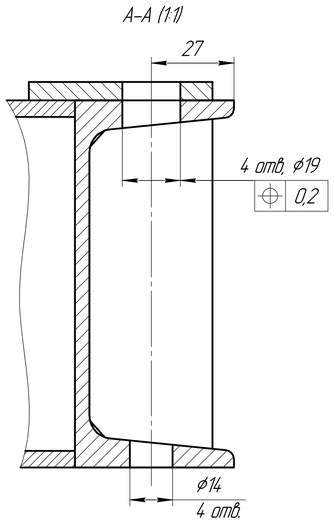


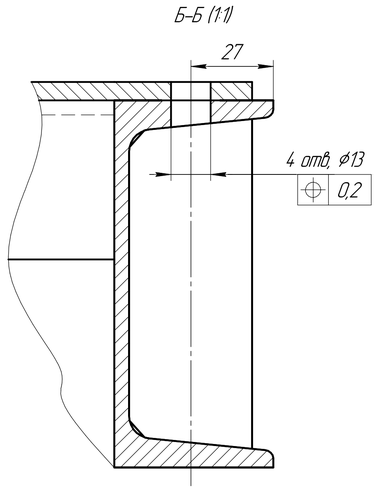


Технические требования:
1. Раму после сварки отчистить от шлака и брызг металла
2. Раму после сварки покрыть серой эмалью
кроме площадок Б, В, Г, Д, Е, Ж
3. Раму после сборки рихтовать
4. Площадки Б, В, Г, Д обрабатывать совместно
5. Площадки Е, Ж обрабатывать совместно
6. Сварные швы №1-№4 по ГОСТ5264-80
7. Общие допуски по ГОСТ 30893.2-mK

| | | | | | | | | |
|---|---|---|---|---|---|---|---|---|
| | | | | | ДМ МА104-1093.30.00 СБ | | | |
| Изм. | Лист | № докум. | Подп. | Дата | Рама сварная | Лит. | Масса | Масштаб |
| Разраб. | | Масныи Д.И. | | | | У | | 1:2 |
| Пров. | | Любченко М.А. | | | | Лист | Листов 1 | |
| Т.контр. | | | | | | МГТУ им. Н.Э. Баумана кафедра РК3 группа РК9-64 | | |
| Н.контр. | | | | | | | | |
| Утв. | | | | | | | | |

Перв. примен. | Справ. № | Подп. и дата | Инв. № дубл. | Взам. инв. № | Подп. и дата | Инв. № подл.

КОМПАС-3D v8.1 Учебная версия © 2019-2021 АСКОН-Системы проектирования. Россия. Все права защищены.
Не для коммерческого использования

Копировал | Формат А1