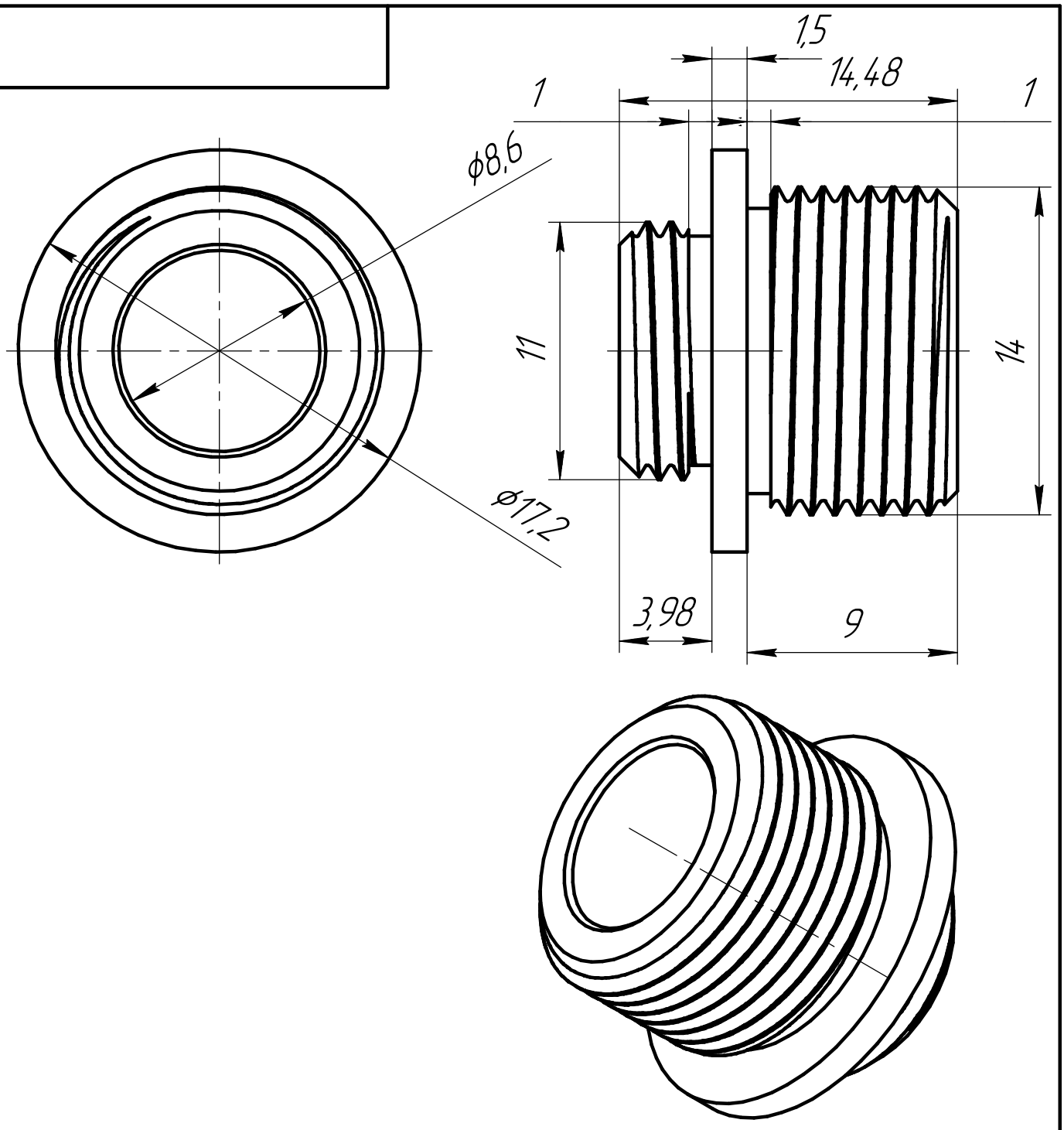

Изм.	Лист	№ докум.	Подп.	Дата
Разраб.				
Пров.				
Т.контр.				
Н.контр.				
Утв.				

Деталь

Сталь 10 ГОСТ 1050-2013

Лит.	Масса	Масштаб
	0,01	4:1
Лист	Листов 1	

Перв. примен.

Справ. №

Подп. и дата

Инв. № дубл.

Взам. инв. №

Подп. и дата

Инв. № подл.

КОМПАС-3D v22 Учебная версия © 2023 ООО "АСКОН-Системы проектирования", Россия. Все права защищены.

Не для коммерческого использования Копировал Формат А4