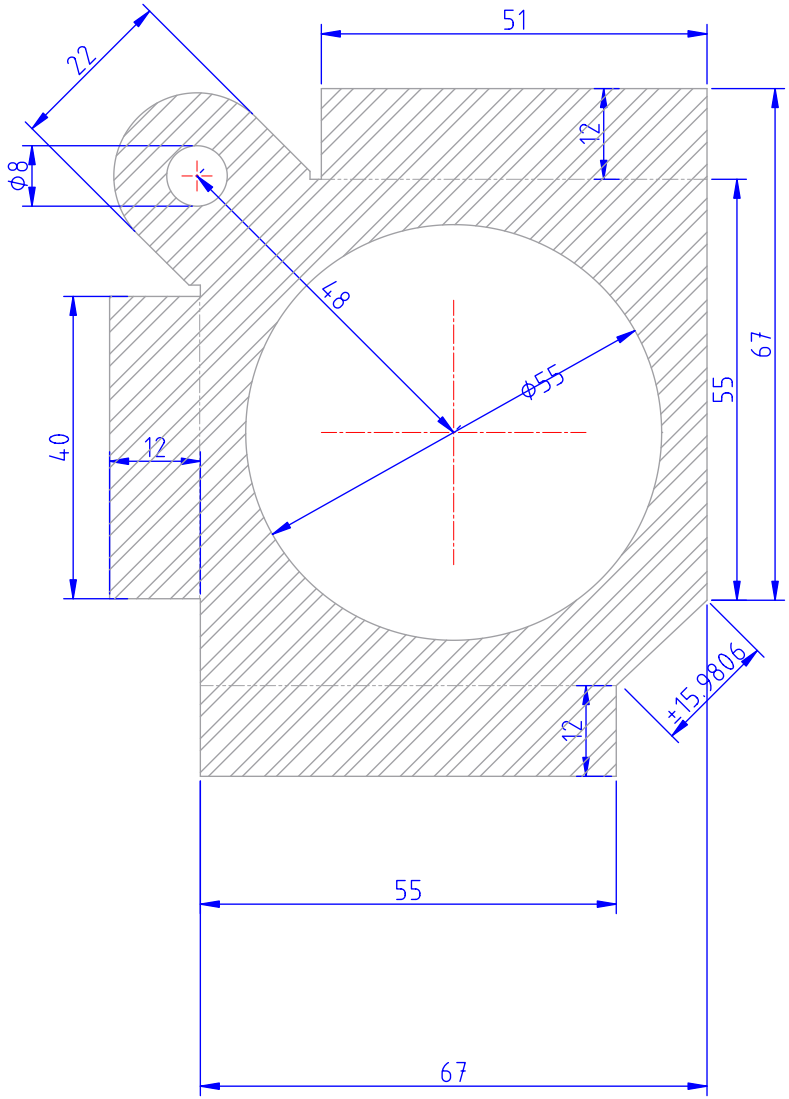

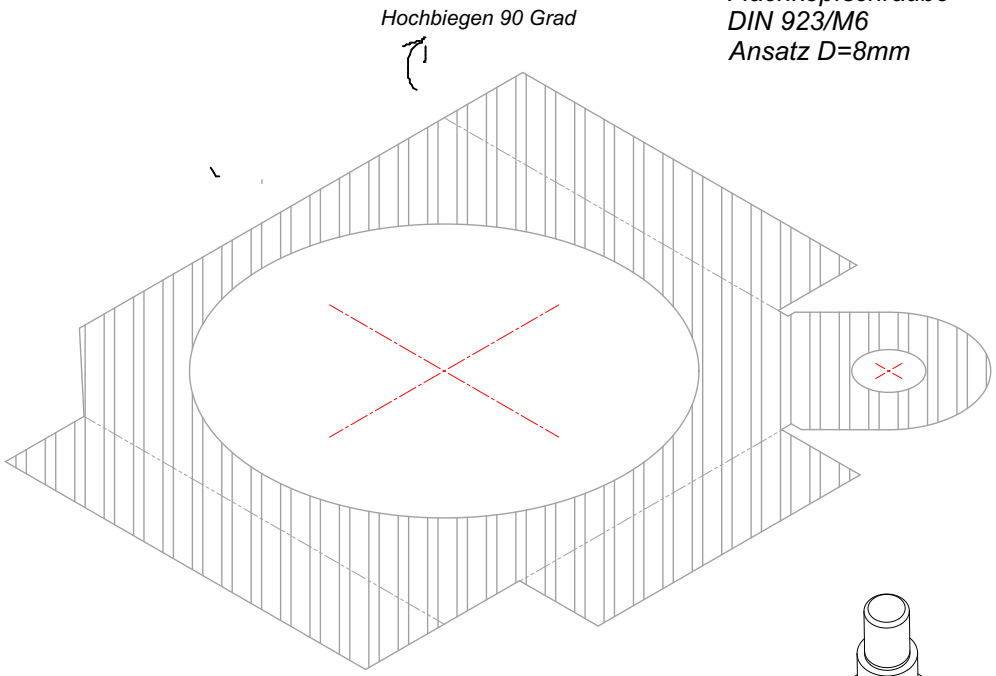

Durchgangsloch für Ansatz
Flachkopfschraube
DIN 923/M6
Ansatz D=8mm

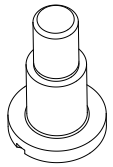

1:1	*Filter Holder for Leitz Focomat Ic ALTERNATIVE* *Adapted from Leitz USA* *Part Nr. 17636*	Revsion: *Initial: 2017-02-14* *Alternative: 2017-06-06*	*Material: Stahl 1.5mm* *Oberfläche:* *Schwarzverchromt (matt)*