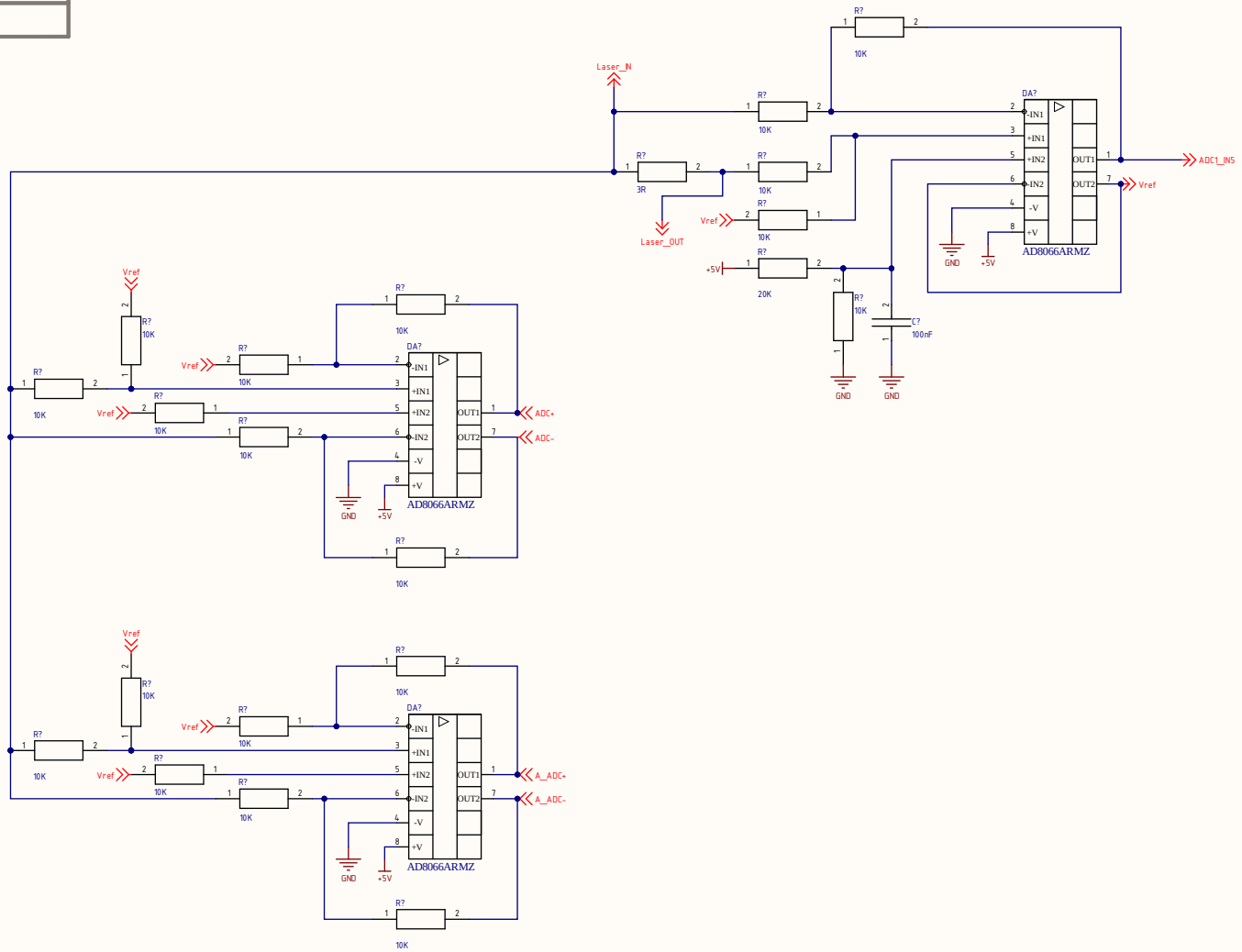

Изм.	Лист	№ докум.	Подп.	Дата
Разраб.	*			
Пров.	*			
Т.контр.				
Нач.сект.				
Н.контр.				
Утв.	*			

Э3

СХЕМА ЭЛЕКТРИЧЕСКАЯ
ПРИНЦИПИАЛЬНАЯ

Лит.	Масштаб	Масса

Лист * Листов *

*

Формат А3

Перв.примен.
Справ.№
Подп. и дата
Инв.№ дубл.
Взам.инв.№
Подп.и дата
Инв.№ подл.

ЄЄ

РАЗЪЕМ ETHERNET

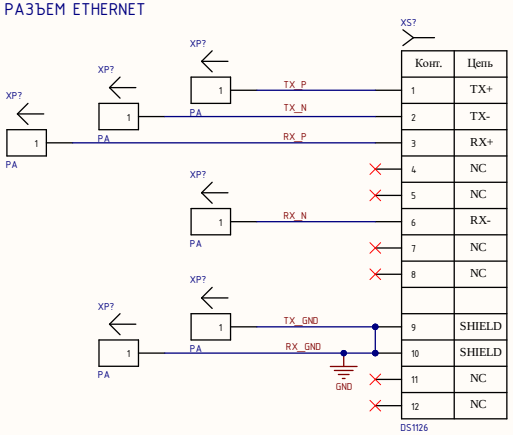

USB-blaster внешний разъем

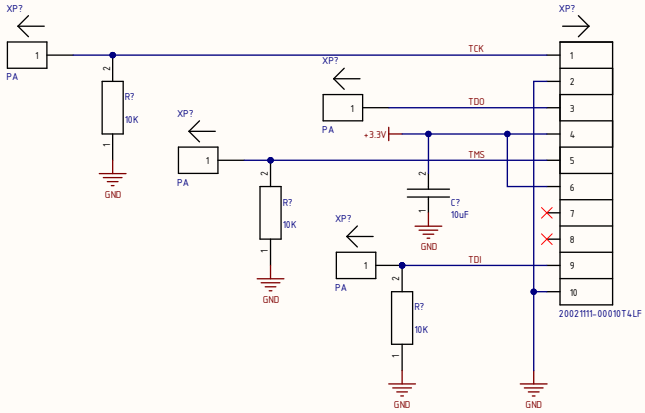

Микросхема USB – UART

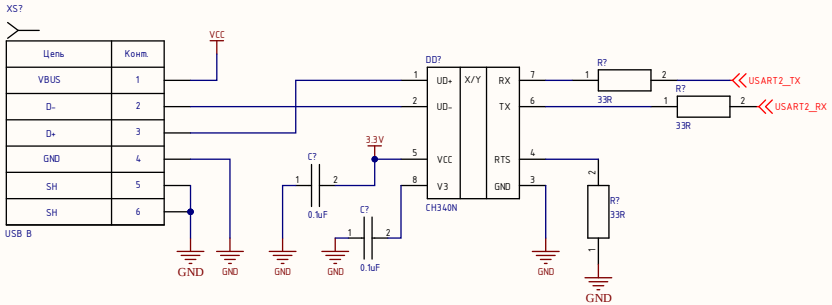

РАЗЪЕМ ВНЕШНЕГО ST-LINK

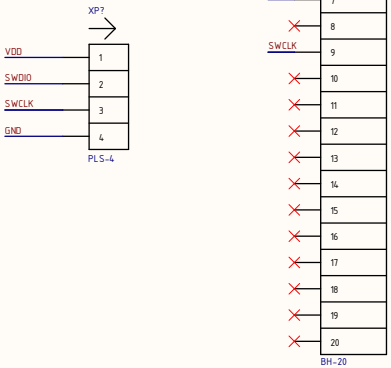

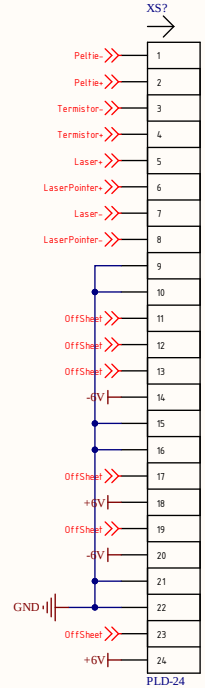

Изм.	Лист	№ докум.	Подп.	Дата
Разраб.		*		
Пров.		*		
Т.контр.				
Нач.сект.				
Н.контр.				
Утв.		*		

ЭЗ

СХЕМА ЭЛЕКТРИЧЕСКАЯ ПРИНЦИПИАЛЬНАЯ

Лит.	Масштаб	Масса

Лист * Листов *

*

Формат А3

Перв.примен.

Справ.№

Подп. и дата

Инв.№ дубл.

Взам.инв.№

Подп. и дата

Инв.№ подл.

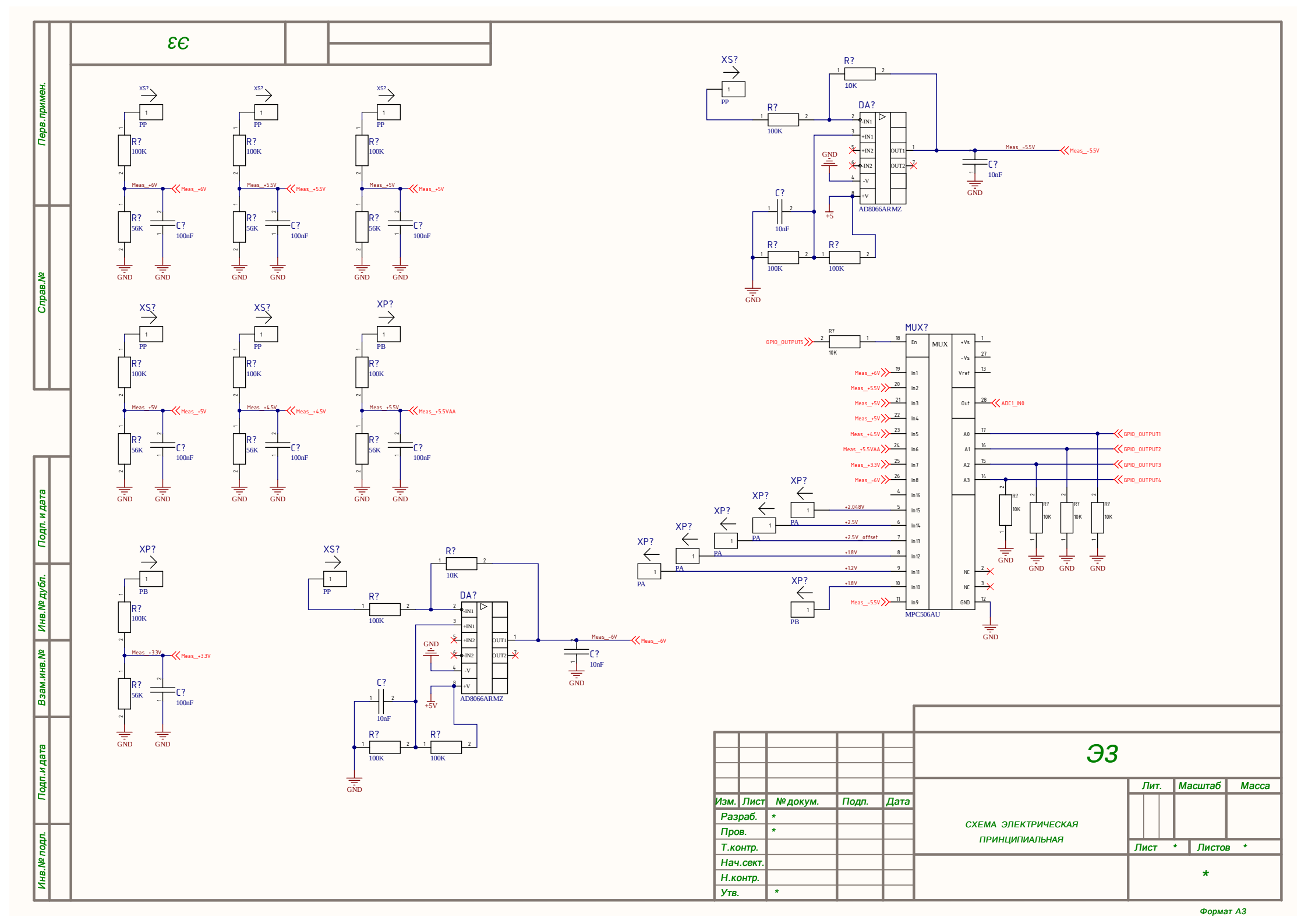
εε
Перв.примен.
Справ.№
Подп. и дата
Инв.№ дубл.
Взам.инв.№
Подп.и дата
Инв.№ подл.
XS?
XP?
PP
PB
PA
R?
100K
56K
10K
100nF
10nF
C?
DA?
AD8066ARMZ
MUX?
MPC506AU
MUX
GND
+5
+5V
Meas_+6V
Meas_+5.5V
Meas_+5V
Meas_+4.5V
Meas_+5.5VAA
Meas_+3.3V
Meas_-6V
Meas_-5.5V
GPIO_OUTPUT5
GPIO_OUTPUT1
GPIO_OUTPUT2
GPIO_OUTPUT3
GPIO_OUTPUT4
ADC1_IN0
+2.048V
+2.5V
+2.5V_offset
+1.8V
+1.2V
Изм.
Лист
№ докум.
Подп.
Дата
Разраб.
Пров.
Т.контр.
Нач.сект.
Н.контр.
Утв.
Э3
СХЕМА ЭЛЕКТРИЧЕСКАЯ
ПРИНЦИПИАЛЬНАЯ
Лит.
Масштаб
Масса
Лист
Листов
Формат А3

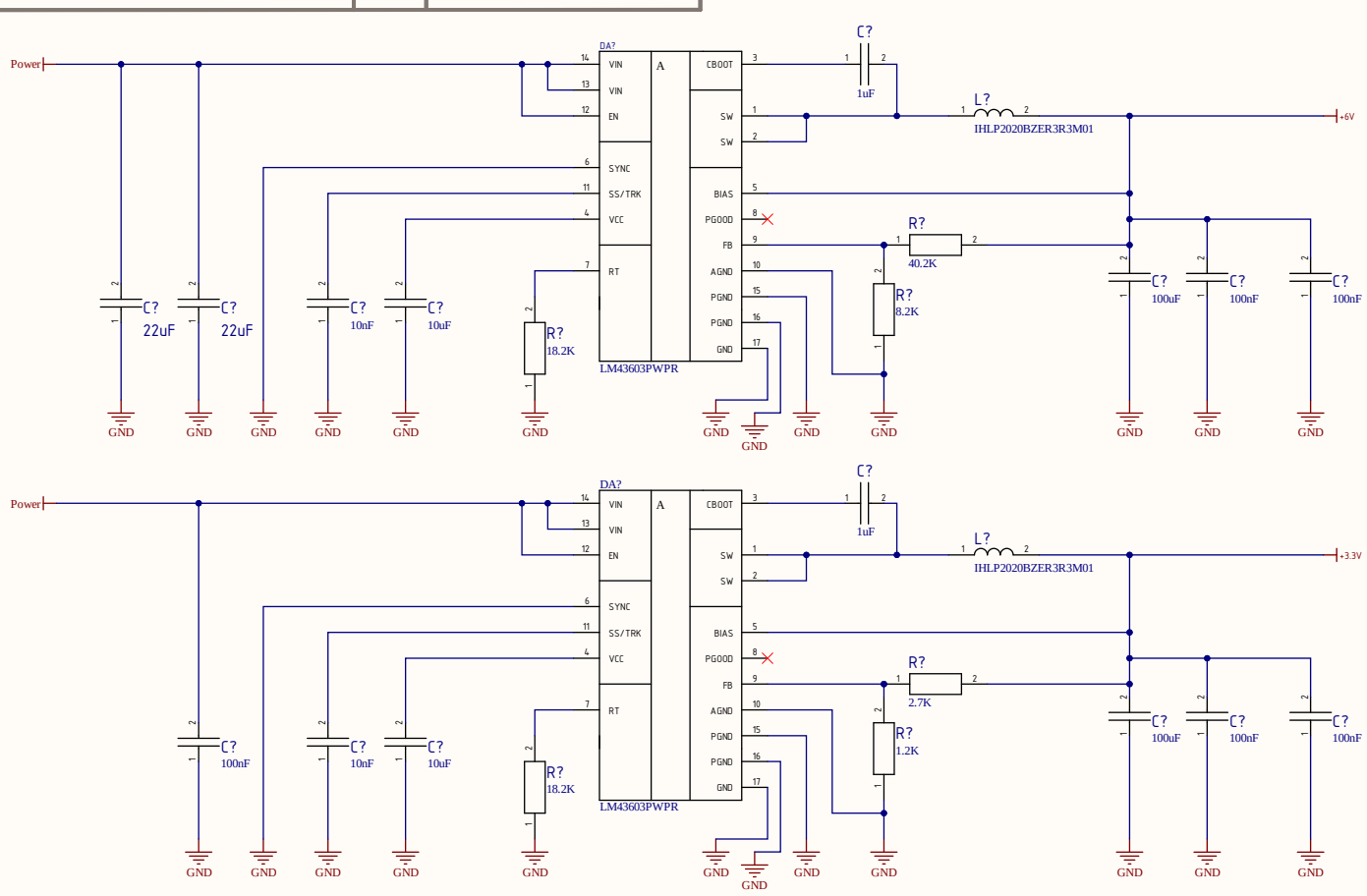

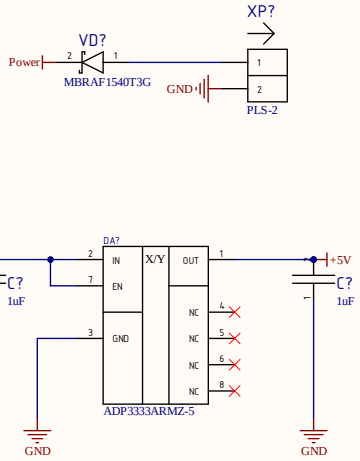

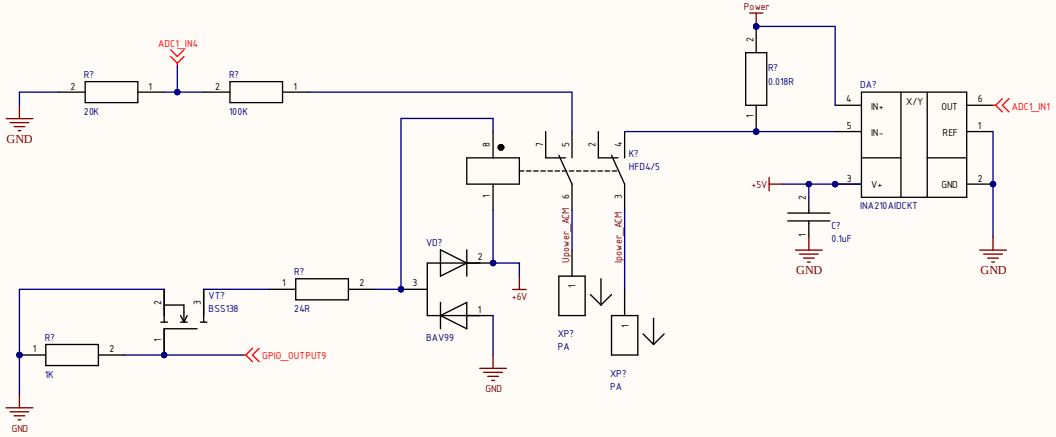

Изм.	Лист	№ докум.	Подп.	Дата
Разраб.		*		
Пров.		*		
Т.контр.				
Нач.сект.				
Н.контр.				
Утв.		*		

Э3

СХЕМА ЭЛЕКТРИЧЕСКАЯ ПРИНЦИПИАЛЬНАЯ

Лит.	Масштаб	Масса

Лист * Листов *

*

Формат А3

Перв.примен.

Справ.№

Подп. и дата

Инв.№ дубл.

Взам.инв.№

Подп. и дата

Инв.№ подл.

Проверка R1 and R22

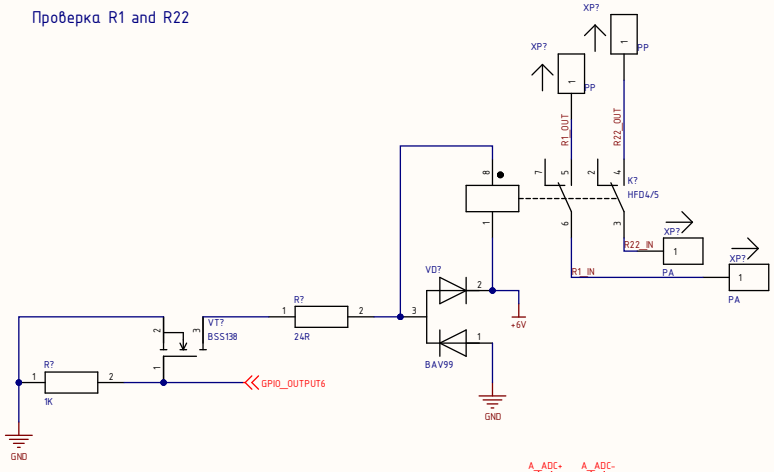

АЦП аналитического канала

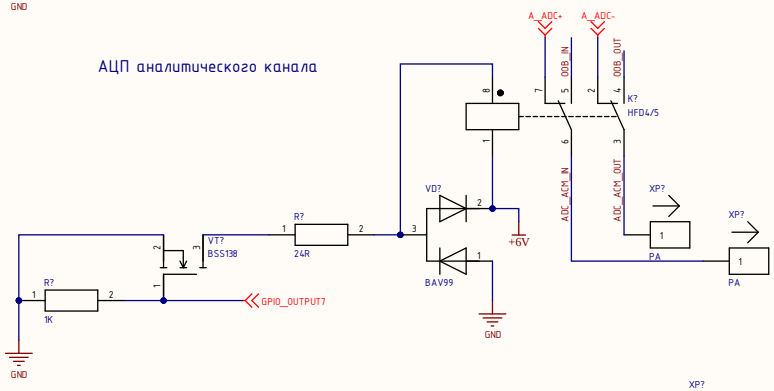

ПРОВЕРКА КОНТАКТОВ ТЕРМИСТОРА

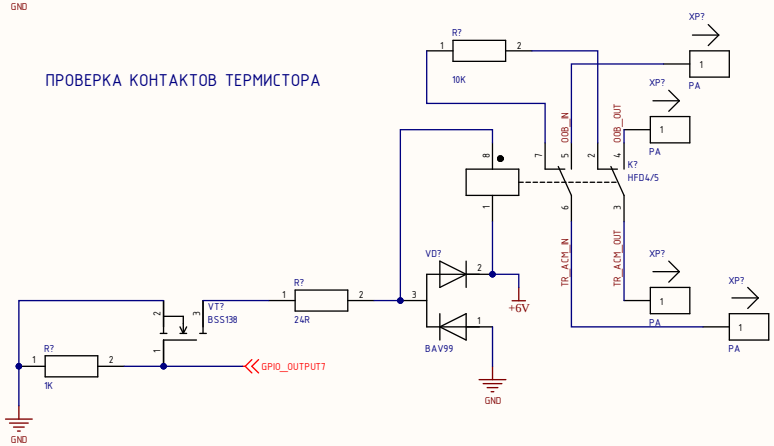

Контакты лазера

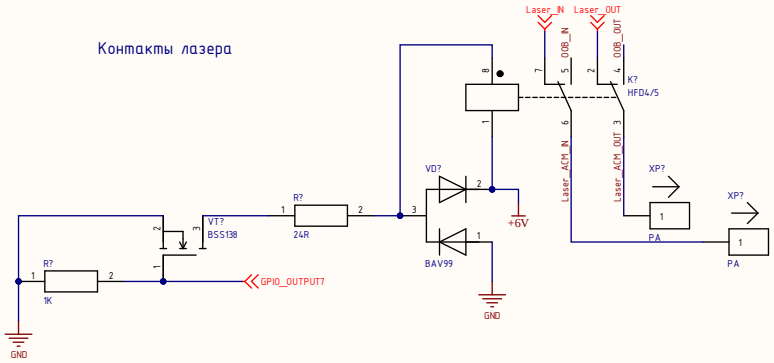

АЦП опорного канала

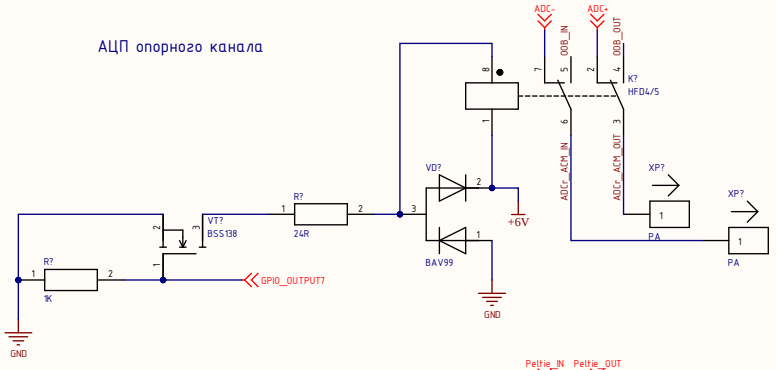

Контакты элемента Пельтье

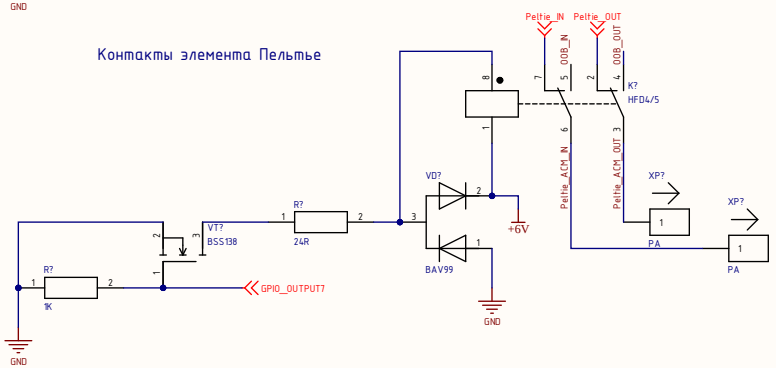

Изм.	Лист	№ докум.	Подп.	Дата
Разраб.		*		
Пров.		*		
Т.контр.				
Нач.сект.				
Н.контр.				
Утв.		*		

ЭЗ

СХЕМА ЭЛЕКТРИЧЕСКАЯ ПРИНЦИПИАЛЬНАЯ

Лит.	Масштаб	Масса

Лист * Листов *

*

Формат А3

Перв.примен.
Справ.№
Подп. и дата
Инв.№ дубл.
Взам.инв.№
Подп. и дата
Инв.№ подл.

ЭЄ

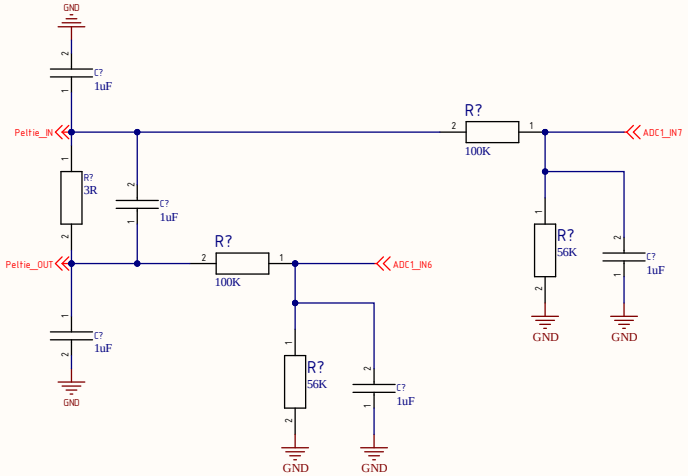

Перв.примен.

Справ.№

Подп. и дата

Инв.№ дубл.

Взам.инв.№

Подп.и дата

Инв.№ подл.

Изм.	Лист	№ докум.	Подп.	Дата
Разраб.		*		
Пров.		*		
Т.контр.				
Нач.сект.				
Н.контр.				
Утв.		*		

ЭЗ

СХЕМА ЭЛЕКТРИЧЕСКАЯ ПРИНЦИПИАЛЬНАЯ

Лит.	Масштаб	Масса

Лист * Листов *

*

Формат А3

Микросхема rs232-uart

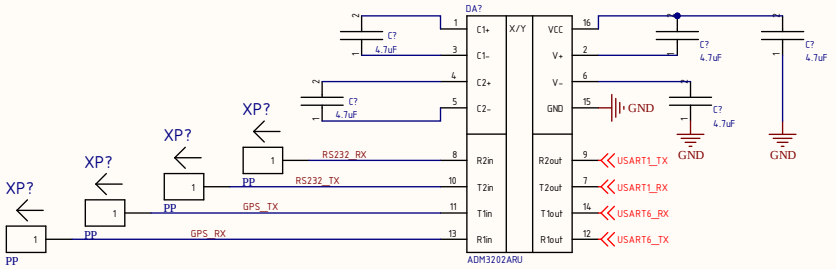

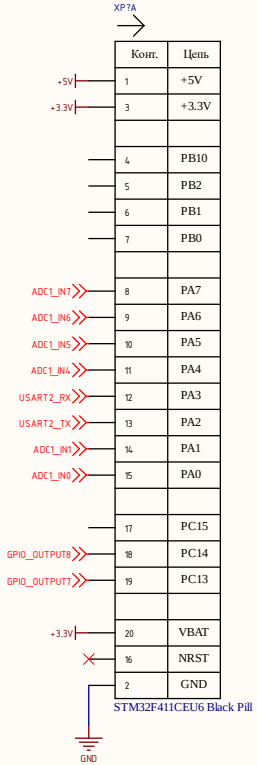

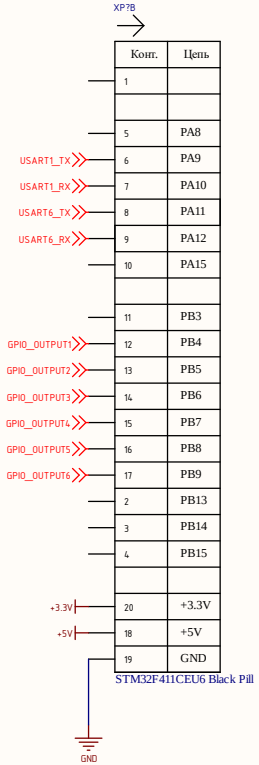

Перв.примен.

Справ.№

Подп. и дата

Инв.№ дубл.

Взам.инв.№

Подп.и дата

Инв.№ подл.

Изм.	Лист	№ докум.	Подп.	Дата
Разраб.		*		
Пров.		*		
Т.контр.				
Нач.сект.				
Н.контр.				
Утв.		*		

ЭЗ

СХЕМА ЭЛЕКТРИЧЕСКАЯ ПРИНЦИПИАЛЬНАЯ

Лит.	Масштаб	Масса

Лист * Листов *

*

Формат А3

Board Stack Report