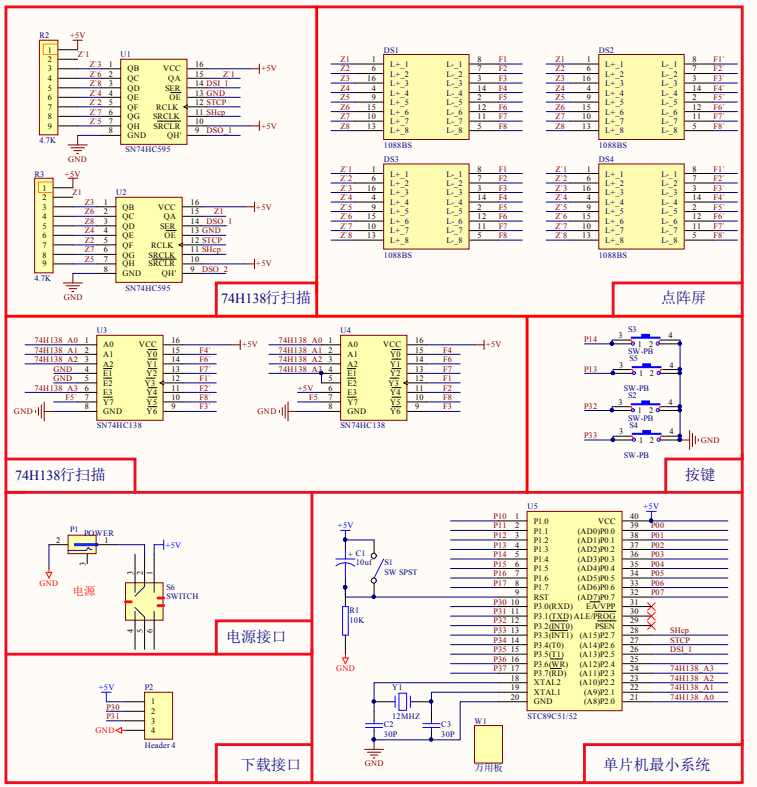

Title		
Size A2	Number	Revision
Date: 2015/8/21 星期五		Sheet of
File: E:\0 临时区\...\16X16点阵显示设计1.SchDoc		硬件工程师