하남지역 전기공급시설 전력구공사
(동서울-서종C/T)

1. 사업 현황

1 사업위치도

2 주요 현장사진

❶ 동서울-미금 수직구(기설)

❷ 서하남로 ~ 하남교산 택지구간

❸ 수직구#1 (하남교산 택지구간)

❹ 경기1차 수직구#1 (중부고속도로 구간)

2. 사업 개요

1 사 업 명

- 하남지역 전기공급시설 전력구공사(동서울-서종C/T)

2 사 업 목 적

- 500kV HVDC 동해안-신가평C/T 및 동서울C/S간 송전계통 연결로 수도권지역 대규모 발전력 공급능력 확보, 전력계통 신뢰도 및 전기품질 유지를 위함

계 통 도

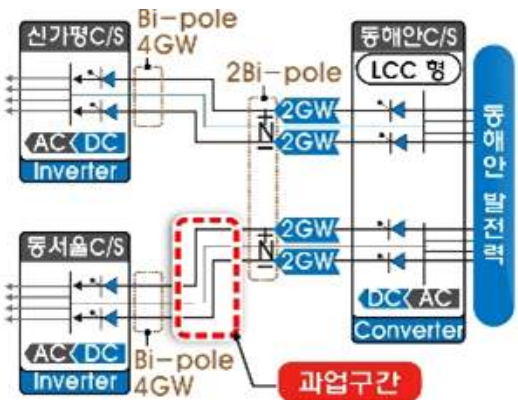

3 공 사 비

- 총공사비 : 1,065억원(VAT포함)
- 도급분 : 919억원(VAT별도), 사급분 : 49억원(VAT별도)

4 사 업 구 간

- 시점 : 경기도 하남시 광암동 산 30-1 (동서울~미금 기설수직구)
- 종점 : 경기도 하남시 천현동 산 13-8 (경기지역 1구간 신설 수직구)

5 공법 및 연장

구 간	공 법	연 장	수 용 회 선
동서울~미금 기설수직구 ~ 경기지역 1구간 신설 수직구	Shield TBM (EPB)	2,509m	BI-Pole/4GW 500kW HVDC(총 6선) - 전력선 4선 XLPE 2,500mm^2 - 중성선 2선 XLPE 2,500mm^2
	Shield TBM (SPB)	2,414m	
	NATM	23m	
	수직 전력구	1개소	
계		4,946m	

6 시공기간

- 시공기간 : 2025년 12월 ~ 2028년 06월 (가압목표 2027년 12월)

7 표 준 단 면

Shield TBM (EPB)	Shield TBM (SPB)
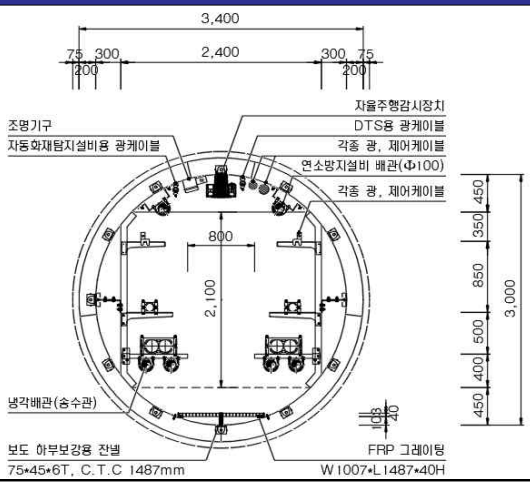	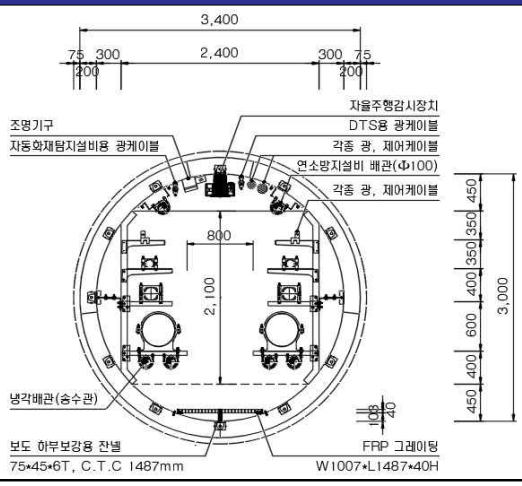

3. 종평면도

1 평 면 도

2 종 단 면 도

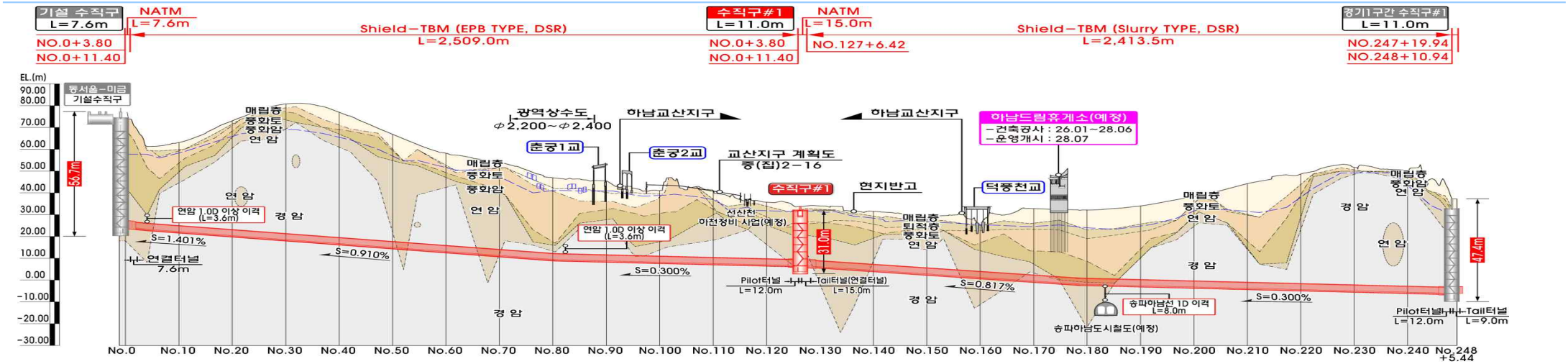

4. EP 2단계 송전선로 종평면도

[EP 2단계 송전선로 건설 현황]

[지중 34.5km, 가공 10.3km]

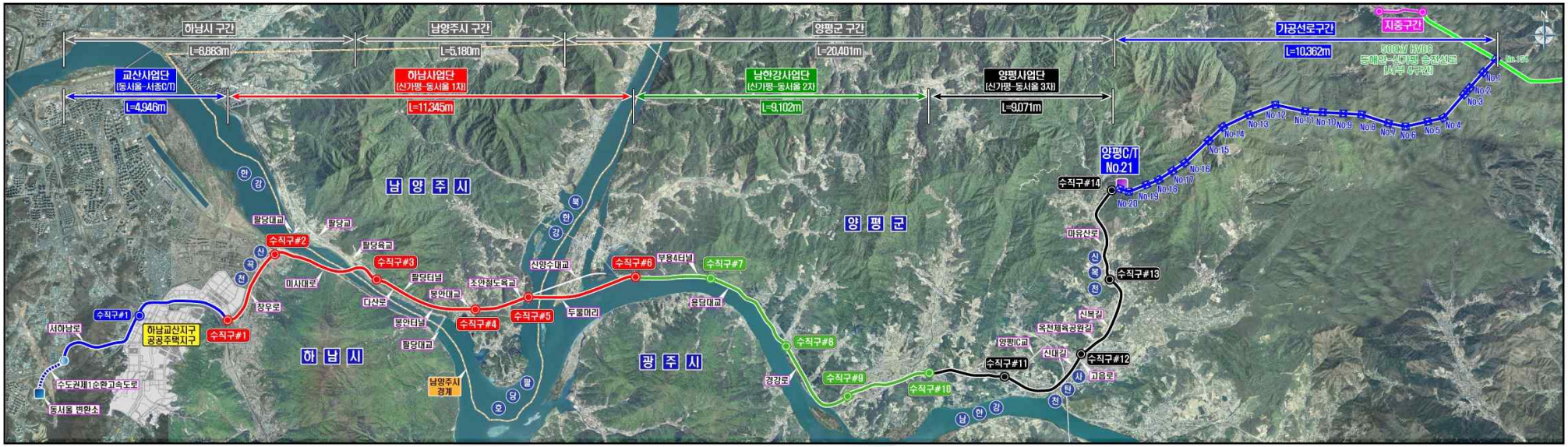
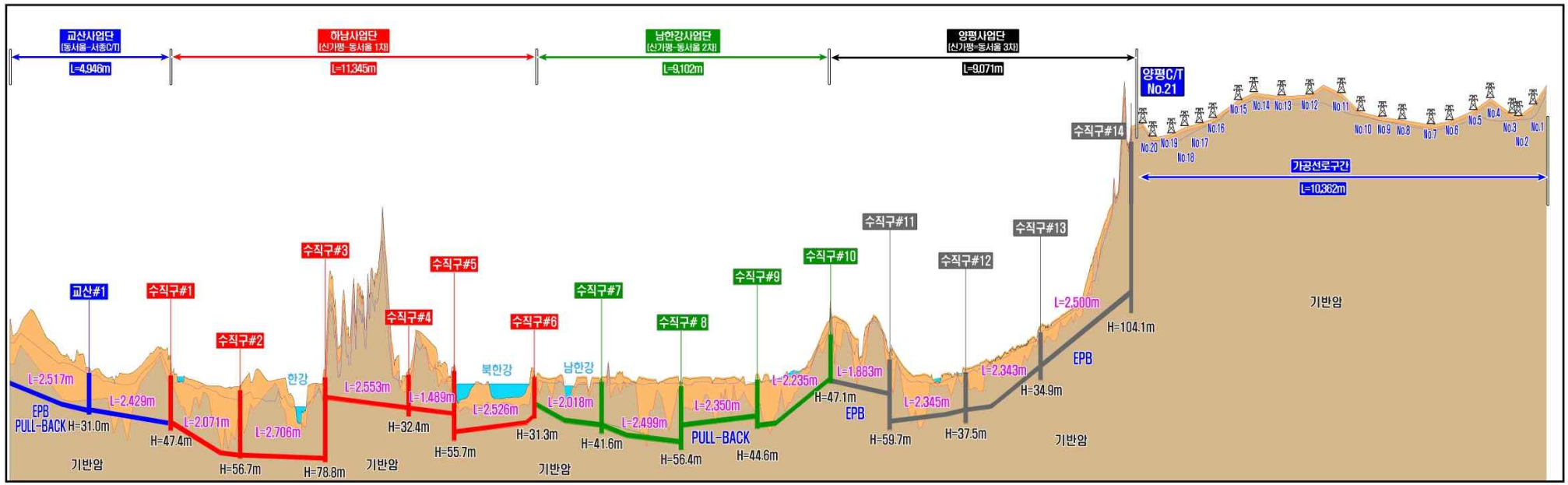
<종단면도>