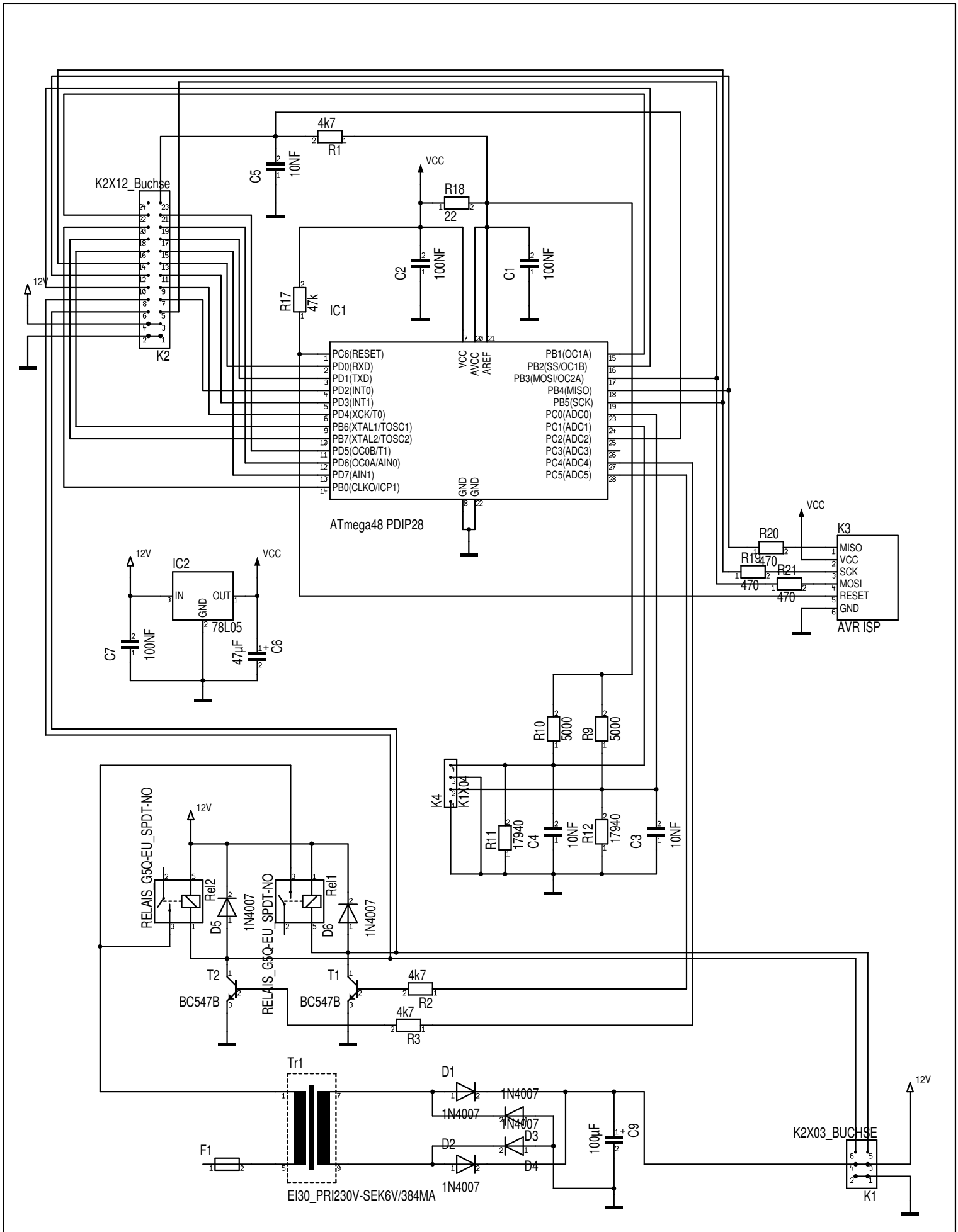

Maßstab	100.00%	Firma	Zeichner	Blatt
Änderung	09.12.12	01:30	Titel	
Ausgabe	08.05.14	21:06		
Datei	TempCtrl.T3001		Projekt	

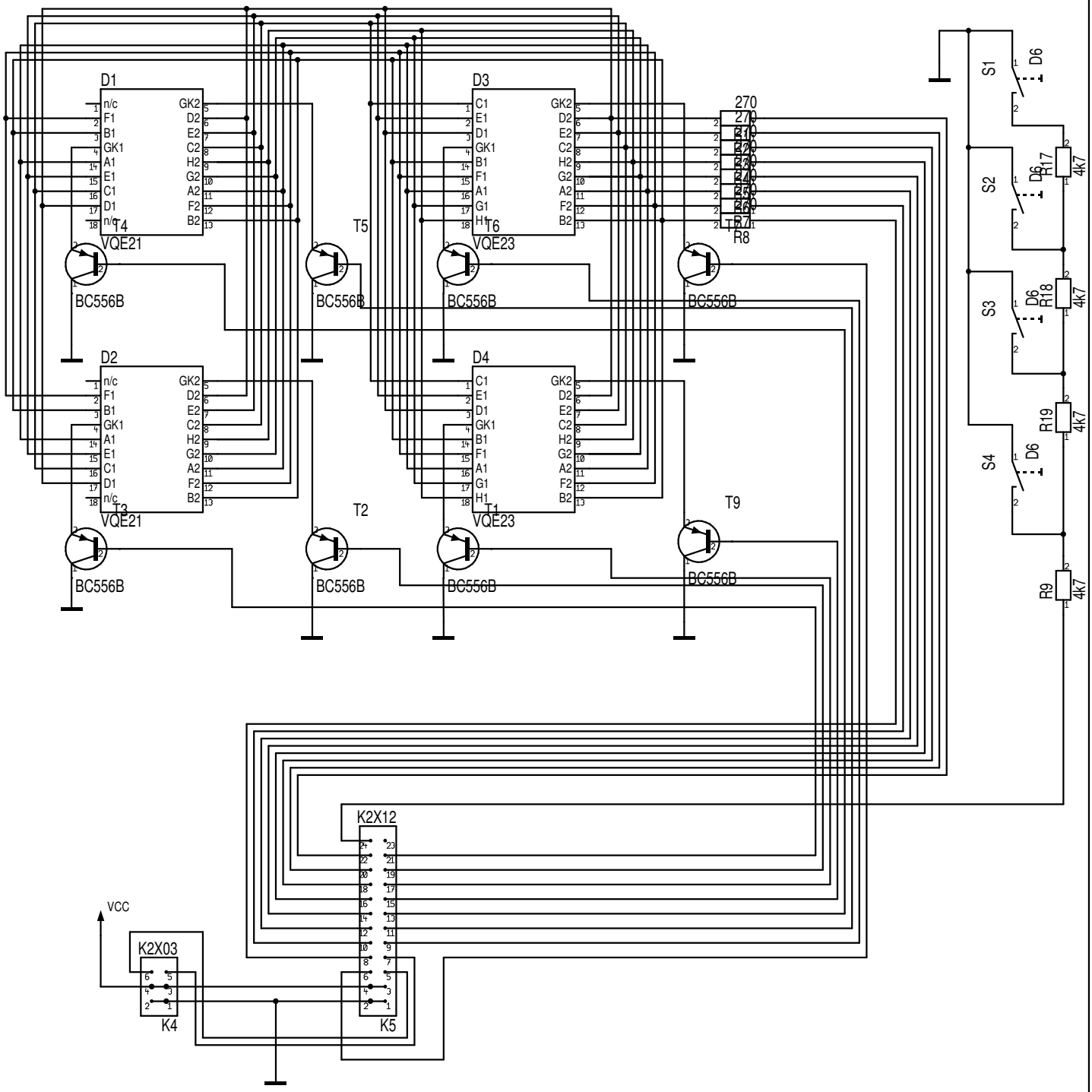

Maßstab	100.00%	Firma	Zeichner	Blatt
Änderung	08.05.14	21:07	Titel	
Ausgabe	08.05.14	21:07		
Datei	TempCtrlDisplay.T3001		Projekt	