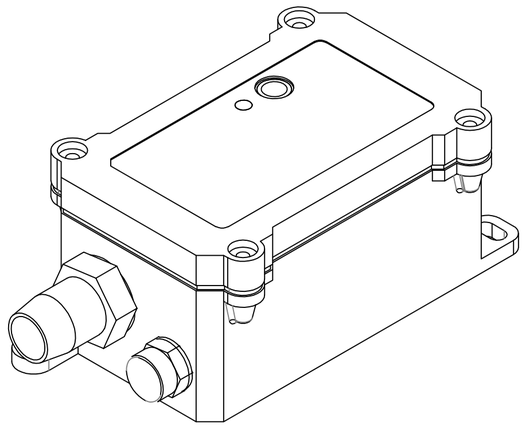

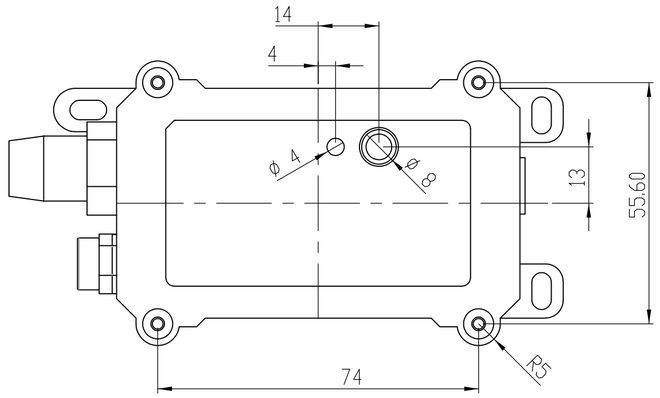

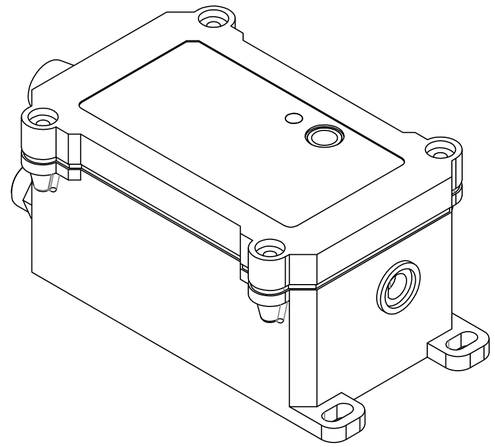

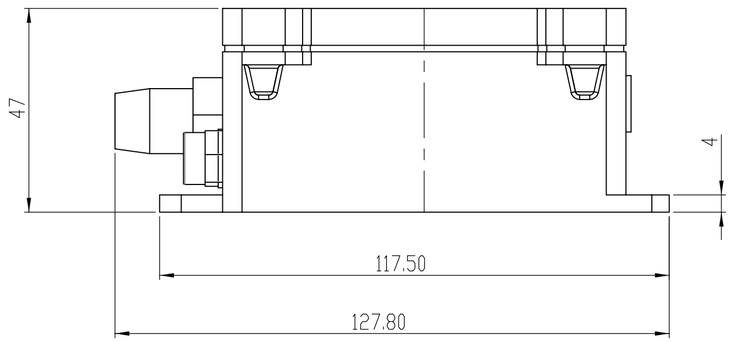

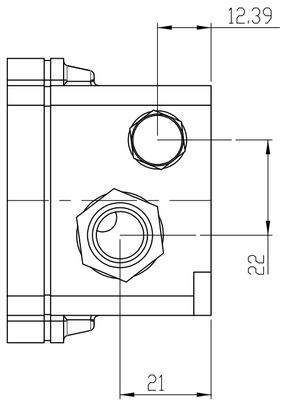

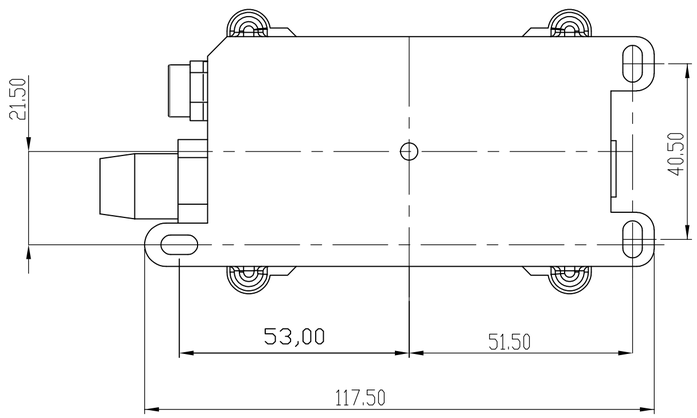

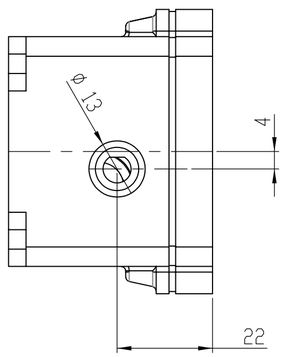

除非另外指定:
尺寸使用毫米
表面粗糙度:
公差:
线性:
角度:

表面粗糙度:

锐边去除毛刺并折断

不调整工程图比例

修订

	名称	签名	日期
绘制			
检查			
批准			
制造			
验收			

标题

材料:

重量:

工程图号 LSN50-V3-A01

A2

比例1:1

图纸 1 (共1)