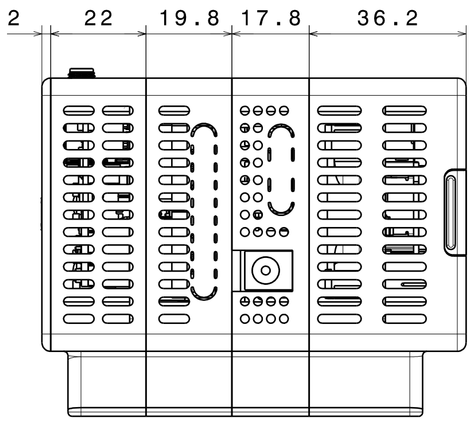

Vue de droite
Echelle : 1:1

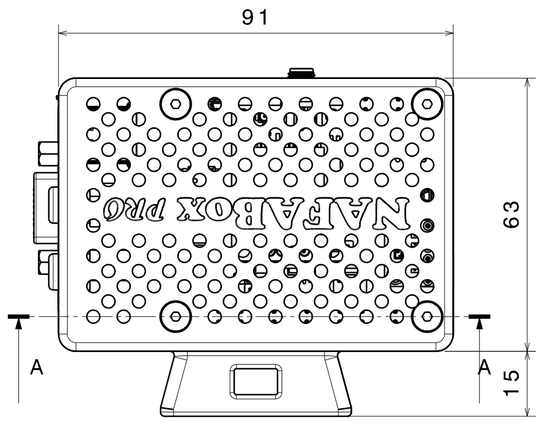

Vue de face
Echelle : 1:1

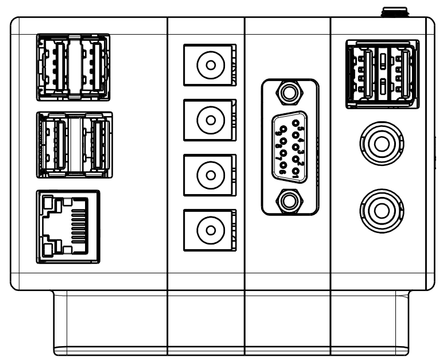

Vue de gauche
Echelle : 1:1

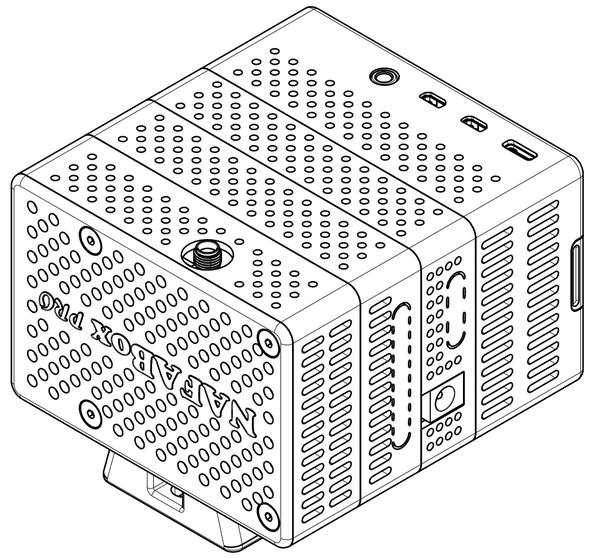

Vue isométrique
Echelle : 1:1

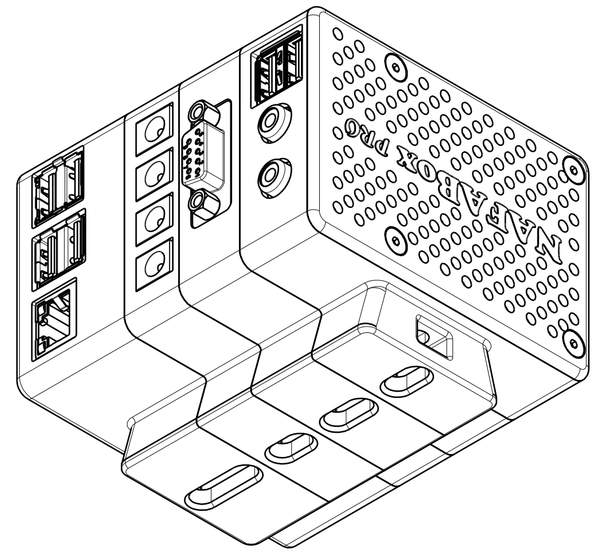

Vue isométrique
Echelle : 1:1

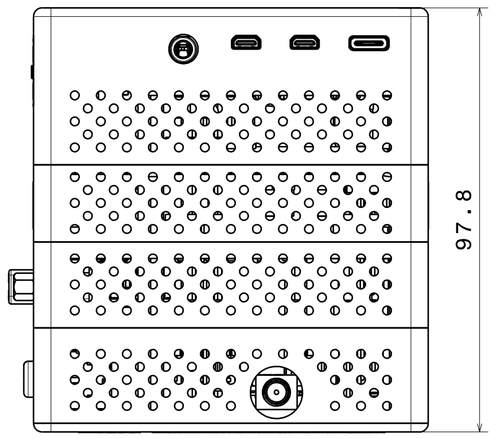

Vue de dessus
Echelle : 1:1

Coupe A-A
Echelle : 1:1

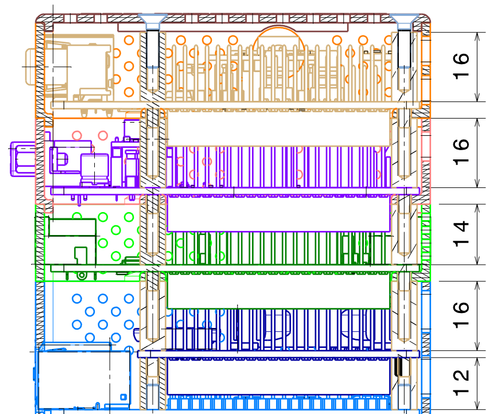

Vue isométrique
Echelle : 4:1

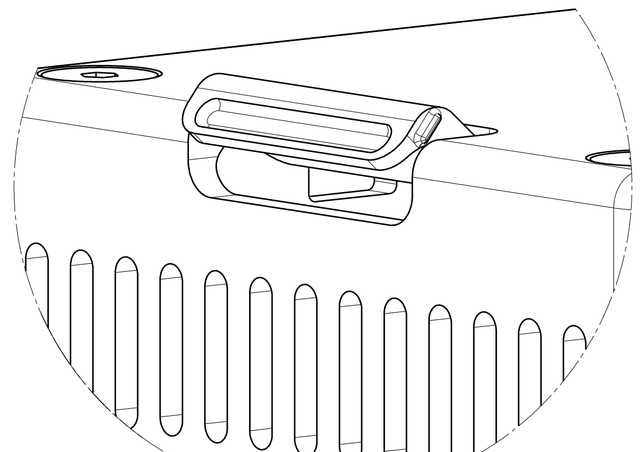

Récapitulatif sur ASSY TOWER
Pièces différentes : 15
Total des pièces : 39

Quantité	Référence
1	RPI4
1	base_hat
1	alim_hat
1	relais_hat
1	Res_hat
1	Carter RPI4
1	Couvercle SD
1	Carter POWER
1	Carter Relai-Focus
1	Carter Resistance
1	Capot RPI4
8	ISO 10642 SCREW M3x12 STEEL HEXAGON SOCKET COUNTERSUNK HEAD
4	Entretoise M3-12
8	Entretoise M3-14
8	Entretoise M3-16

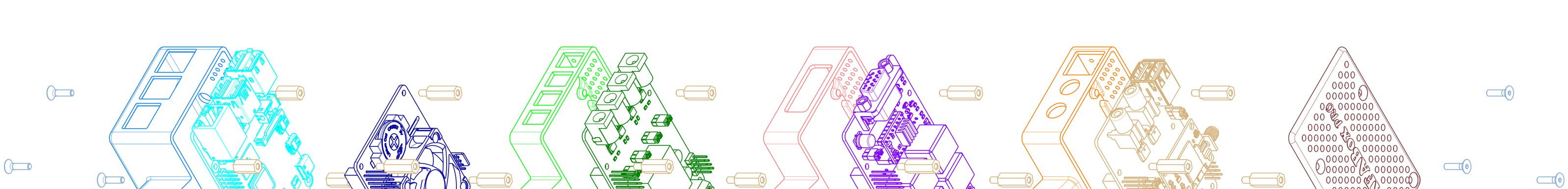

Vue isométrique
Echelle : 1:1

DESIGNED BY: Supaii			I –
DATE: 05/09/2020			H –
CHECKED BY: XXX			G –
DATE: XXX			F –
			E –
SIZE A1	NAFABOX		D –
SCALE 1:1	WEIGHT (kg) 0,31	DRAWING NUMBER NAFABOX / SHEET 1/1	C 29/09/20
			B 05/09/20
			A 06/04/20

This drawing is our property; it can't be reproduced or communicated without our written agreement.

Imprimé le 29/09/2020 suivant E:\nafabox\etude\PLAN CAT\Drawing