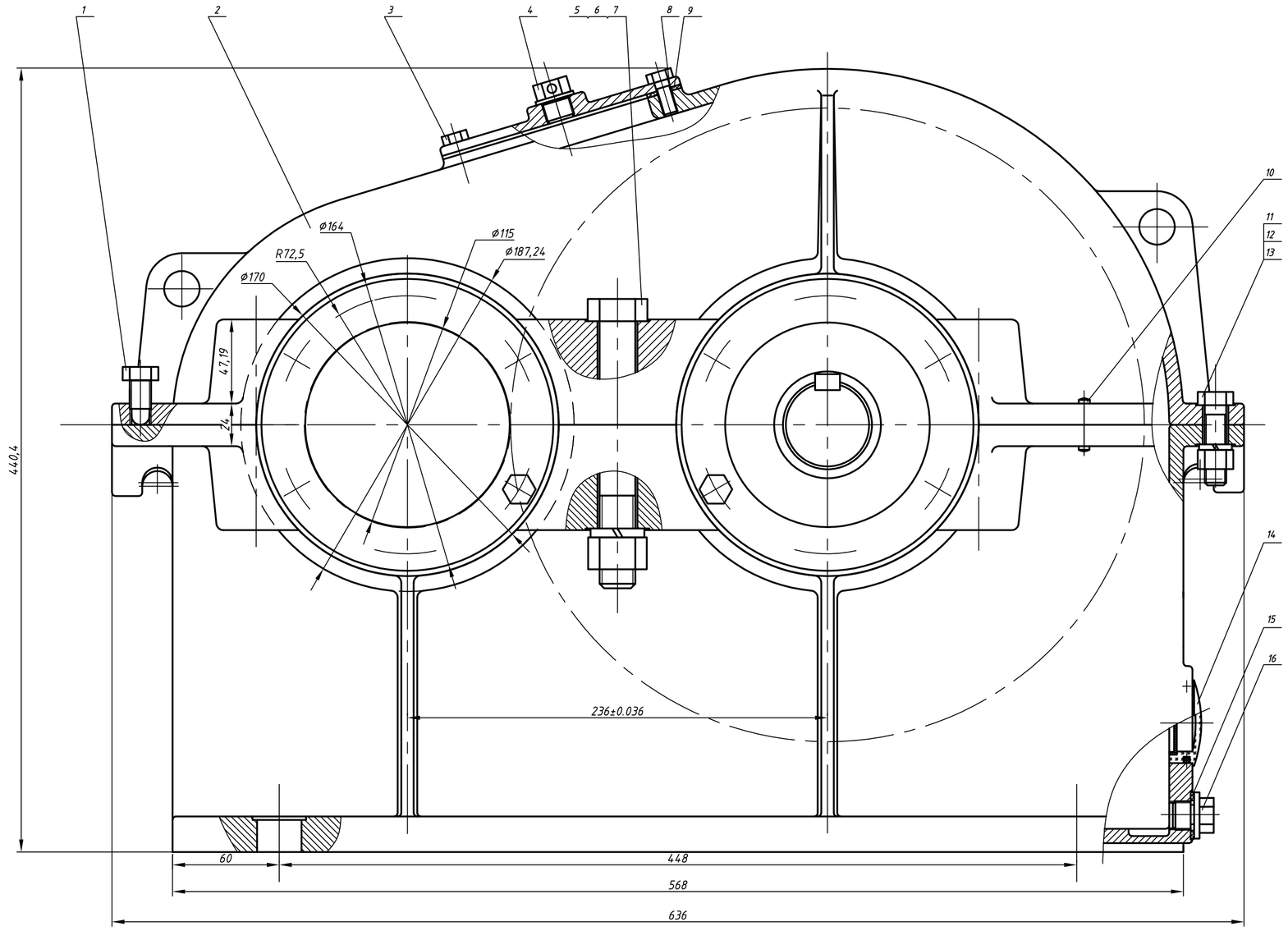

拆去视孔盖部件

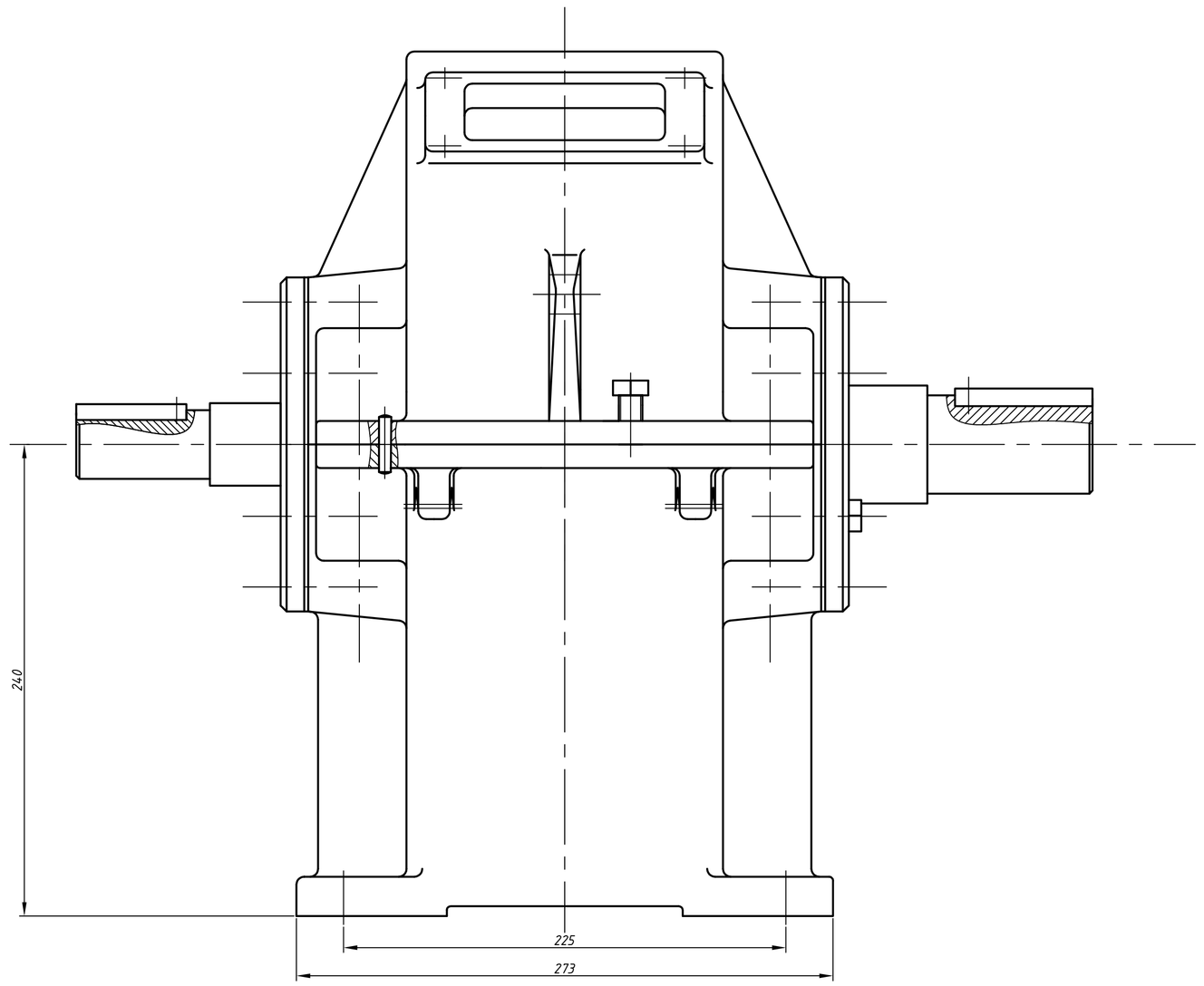

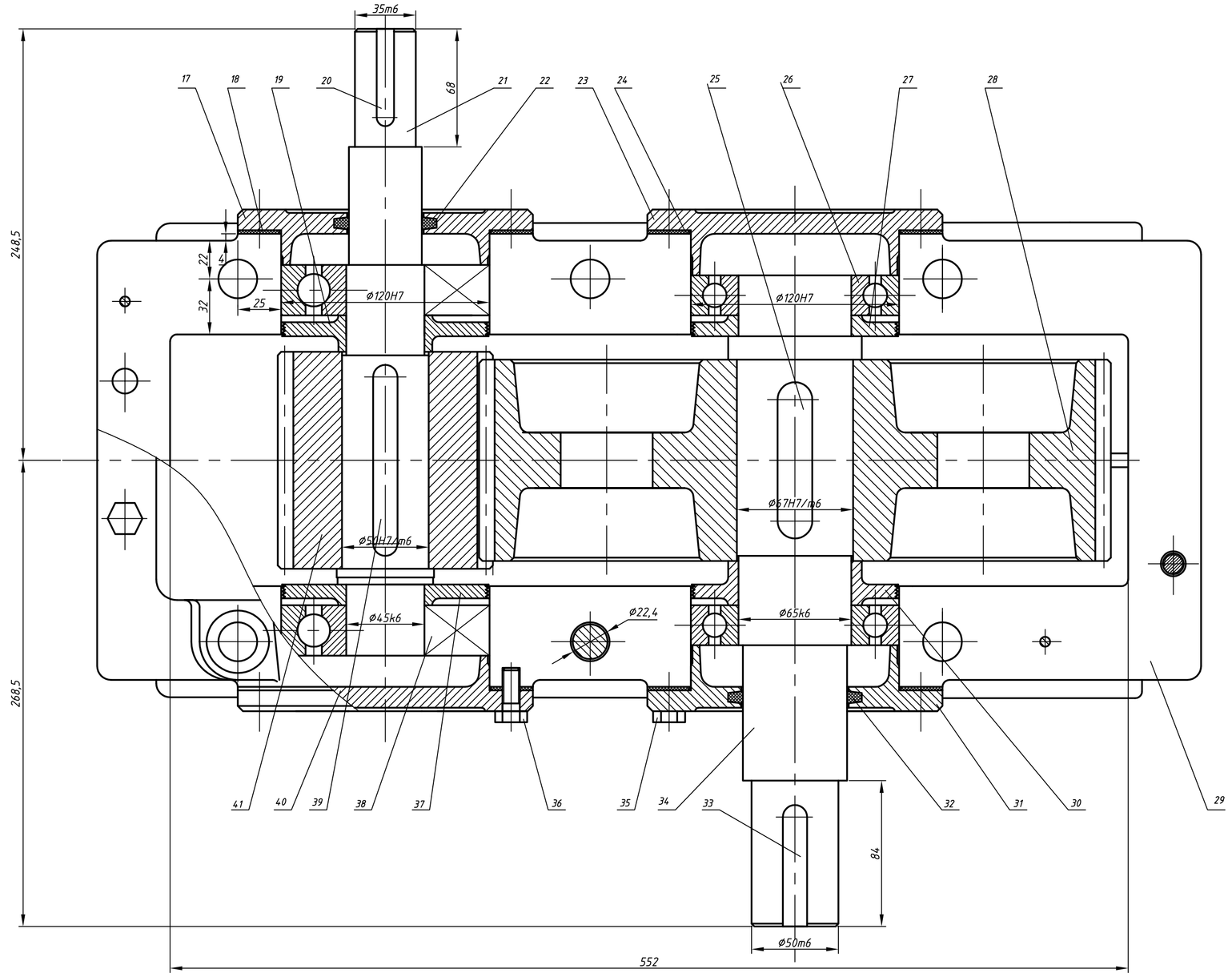

技术特性

输入功率（kW）	输入转速（r/min）	效率	传动比	模数	齿数比	精度等级
7.04	301	0.87	3.06	4	29/89	8

技术要求

1. 装配前，滚动轴承用汽油清洗，其他零件用煤油清洗，箱体内不允许有任何杂物存在，箱体内壁涂耐油油漆；
2. 齿轮副的侧隙用铅丝检验，侧隙值应不小于0.14mm；
3. 滚动轴承的侧向调整间隙均为0.05~0.1mm；
4. 齿轮装配后，用涂色法检验齿面接触斑点，沿齿高不小于45%，沿齿长不小于60%；
5. 减速器剖分面涂密封胶或水玻璃，不允许使用任何填料；
6. 减速器内装N220号工业齿轮油(GB5903-86)，油量应达到规定高度；
7. 减速器外表面涂灰色油漆。

序号	代号	名称	数量	材料	单件重量	总计重量	备注
41		小齿轮	1	45			
40		轴承盖	1	HT200			
39	键 14X110GB1096-79	键	1	45			
38	6409 GB276-89	深沟球轴承	2				
37		封油盘	1	Q235A			
36	GB5783-86 M10X25	螺钉	12	Q235			
35	GB5783-86 M10X25	螺钉	12	Q235			
34		轴	1	45			
33	键 C14X70GB1096-79	键	1	45			
32	毡圈60 FZ/T92010-91	毡圈	1	半粗羊毛毡			
31		轴承盖	1	HT200			
30		封油盘	1	Q235A			
29		箱座	1	HT200			
28		大齿轮	1	45			
27		封油盘	1	Q235A			
26	6213 GB276-89	深沟球轴承	2				
25	键 20X90GB1096-79	键	1	45			
24		调整垫片	2	08F			
23		轴承盖	1	HT200			
22	毡圈42 FZ/T92010-91	毡圈	1	半粗羊毛毡			
21		轴	1	45			
20	键C10X56GB1096-79	键	1	45			
19		封油盘	1	Q235A			
18		调整垫片	2	08F			
17		轴承盖	1	HT200			
16	M16X1.5	油塞	1	Q235			
15		封油垫	1	耐油橡胶、工业用革			
14	A32GB1160.1-89	压配式圆形油标	1	组合件			
13	GB6170-86 M12	螺母	2	Q235			
12	垫圈 GB93-87 12	弹簧垫圈	2	65Mn			
11	GB5783-86 M12X45	螺栓	2	Q235			
10	销 GB119-86 A6X28	圆锥销	2	35			
9		垫片	1	软钢纸板			
8		视孔盖	1	HT200			
7	GB6170-86 M20	螺母	6	Q235			
6	垫圈 GB93-87 20	弹簧垫圈	6	65Mn			
5	GB5782-86 M20X150	螺栓	6	Q235			
4	M16X1.5	通气螺塞	1	Q235			
3	GB5783-86 M8X20	螺钉	4	Q235			
2		箱盖	1	HT200			
1	M12X25	起盖螺钉	1	Q235			

标记	处数	分区	更改文件号	签名	
设计	欧宇恒	2024.1.21	标准化		
制图					
审核					
工艺			批准		

阶段标记	重量	比例
		1:2
共 张	第 张	

交设2105班

单级圆柱齿轮减速器