Додаток
до Договору 2024/13-02 від 13 лютого 2024 року

ТЕХНІЧНА СПЕЦИФІКАЦІЯ

м.Дніпро 13 лютого 2024 рік

Товариство з обмеженою відповідальністю «Прайм Снек» іменоване надалі "Покупець", в особі директора Гришина Пилипа Валерійовича, який діє на підставі Статуту, з однієї сторони, та

Товариство з обмеженою відповідальністю «МОНОПАК», іменоване надалі "Постачальник", в особі директора Шевченко Віктора Петровича, що діє на підставі Статуту, з іншої сторони, разом надалі іменовані "Сторони", а кожен окремо "Сторона",

узгодили технічну специфікацію на Товар, що поставляється на умовах Договору № 2024/13-02 від 13 лютого 2024року

Технічна специфікація на багатошаровий комбінований матеріал (BOPP + PET met +PE) для Дой-Пак ПАКЕТУ з друком «ДП 140*200 (40+40)»

Замовник	ТОВ «Прайм Снек»
Вид пакування	Дой-пак
Тип продукту	Дой-пак «Хрусткі сирні кульки»

ТЕХНІЧНІ ХАРАКТЕРИСТИКИ

Шар	**Матеріал**	**Товщина, мкм**	**Допуск,%**
Зовнішній шар (1)	Плівка BOPP	20	±5 %
Друк (2)	Фарба	2	±5 %
Адгезив (3)	Клей	2	±5 %
Середній шар (4)	Плівка PET met	12	±5 %
Адгезив (5)	Клей	2	±5 %
Внутрішній шар (6)	Плівка PE	80	±5%
Загальна товщина, мкм		118	±7%
Вміст залишку розчинників, мг/м²		не більше	10,0

ДРУК

Друк	Присутній
Сторона друку	BOPP
Вид друку	Зворотній
Колір	ΔE ≤5,0 од (в системі вимірювання Lab)
Суміщення фарбових шарів	±0,3 мм(для растрових зображень) ±0,3 мм(для штрихових зображень)

Дой-пак 140х200 (40+40)

Параметри	ММ	Допуск
G - Ширина пакету	140	±2
h- Висота пакету	200	±2
O- Висота дна	40	±2
C- Висічка легкого відкриття	30	±1
d- боковий шов	7,5	±1
R- радіус донного отвору	6	±0,5
S- розташування отвору	-	-
e- розміщення євро-підвісу	5	±1
f- донний шов	7,5	±2
K- розміщення Zip	ні	
Наявність євро підвісу	так	
Допуск на зміщення донного отвору у право/ліво	2	

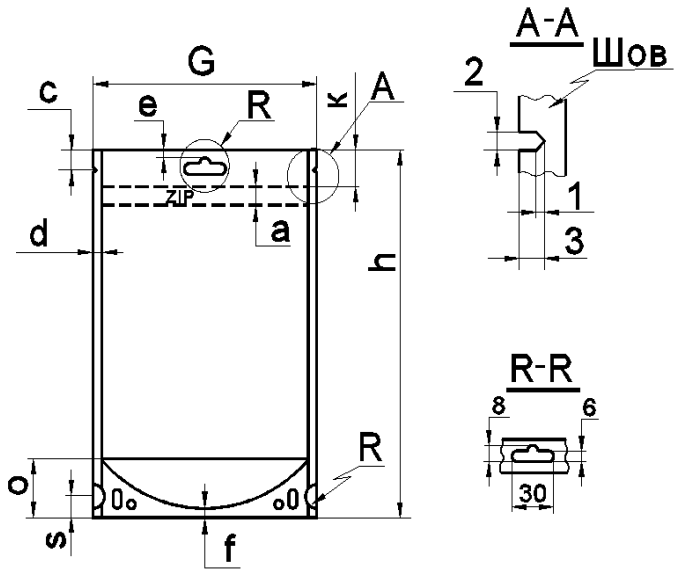

ПАКУВАННЯ

Кількість пакетів в ящику, штук	**1 000**
Розмір піддону/палети, мм	**1200*800**

Кількість пакетів в об'ємі 1 000 штук має бути упаковано в картонну коробку з поліетиленовим -вкладишем, та склеєним липкою стрічкою, для забезпечення захисту пакетів від пилу, бруду, раптового потрапляння твердих часток при транспортуванні чи зберіганні. Картонні коробки на піддоні розташовуються горизонтально. Допускається застосування дерев'яних піддонів, за умови підкладання під коробки гофрокартону. Допускається розташування коробок у декілька ярусів. Між ярусами повинна застосовуватись картонна перегородка, верхній ярус накривається картоном та плитою з ДСП. Сформований піддон обмотується стретч-плівкою, поверх стяжка.

МАРКУВАННЯ

Інформація на маркувальних бірках/ відомості	Кожна коробка маркується біркою з насупною інформацією: Виробник, отримувач-замовник, код замовлення (№ заказу), найменування продукту, структура матеріалу, № коробки, кількість пакетів в коробці, вага Нетто, вага брутто, дата виробництва, № оператора, № комплектувальника, термін зберігання.
	Палету супроводжує відомість, яка кріпиться в доступному для читання місці з наступною інформацією: Виробник, отримувач-замовник, код замовлення (№ заказу), найменування продукту, структура матеріалу, кількість коробок на палеті, кількість пакетів в коробці, вага Нетто, вага брутто, дата виробництва, термін зберігання.

УМОВИ ЗБЕРІГАННЯ

Умови зберігання	Зберігати в заводській упаковці; уникати прямого сонячного випромінювання та джерел тепла (не менше 1 м від нагрівальних приладів).		
Показник	**Оптимальний**	**min**	**max**
Температура, ° С		5	35
Вологість, %		40	80
Перед застосуванням	Перед застосуванням пакувальний матеріал має пройти акліматизацію при температурі робочого процесу, протягом 24 годин.		

Гарантійний термін зберігання	12 місяців з дати виробництва
ТРАНСПОРТУВАННЯ ПРОДУКЦІЇ	
Транспортування продукції у запакованому вигляді дозволяється усіма видами транспорту, в критих транспортних засобах у відповідності з правилами перевезення вантажів, діючих на даному виді транспорту	

Ця Технічна специфікація є невід'ємною частиною Договору № 2024/13-02 від 13 лютого 2024 року, виконана в 2-х рівних за юридичною силою примірниках, по одному примірнику для кожної сторони.

ПОСТАЧАЛЬНИК:
ТОВАРИСТВО З ОБМЕЖЕНОЮ ВІДПОВІДАЛЬНІСТЮ «МОНОПАК»

Директор

_____ В.П. Шевченко

ПОКУПЕЦЬ:
ТОВАРИСТВО З ОБМЕЖЕНОЮ ВІДПОВІДАЛЬНІСТЮ «ПРАЙМ СНЕК»

Директор

_____ П.В. Гришин

УКРАЇНА
ТОВАРИСТВО З ОБМЕЖЕНОЮ ВІДПОВІДАЛЬНІСТЮ "ПРАЙМ СНЕК" №40271201
місто Мукачево