Translated from Ukrainian to Slovak - www.onlinedoctranslator.com

Doplnenie
k zmluve 2024/13-02 zo dňa 13.02.2024

TECHNICKÁ ŠPECIFIKÁCIA

Dnipro 13. februára 2024

Spoločnosť s ručením obmedzeným Prime Snackďalej len „kupujúci“, zastúpený riaditeľom Hryshyn Pylyp Valeriyovych, ktorý koná na základe Charty, na jednej strane a

Spoločnosť s ručením obmedzeným "MONOPAK", ďalej len „Dodávateľ“, zastúpený riaditeľom Viktorom Petrovyčom Ševčenkom, konajúcim na základe Charty, na druhej strane spoločne ďalej len „Zmluvné strany“ a každý jednotlivo ako „Zmluvná strana“,

dohodli technickú špecifikáciu Tovaru dodaného za podmienok zmluvy č. 2024/13-02 zo dňa 13.02.2024

Technická špecifikácia pre viacvrstvový kombinovaný materiál (VORR + RET met +RE) pre BALENIE Doi-Pak s potlačou "DP 140*200 (40+40)"

Zákazník	"Prime Snack" LLC
Typ balenia	Doi-pak
Typ produktu	Zabaľte „Chrumkavé syrové guľôčky“

TECHNICKÉ CHARAKTERISTIKY

Vrstva	Materiál	Hrúbka, µm	tolerancia,%
Vonkajšia vrstva (1)	film VORR	20	± 5 %
Tlačiť (2)	Maľovať	2	± 5 %
Lepidlo (3)	Lepidlo	2	± 5 %
Stredná vrstva (4)	PET film splnený	12	± 5 %
Lepidlo (5)	Lepidlo	2	± 5 %
Vnútorná vrstva (6)	PE fólia	80	± 5 %
Celková hrúbka, µm		118	± 7 %
Obsah zvyškových rozpúšťadiel, mg/m²		nie viac	10,0

TLAČ

Tlač	Súčasnosť
Tlačová strana	VORR
Typ tlače	Obrátený
Farba	ΔE ≤5,0 jednotiek (v laboratórnom meracom systéme)
Kombinácia vrstiev farby	±0,3 mm (pre rastrové obrázky) ±0,3 mm (pre čiarové obrázky)

Doy-pack 140x200 (40+40)

Parametre	MM	prijímanie
G - Šírka balenia	140	±2
h- Výška balíka	200	±2
O- Výška dna	40	±2
C- Rezanie ľahkého otvárania	30	±1
d - bočný šev	7.5	±1
R je polomer spodného otvoru	6	±0,5
S - umiestnenie otvoru	-	-
elektronické umiestnenie eura	5	±1
f- spodný šev	7.5	±2
K-Umiestnenie na zips	Nie	
Dostupnosť pozastavenia eura	áno	
Prídavok na posunutie spodného otvoru doprava/doľava	2	

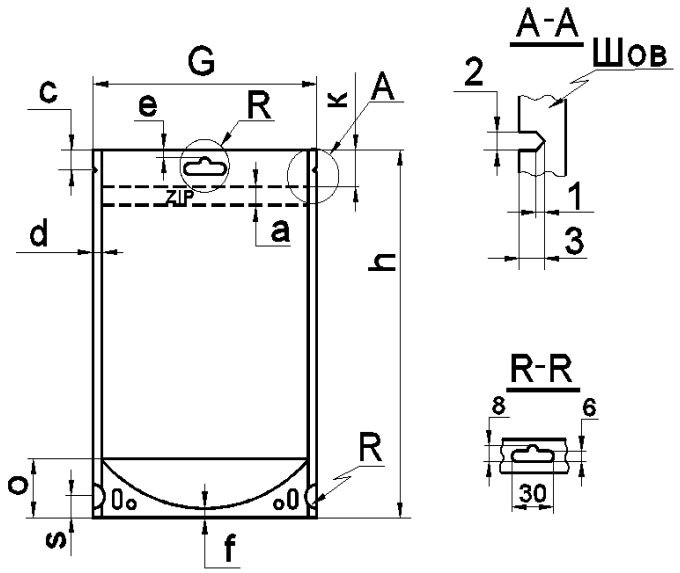

BALENIE

Počet balení v krabici, kusov	**1 000**
Veľkosť palety/palety, mm	**1200*800**

Počet vriec v objeme 1000 kusov je potrebné zabaliť do kartónovej škatule s polyetylénovou vložkou a prelepiť lepiacou páskou, aby bola zabezpečená ochrana vriec pred prachom, nečistotami a náhlym vniknutím pevných častíc pri preprave alebo skladovaní. Kartónové krabice sú na palete umiestnené vodorovne. Používanie drevených paliet je povolené za predpokladu, že pod krabicami je umiestnená vlnitá lepenka. Usporiadanie boxov v niekoľkých úrovniach je povolené. Medzi vrstvami by sa mala použiť kartónová priečka, horná vrstva je pokrytá lepenkou a drevotrieskou. Vytvorená paleta je obalená strečovou fóliou na vrchu poteru.

OZNAČOVANIE

Informácie o značkách/ informáciách	Každá krabica je označená visačkou s týmito údajmi: Výrobca, príjemca-odberateľ, kód objednávky (číslo objednávky), názov produktu, štruktúra materiálu, číslo krabice, počet balení v krabici, hmotnosť netto, hmotnosť brutto, dátum výroby, číslo operátora, číslo vychystávača, doba skladovania.
	Paletu sprevádza oznam, ktorý je nalepený na čitateľnom mieste s týmito údajmi: Výrobca, príjemca-odberateľ, kód objednávky (obj.č.), názov produktu, materiálová štruktúra, počet krabíc na palete, počet balení v krabici, netto hmotnosť, hrubá hmotnosť, dátum výroby, trvanlivosť.

PODMIENKY SKLADOVANIA

Podmienky skladovania	Skladujte v továrenskom balení; vyhýbajte sa priamemu slnečnému žiareniu a zdrojom tepla (najmenej 1 m od vykurovacích zariadení).		
Indikátor	**Optimálne**	**min**	**max**
Teplota, ° C		5	35
Vlhkosť, %		40	80
Pred použitím	Pred použitím je potrebné obalový materiál aklimatizovať na teplotu pracovného procesu po dobu 24 hodín.		

Garantovaná doba skladovania	12 mesiacov od dátumu výroby
PREPRAVA VÝROBKOV	
Preprava produktov v zabalenej forme je povolená všetkými druhmi dopravy, krytými vozidlami v súlade s pravidlami prepravy tovaru platnými pre tento druh dopravy.	

Táto technická špecifikácia je neoddeliteľnou súčasťou zmluvy č. 2024/13-02 zo dňa 13. februára 2024, vyhotovená v 2 rovnopisoch s rovnakou právnou silou, po jednom vyhotovení pre každú zmluvnú stranu.

POSKYTOVATEĽ:
SPOLOČNOSŤ LIMITOVANÁ ZODPOVEDNOSŤ "MONOPAK"

riaditeľ

_____ **V.P. Ševčenko**

KUPUJÚCI:
SPOLOČNOSŤ LIMITOVANÁ ZODPOVEDNOSŤ ZA „PRIME SNACK“

riaditeľ

_____ **P.V. Grishin**

УКРАЇНА
ТОВАРИСТВО З ОБМЕЖЕНОЮ ВІДПОВІДАЛЬНІСТЮ
"ПРАЙМ СНЕК"
№40271201
МІСТО Мукачево