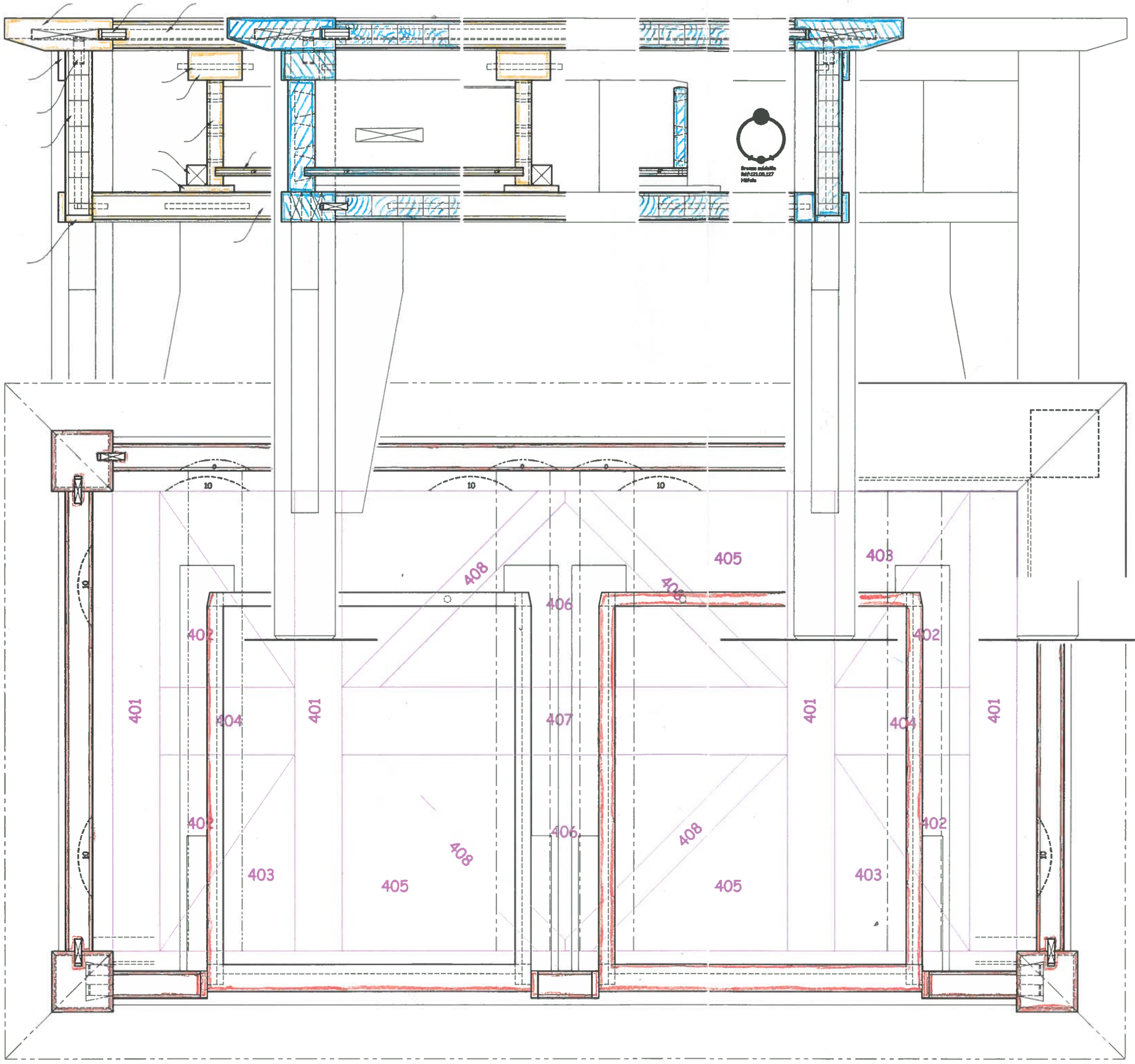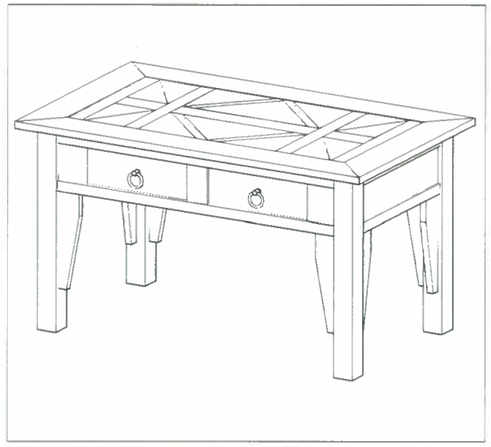
Bronze médaille
Réf:221.09.127
Hôtels
10
401
402
403
404
405
406
407
408