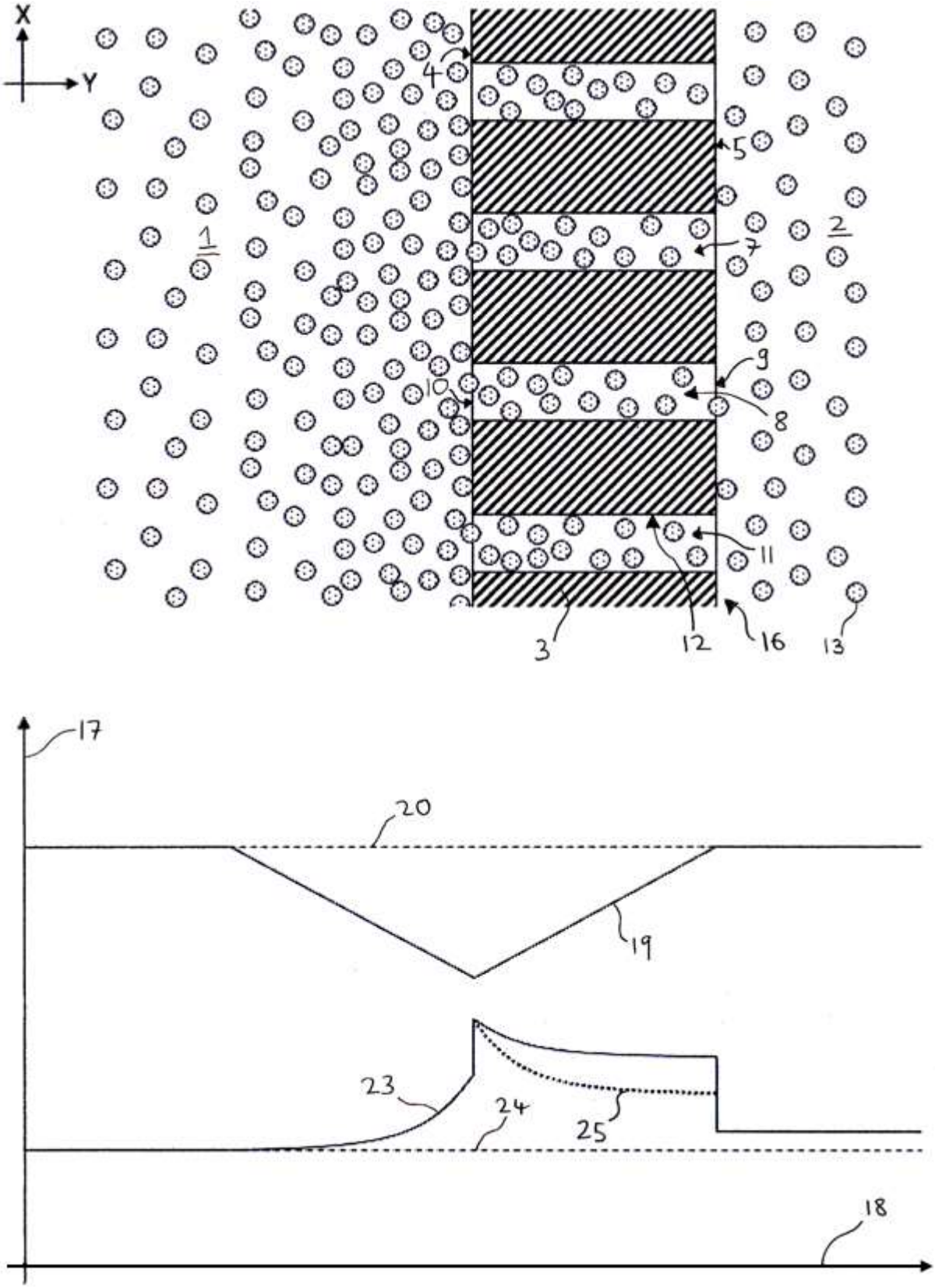

FIG. 1

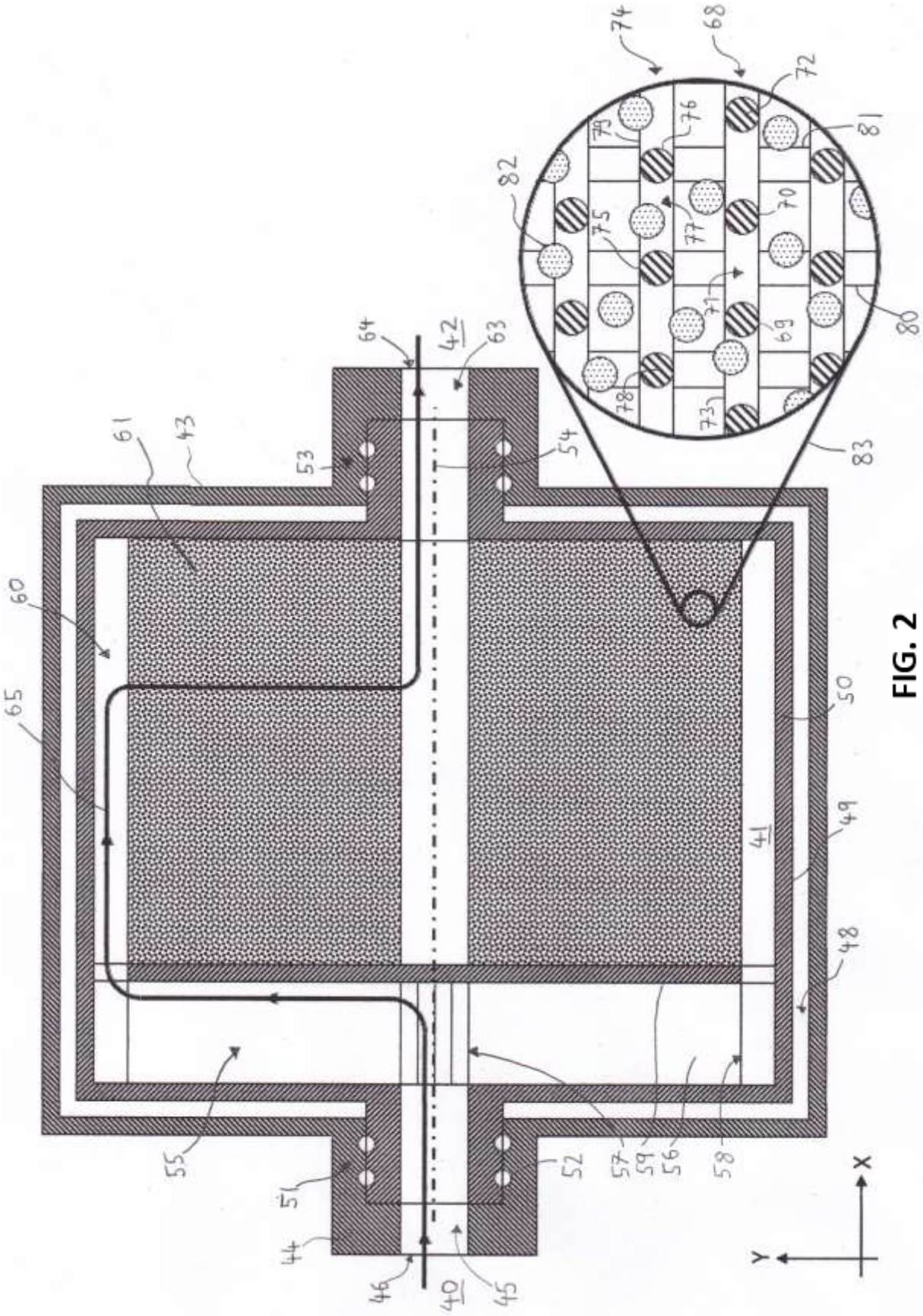
40
41
42
43
44
45
46
48
49
50
51
52
53
54
55
56
57
58
59
60
61
63
64
65
68
69
70
71
72
73
74
75
76
77
78
79
80
81
82
83
X
Y

FIG. 2