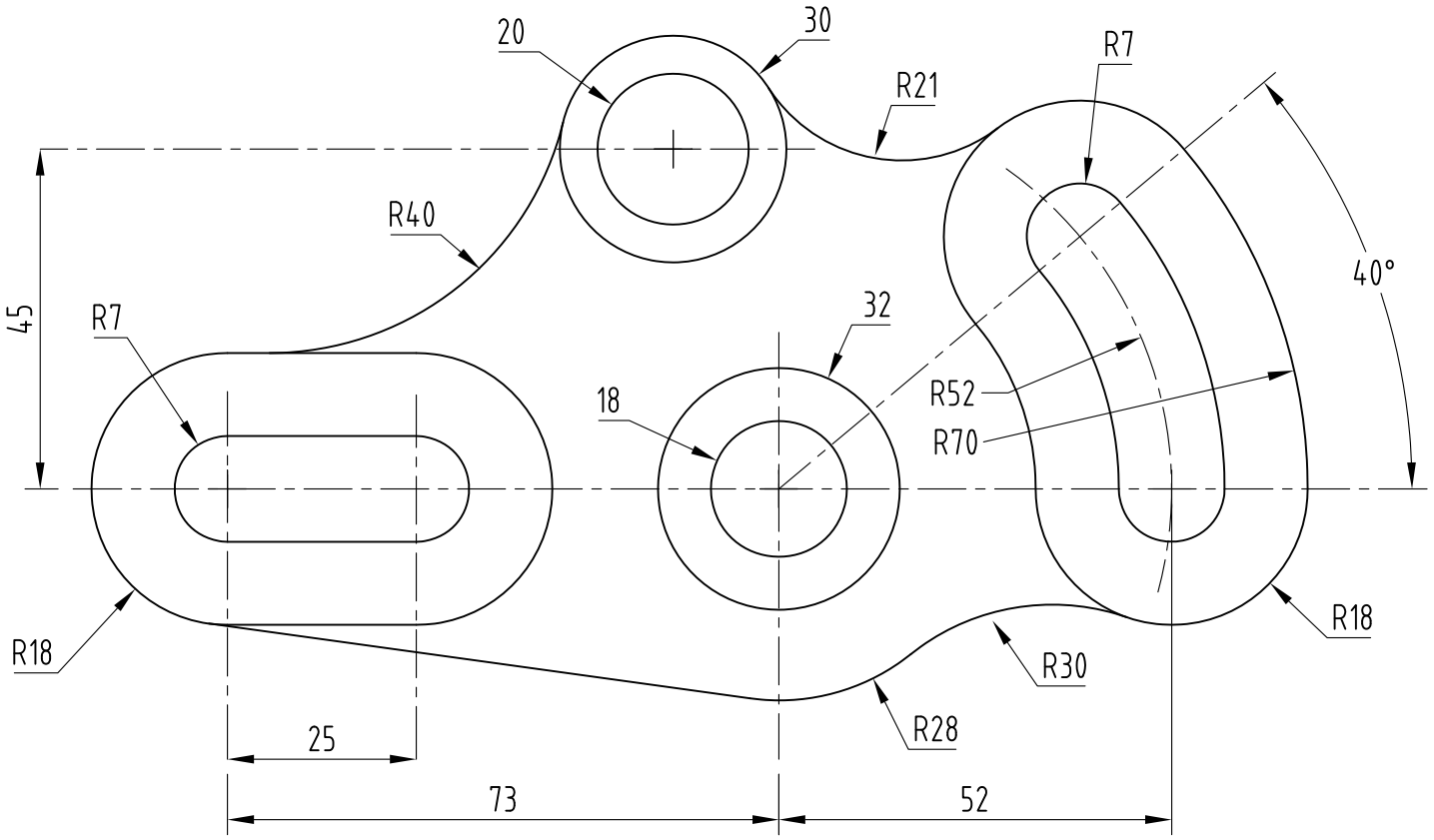

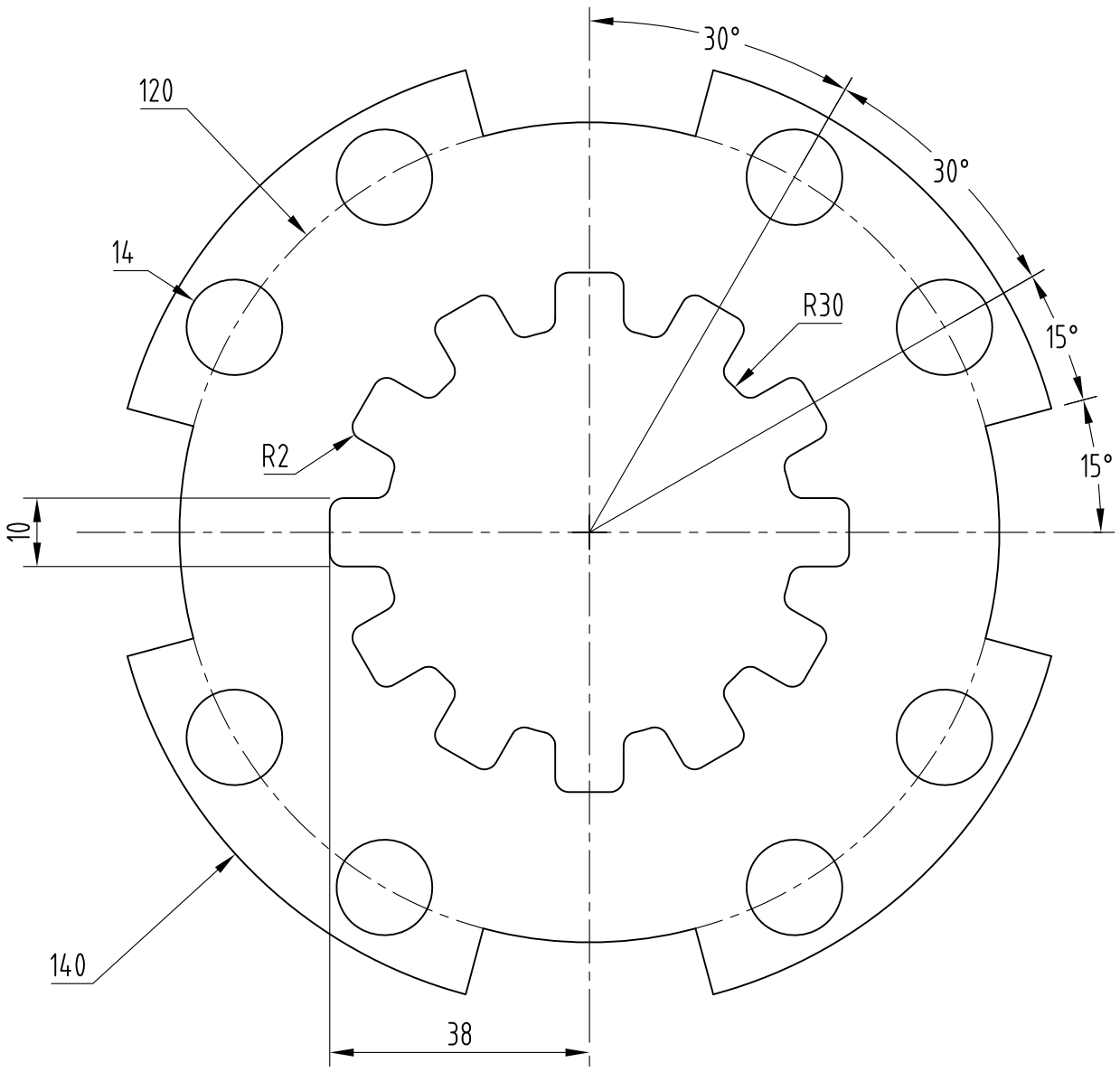

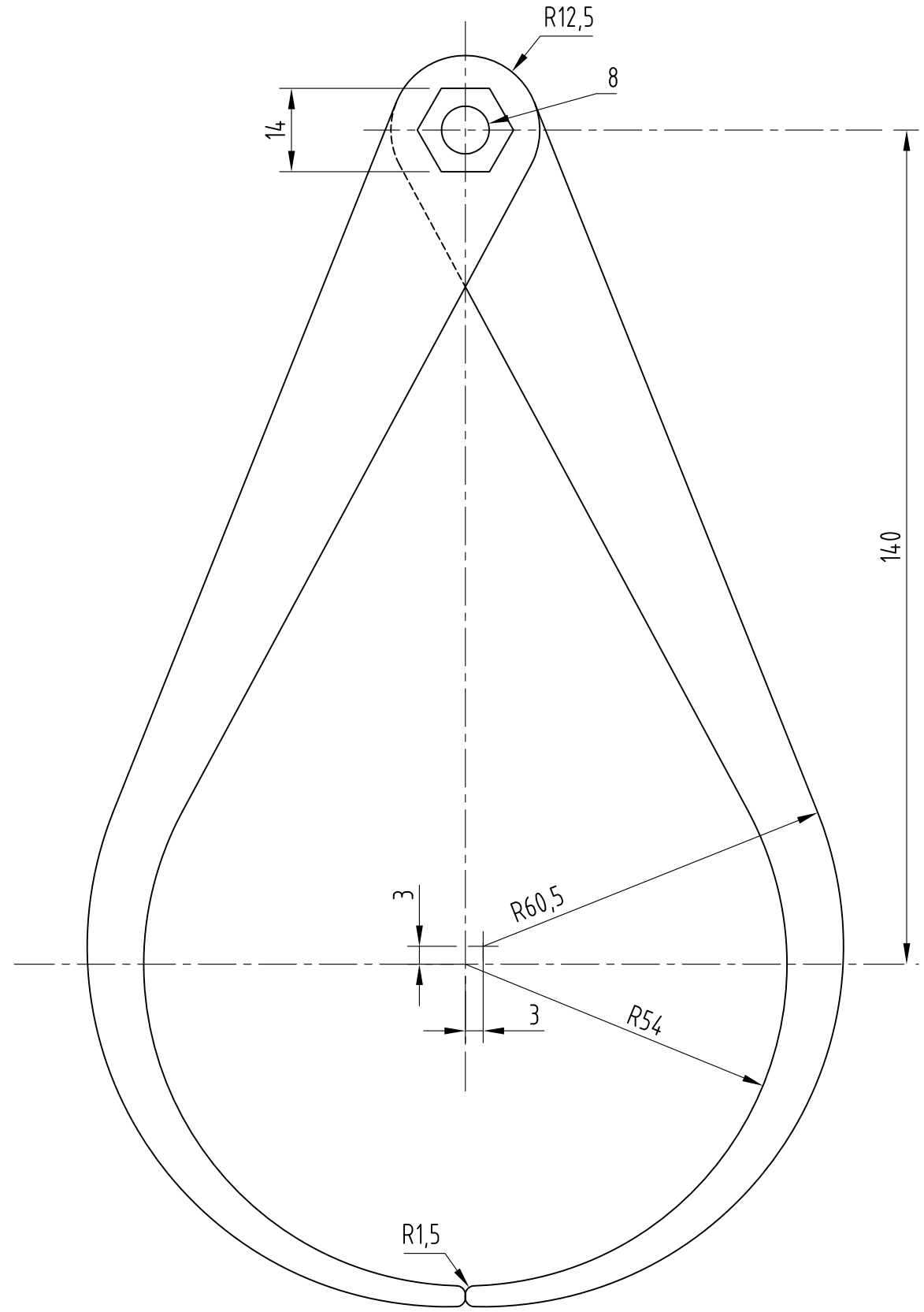

	Fecha	Nombre		
Dib.			Emiliano Seghetti 35.218.335	Universidad Nacional de Rio Cuarto
Rev.				
Apr.				
Esc.	PRACTICO-03			Diseño Asistido por Computadora
Toler.				Código 0332
Rug.				Facultad de Ingeniería