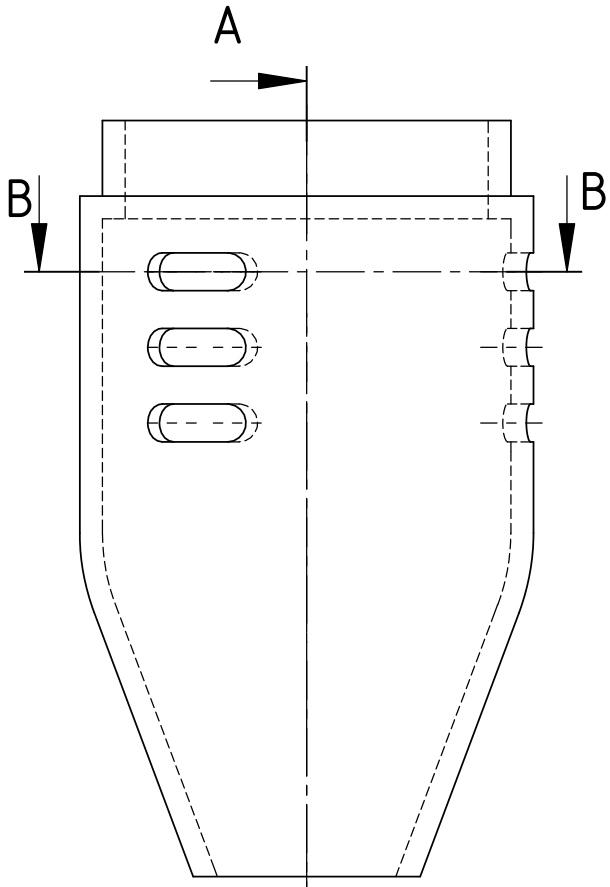

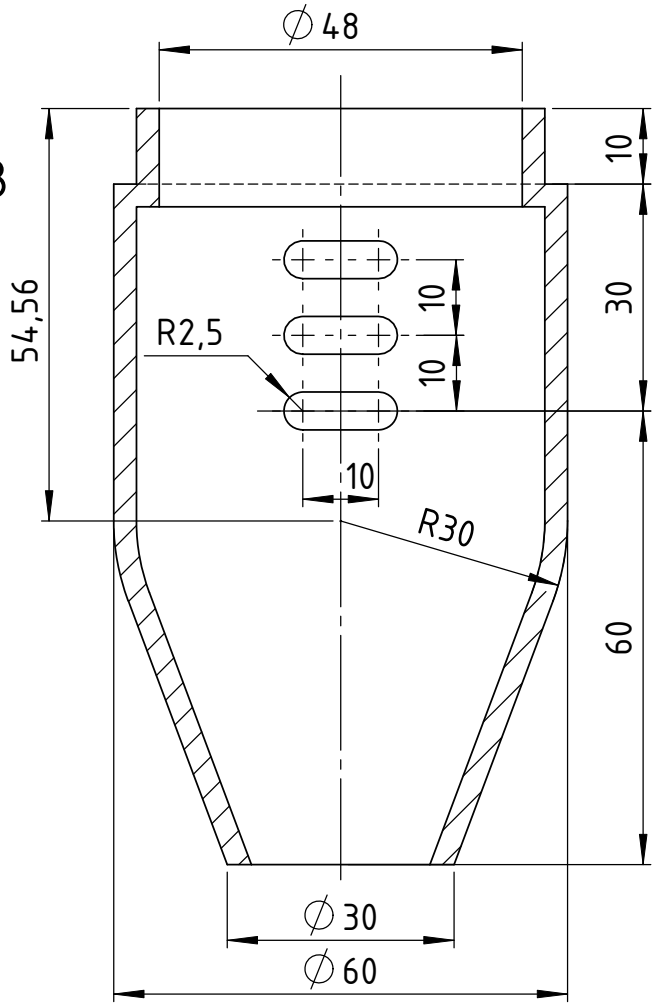

CORTE A-A

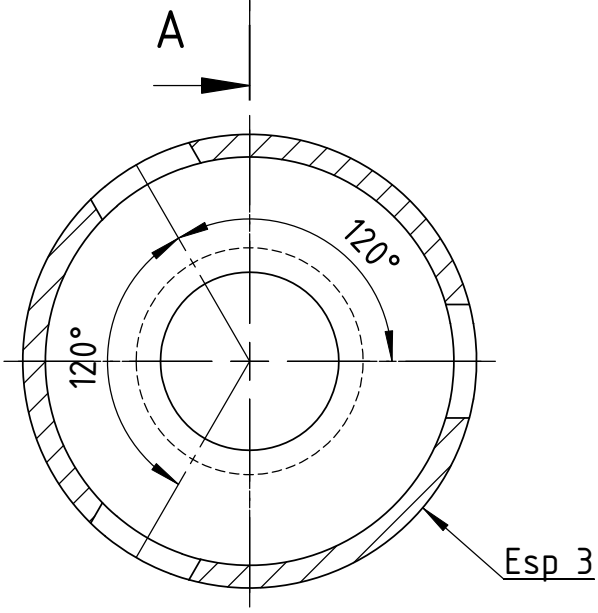

CORTE B-B

	Fecha	Nombre		
Dib.			ADRIAN MAZUFRI 34.721.834	UNIVERSIDAD NACIONAL DE RIO CUARTO
Rev.				
Apr.				
Esc. 1:1	MICROFONO			DISEÑO ASISTIDO POR COMPUTADORA (CODIGO 0323)
				PRACTICO-05
Toler. Rug.				FACULTAD DE INGENIERIA