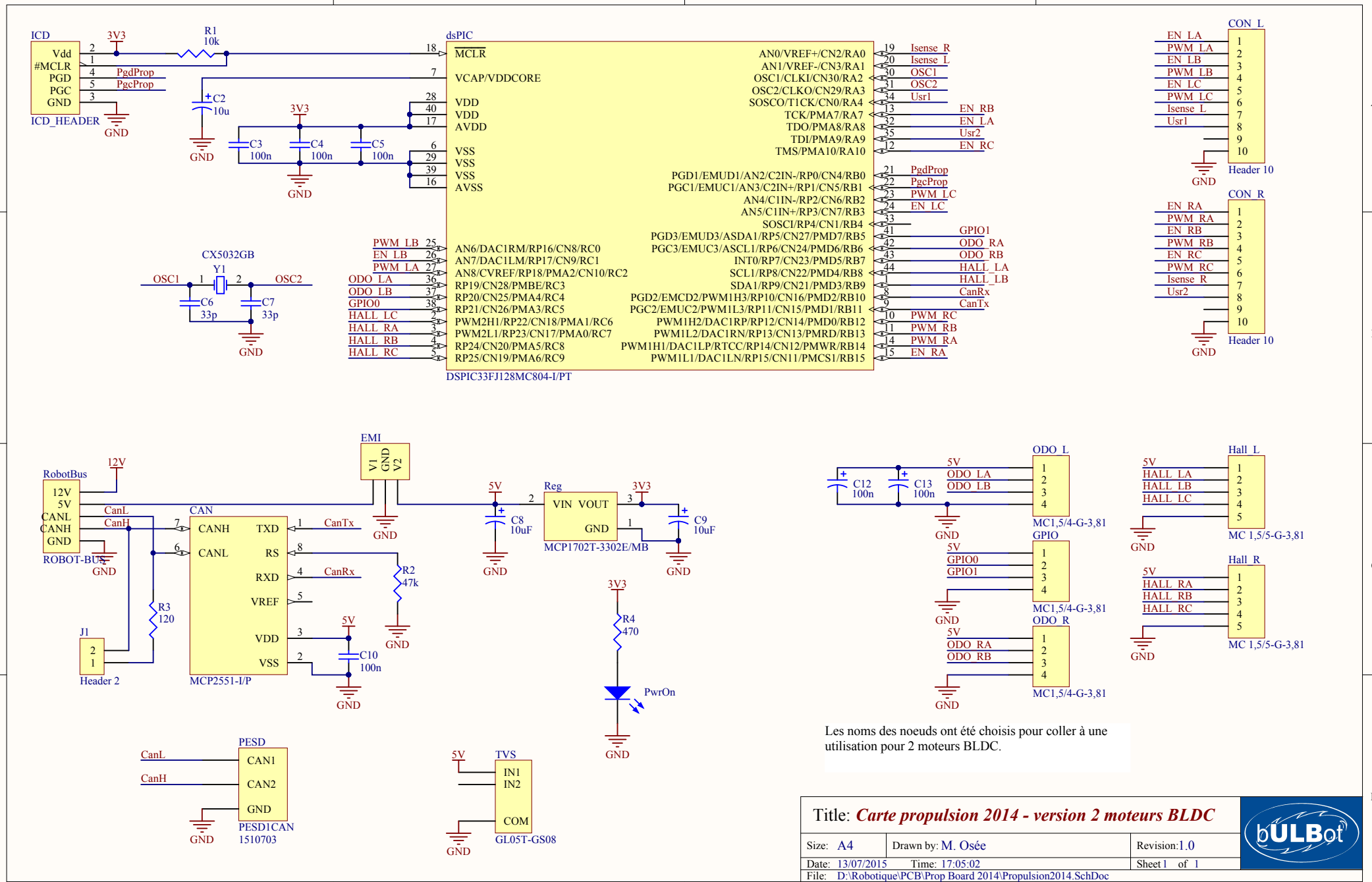

Les noms des noeuds ont été choisis pour coller à une utilisation pour 2 moteurs BLDC.

Title: ***Carte propulsion 2014 - version 2 moteurs BLDC***		
Size: A4	Drawn by: M. Osée	Revision: 1.0
Date: 13/07/2015 Time: 17:05:02		Sheet 1 of 1
File: D:\Robotique\PCB\Prop Board 2014\Propulsion2014.SchDoc		