1

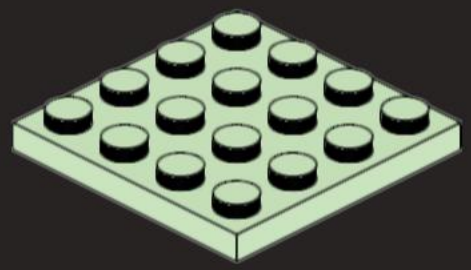

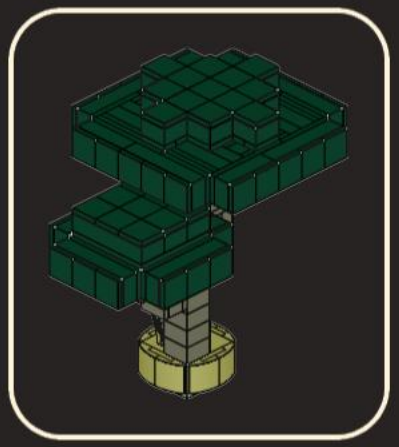

2

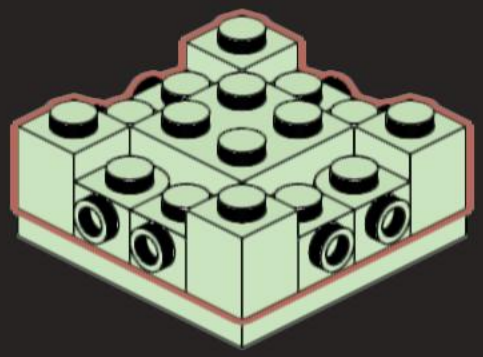

3

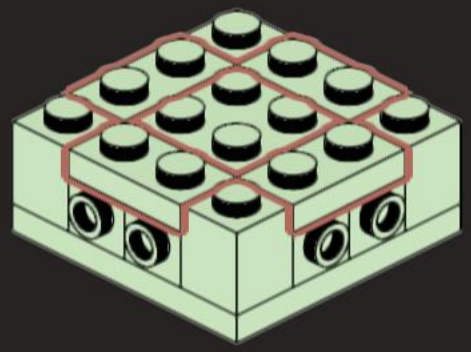

4

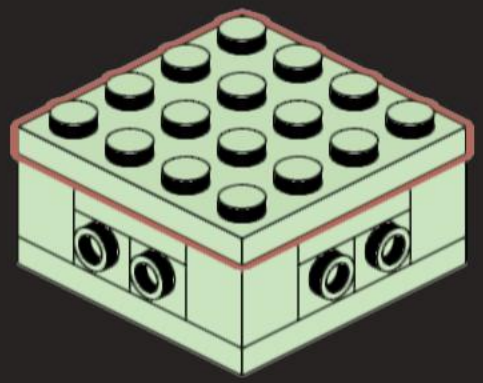

5

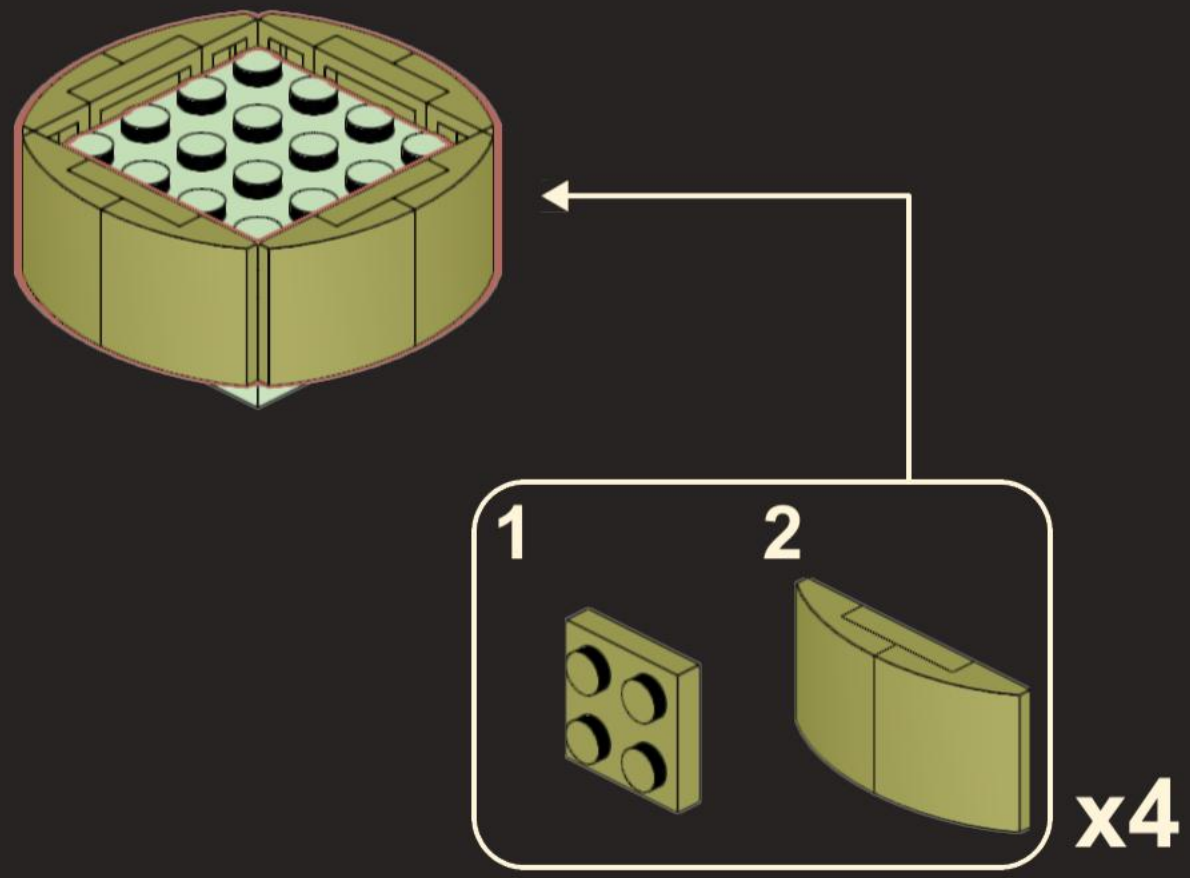

6

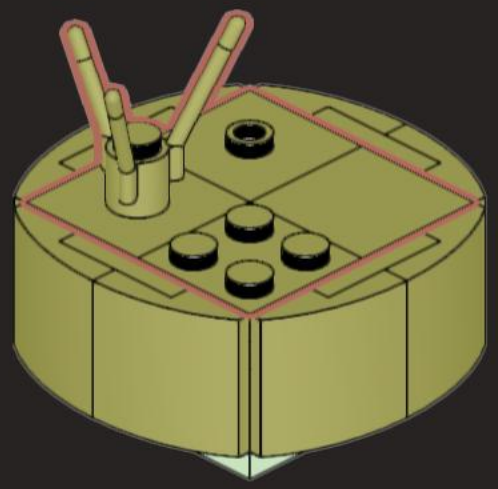

7

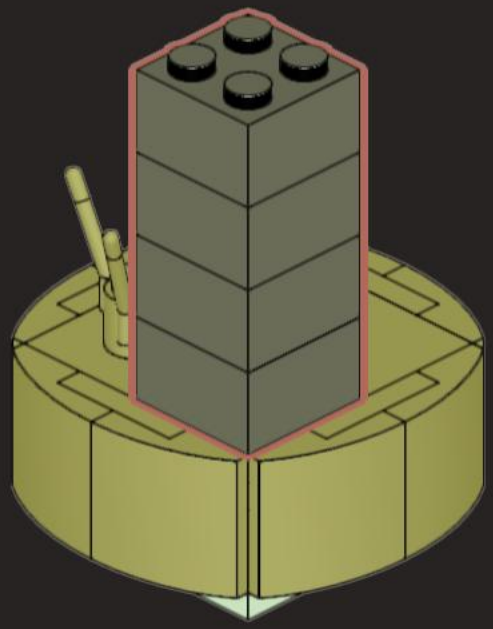

8

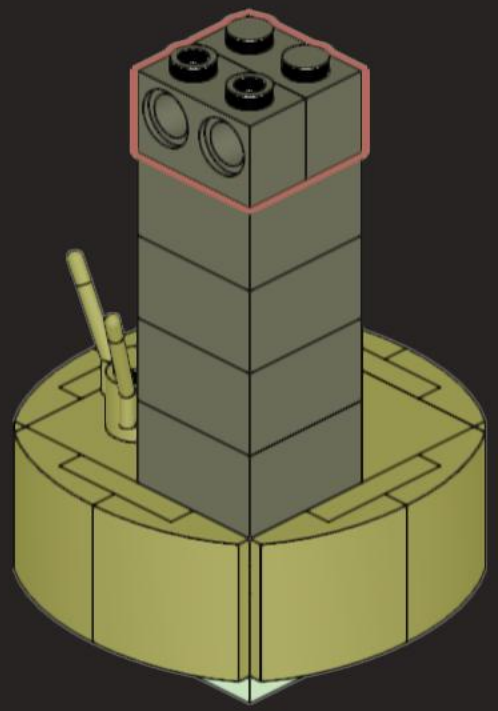

9

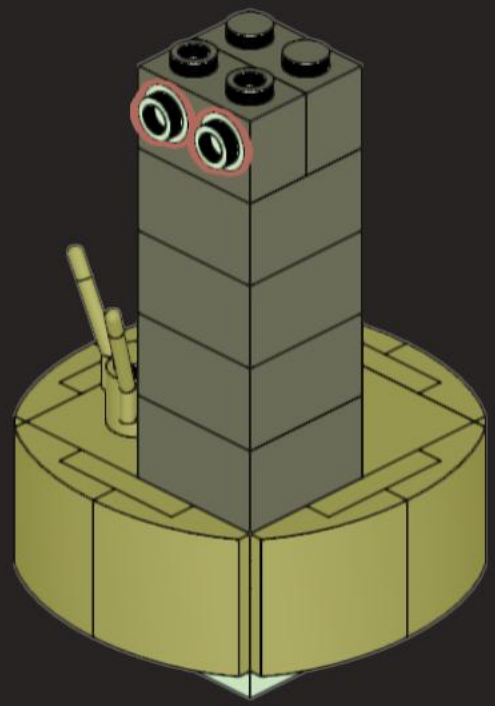

10

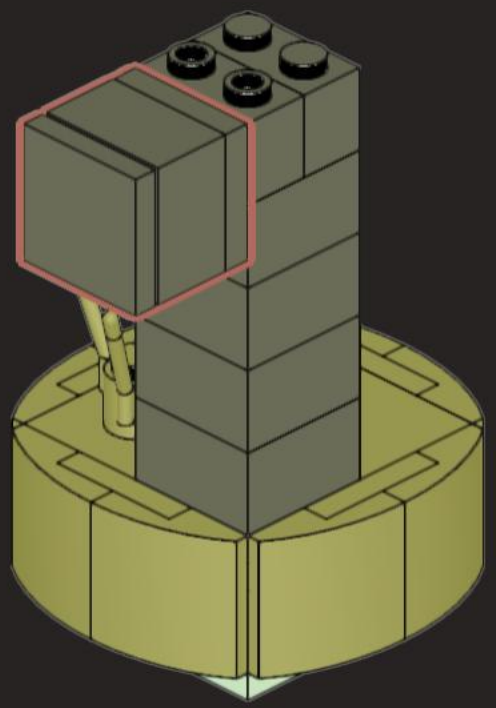

11

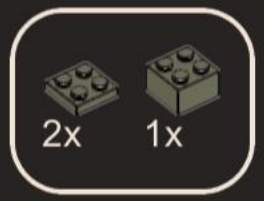

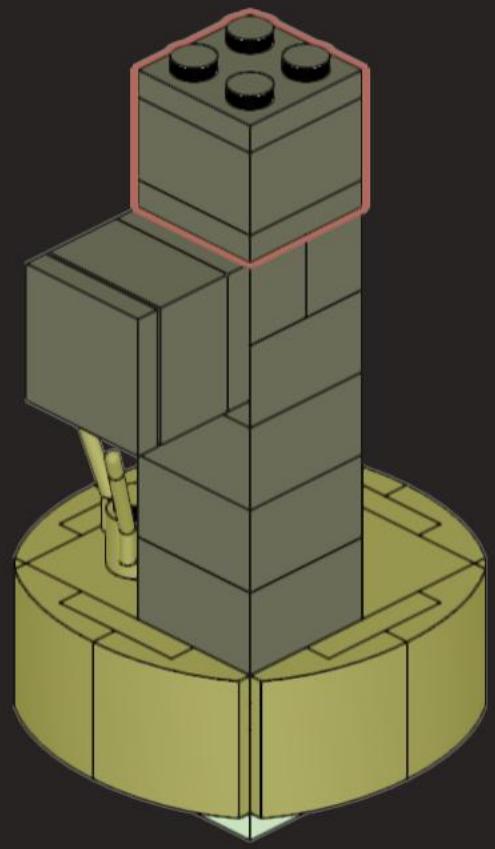

12

2x 2x

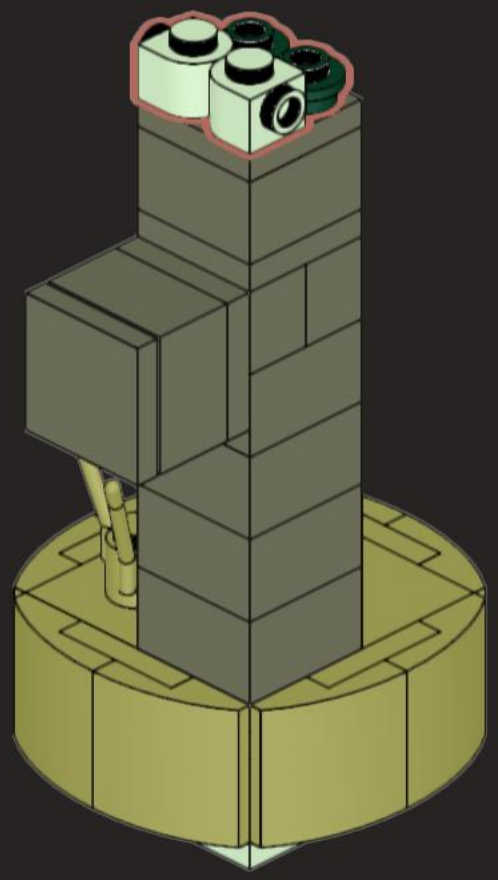

13

2x

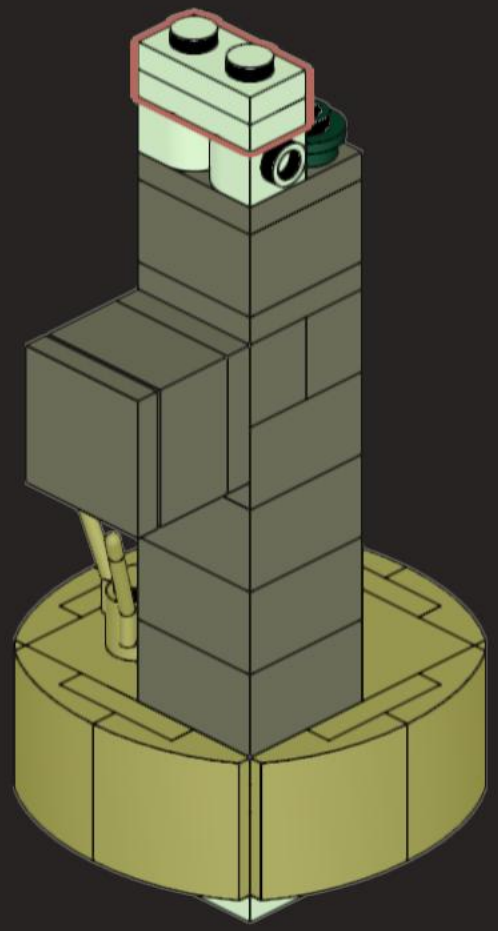

14

2x

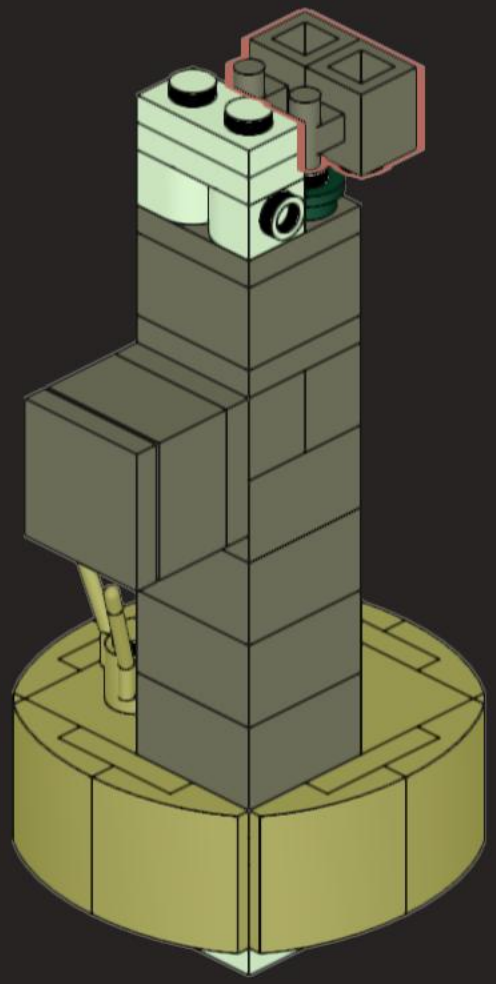

15

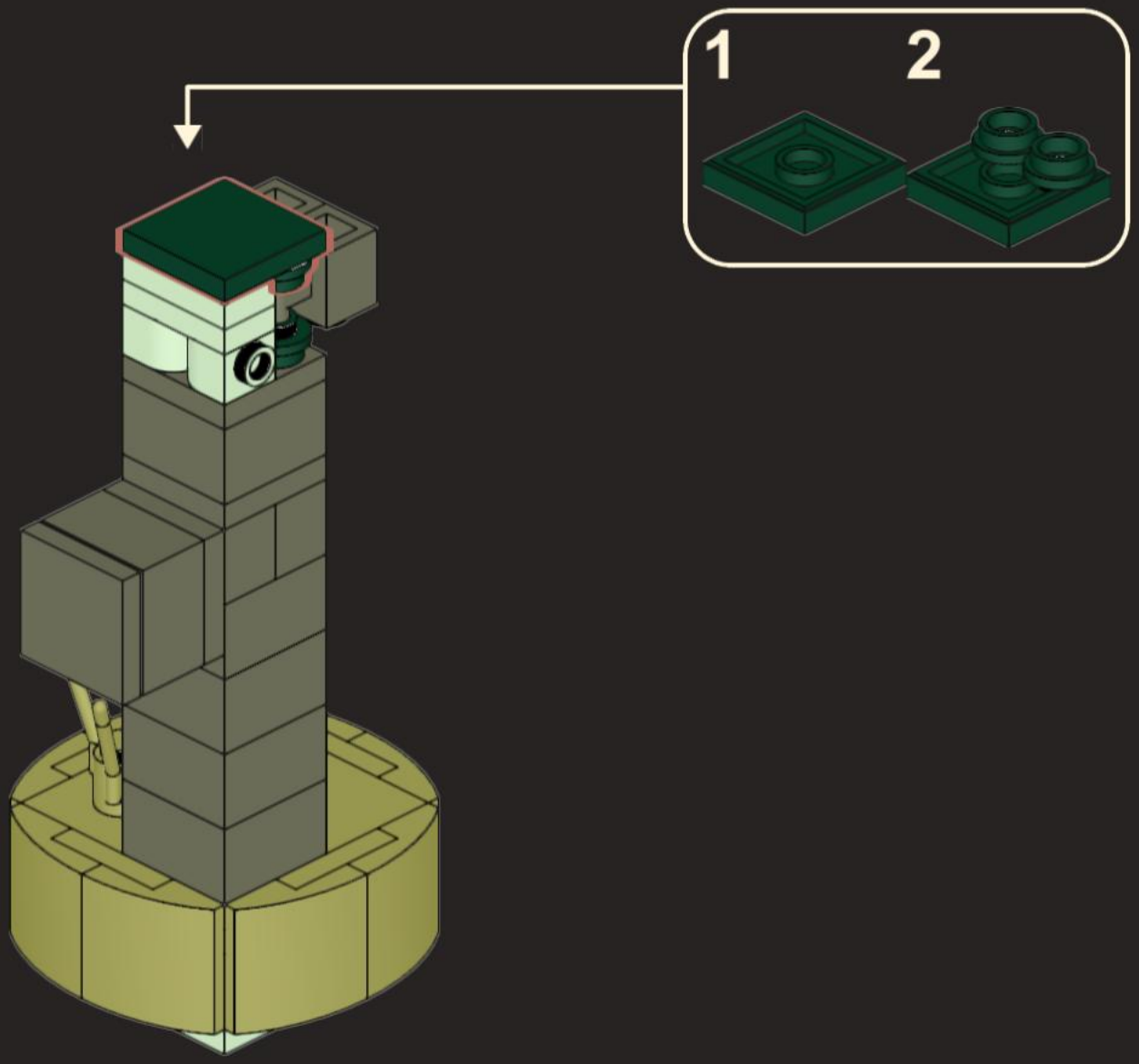

16

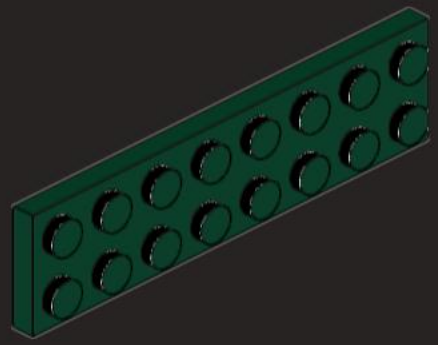

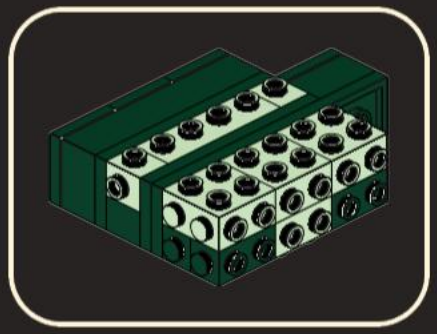

17

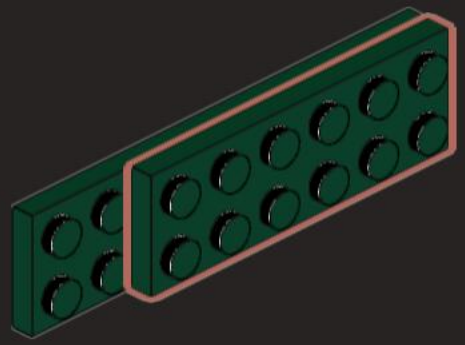

18

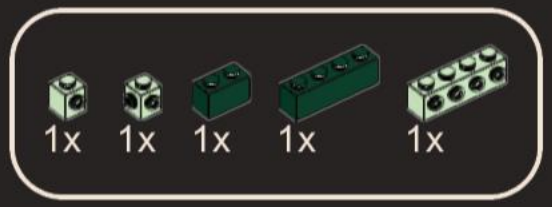

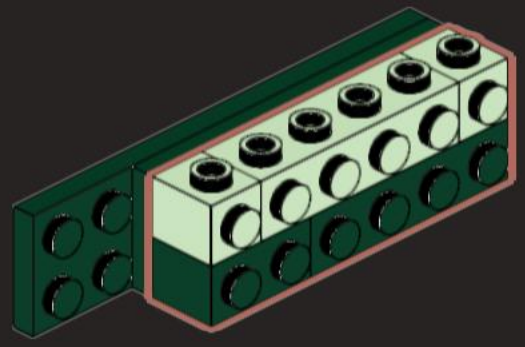

19

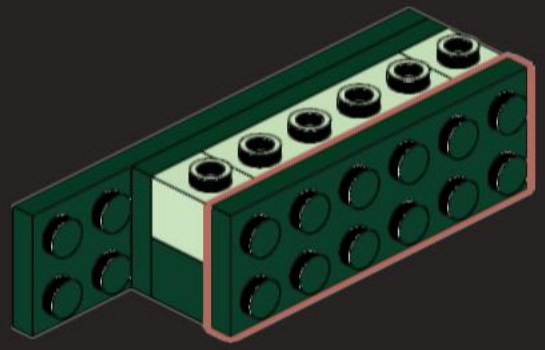

20

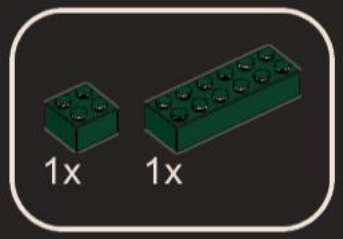

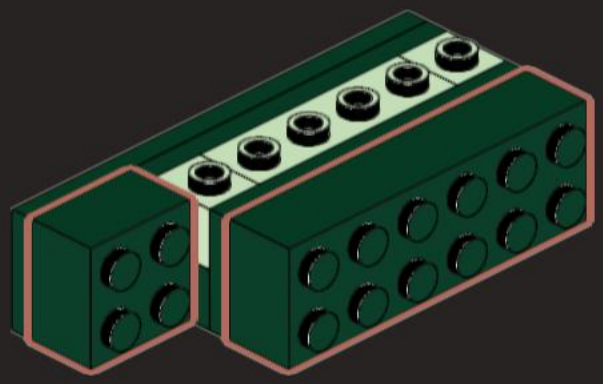

21

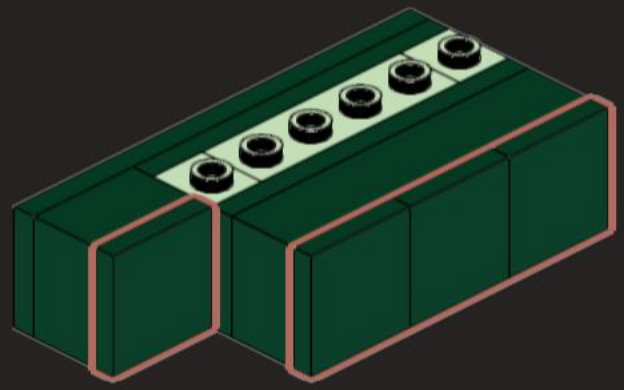

22

4x 1x

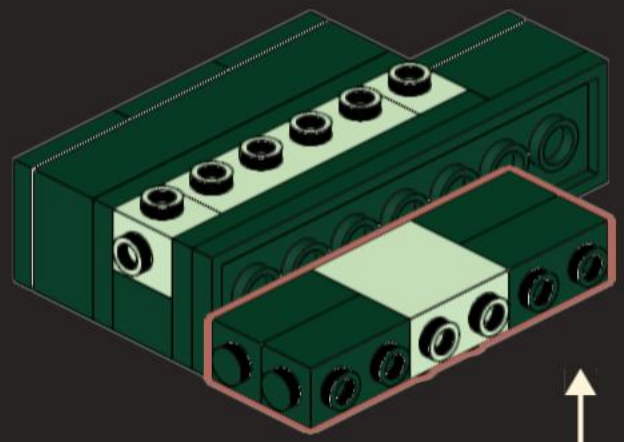

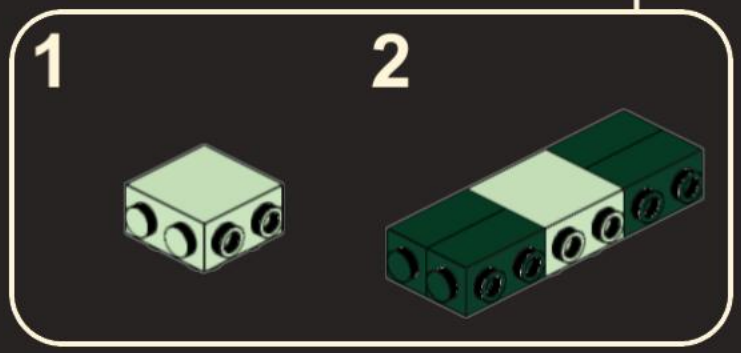

23

3x

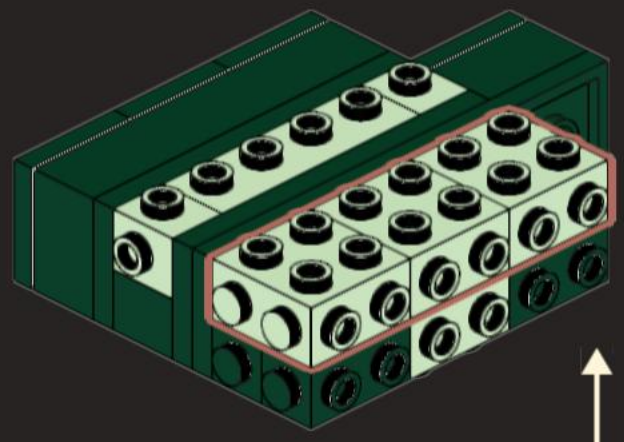

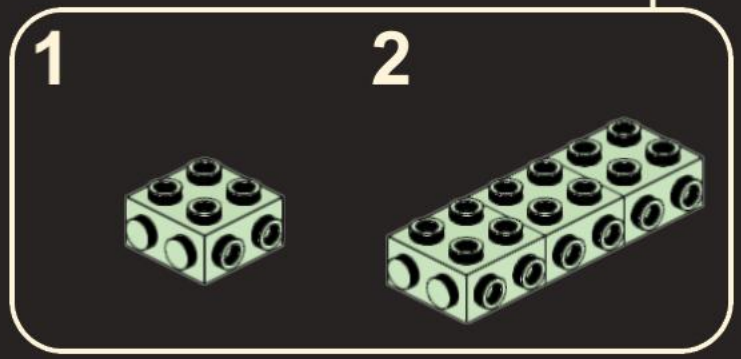

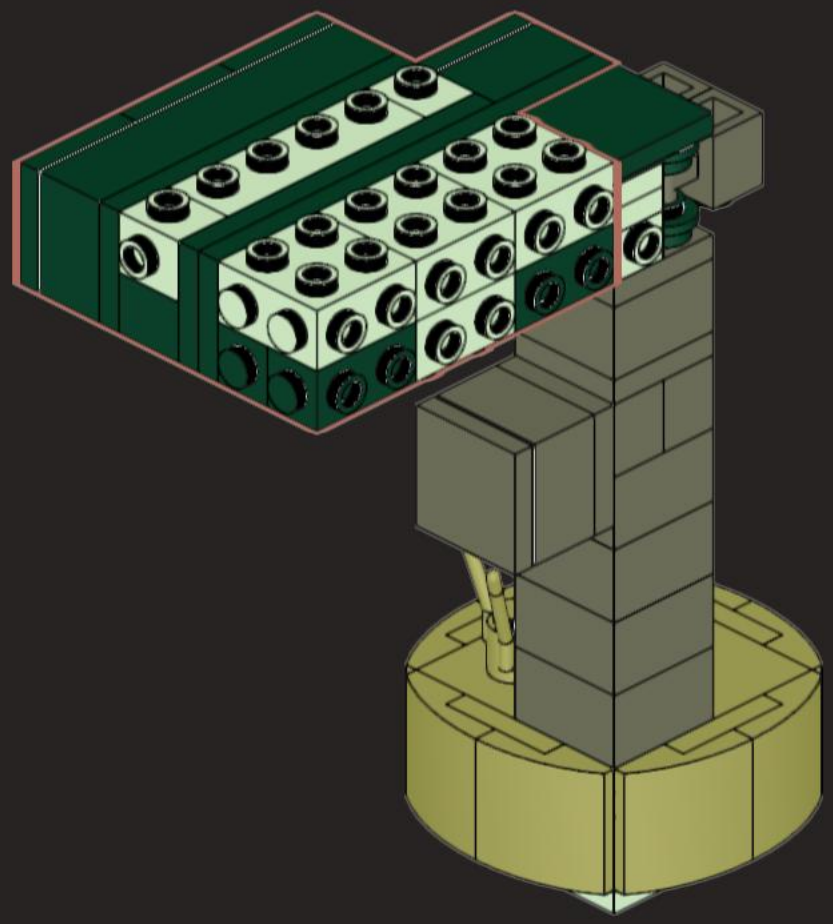

25

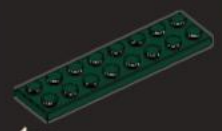

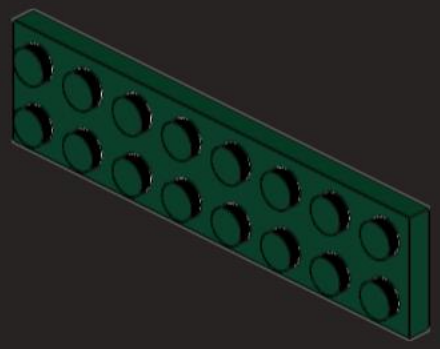

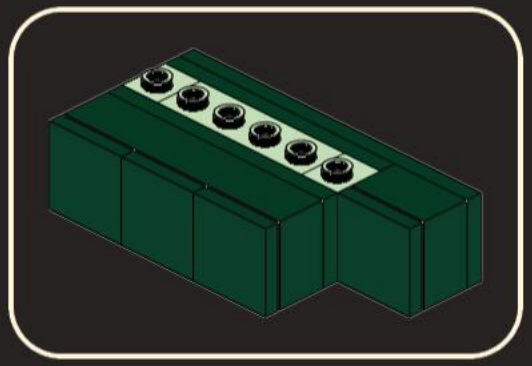

26

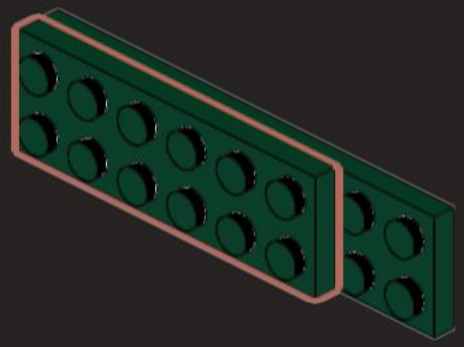

27

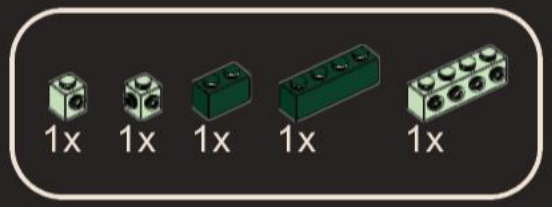

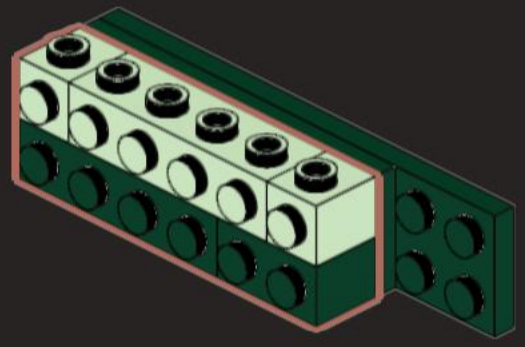

28

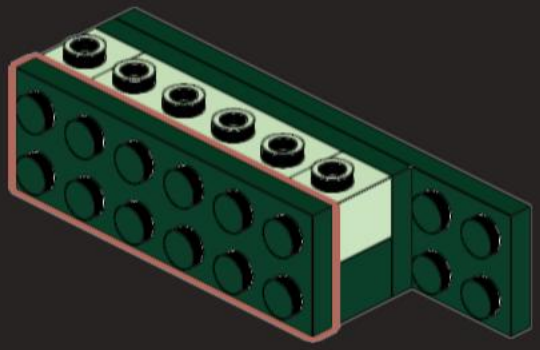

29

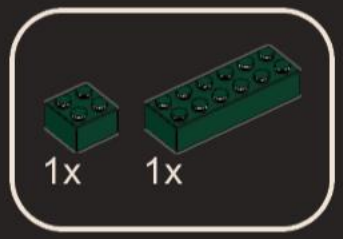

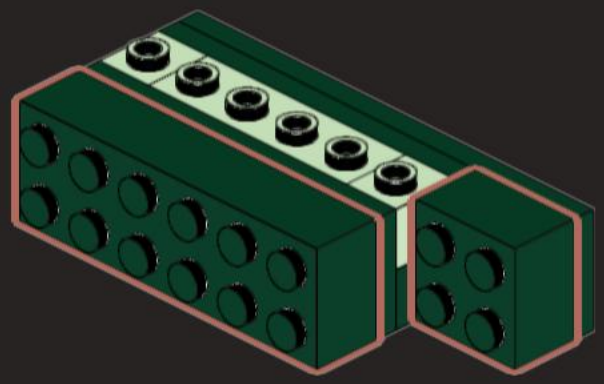

30

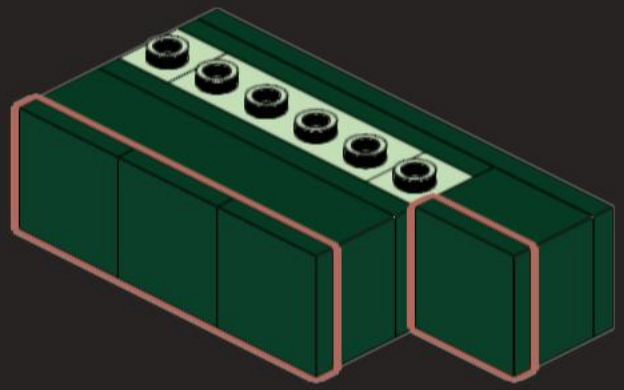

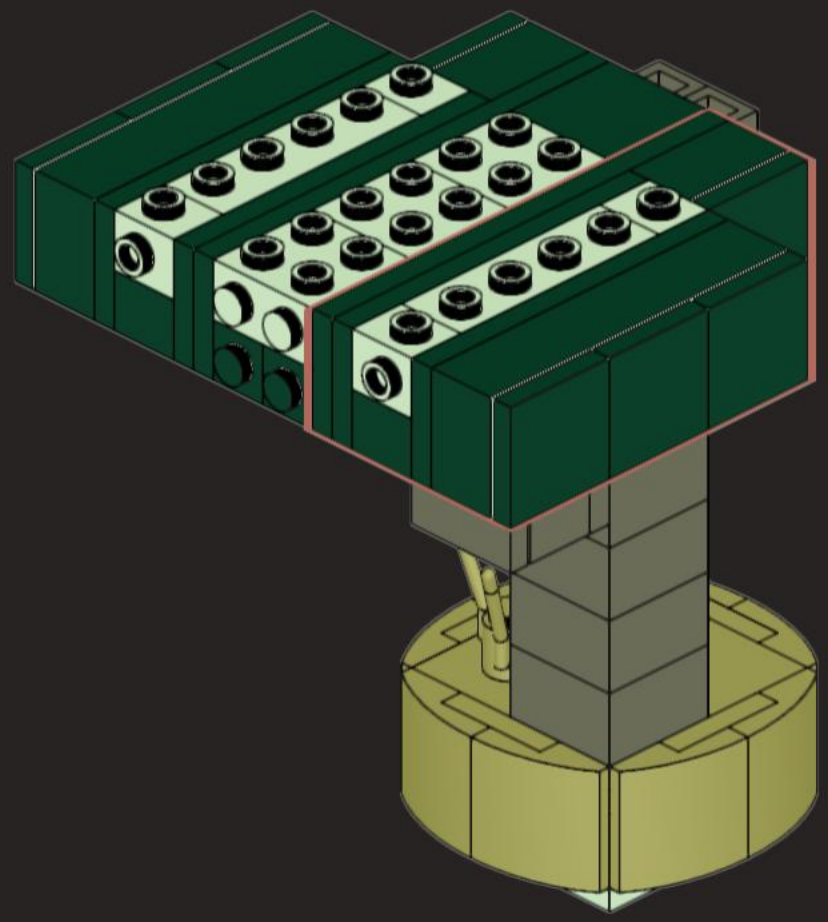

32

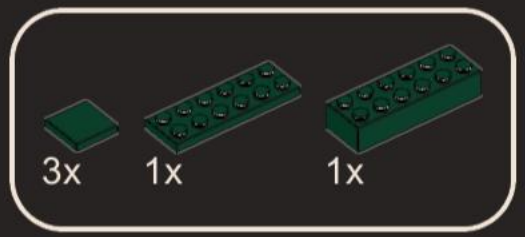

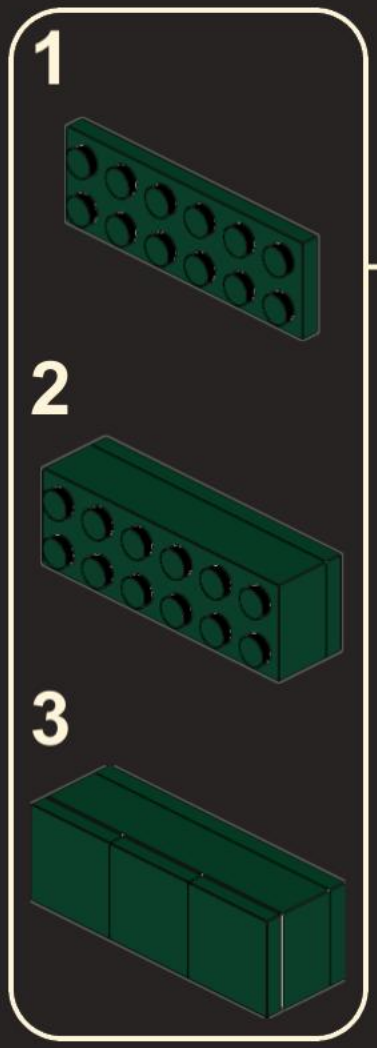

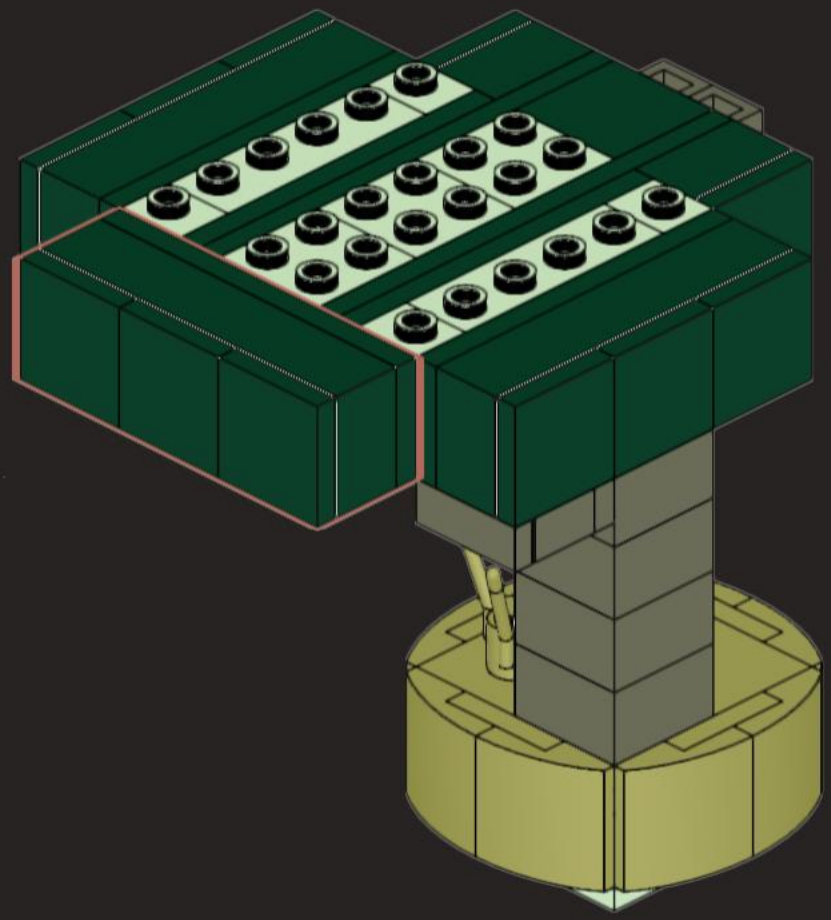

33

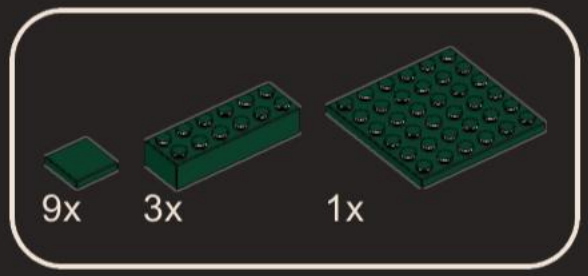

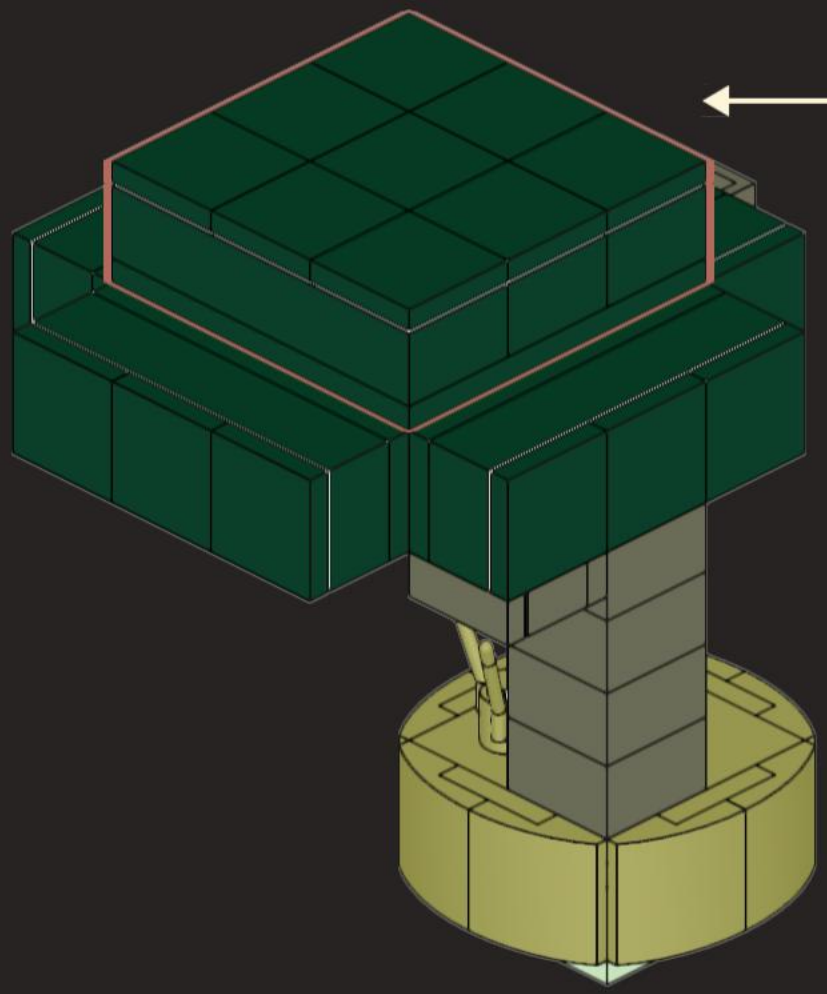

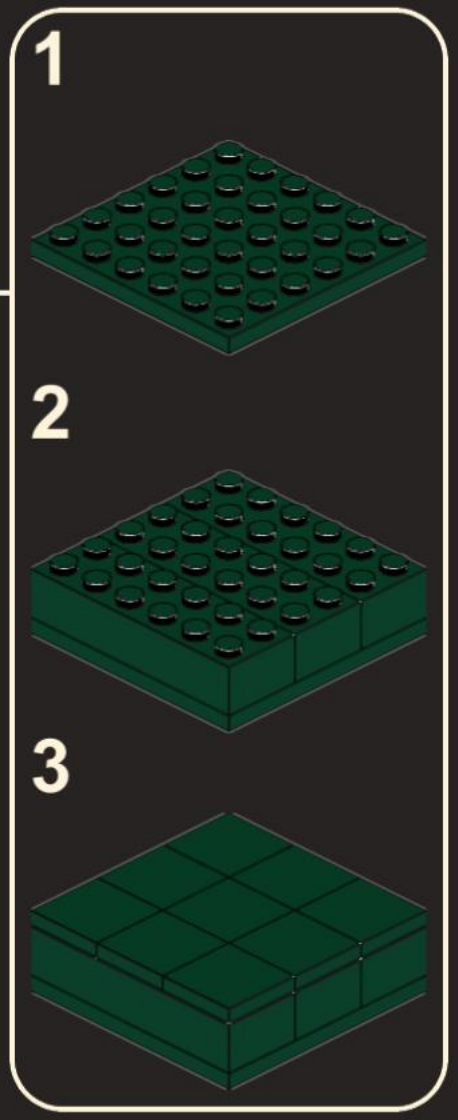

34

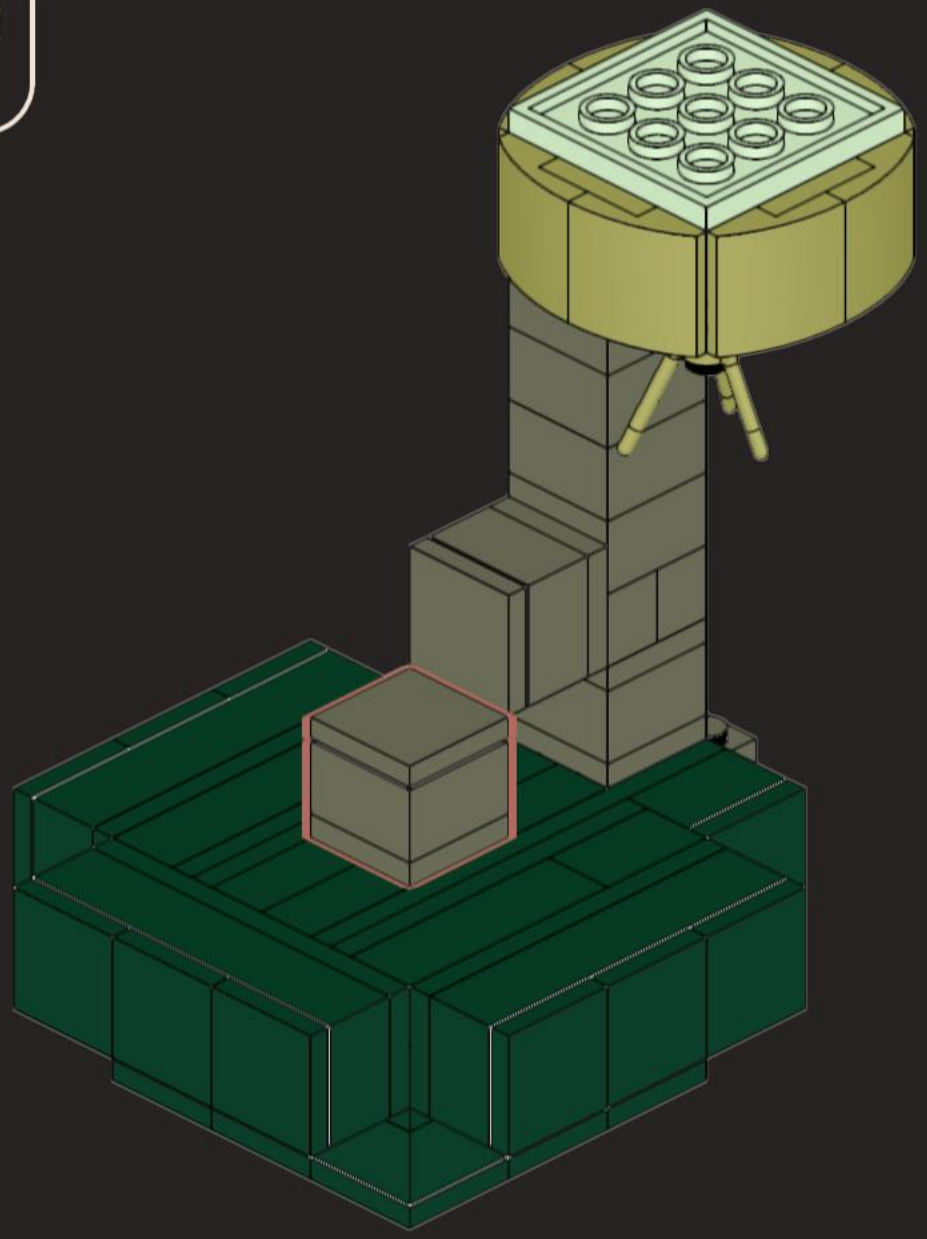

35

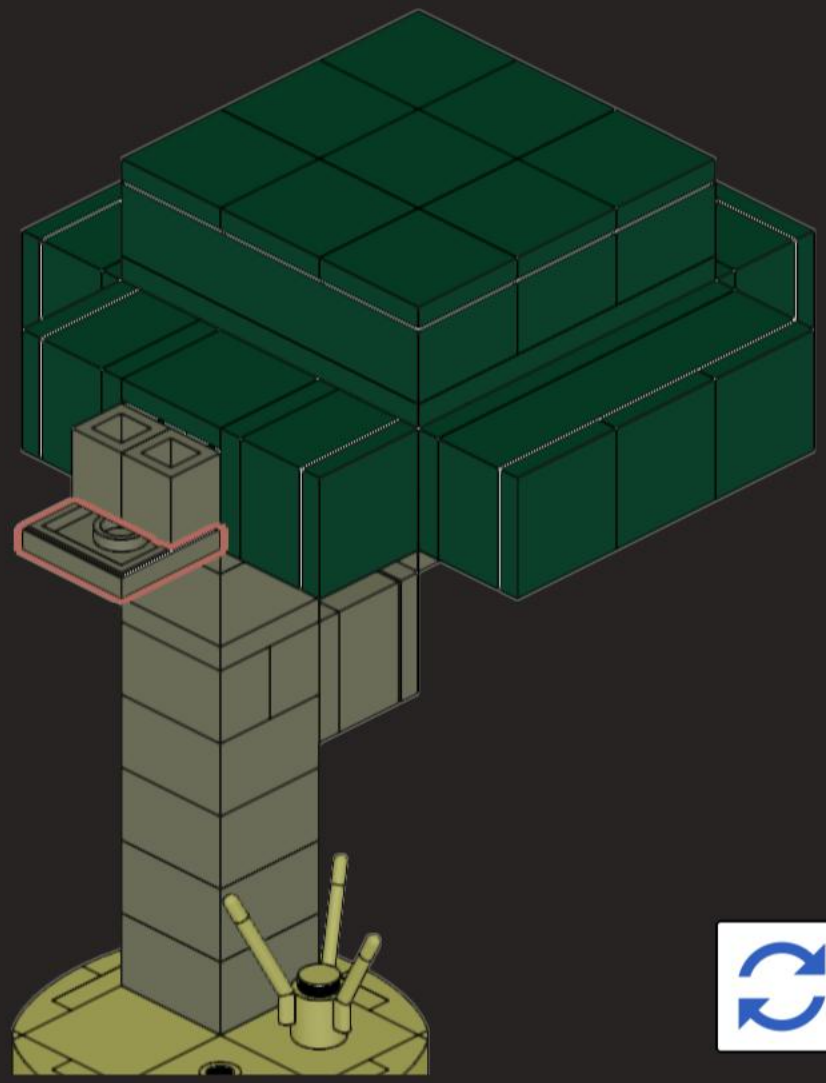

36

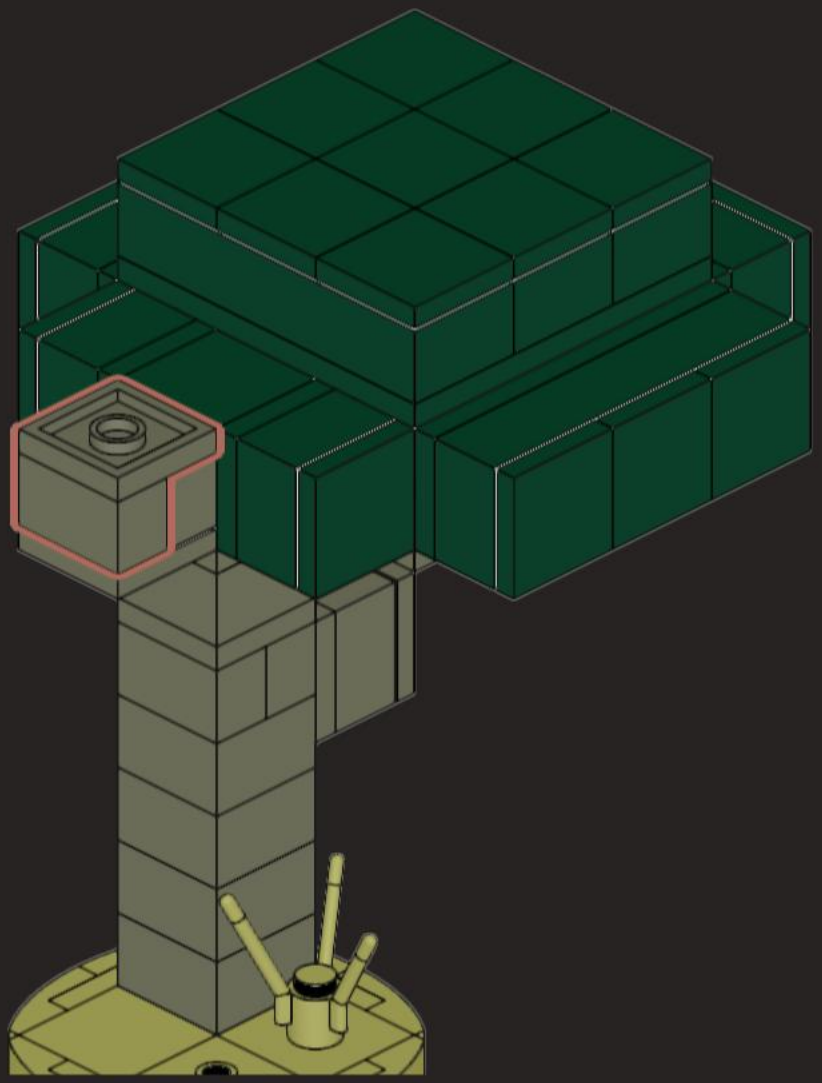

37

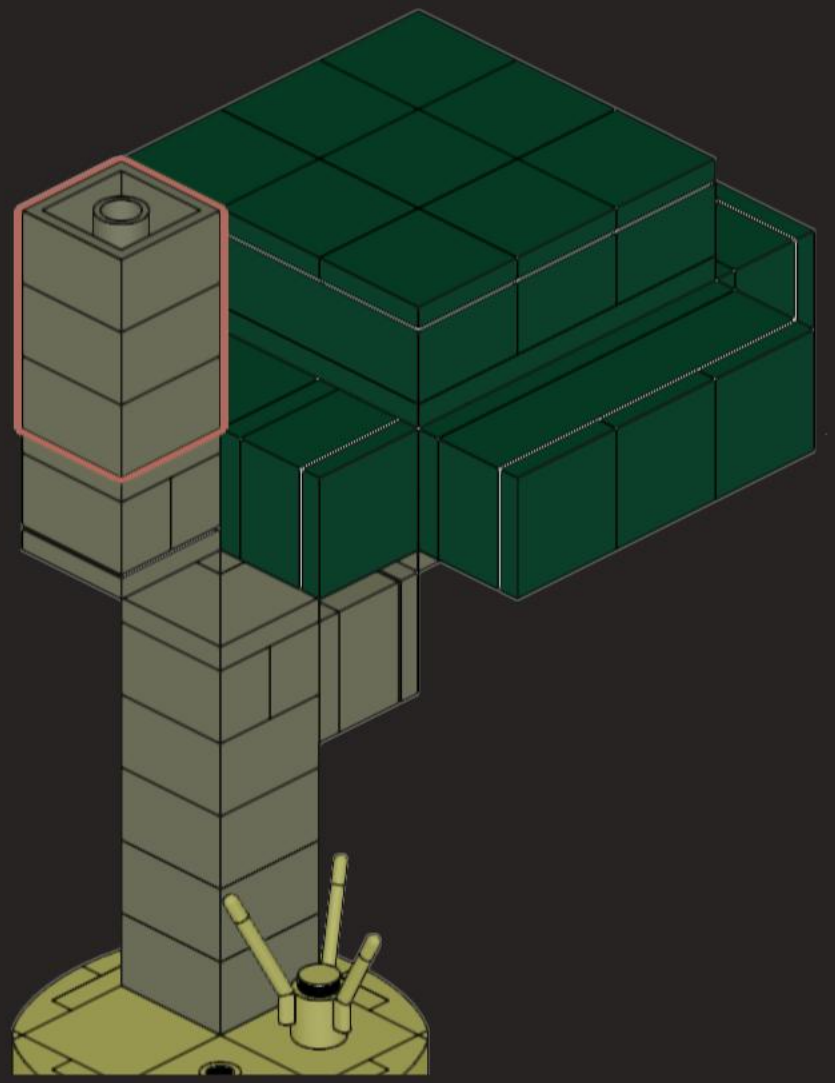

38

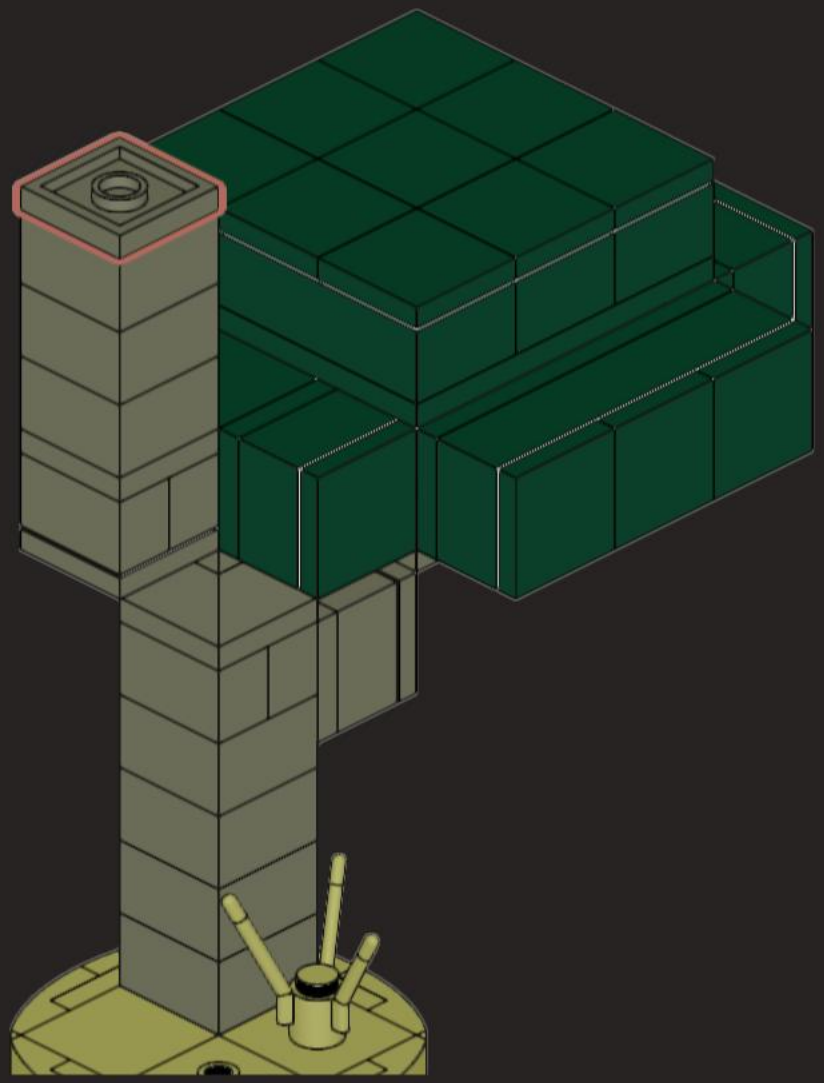

39

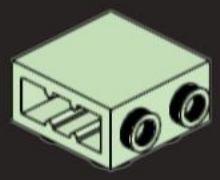

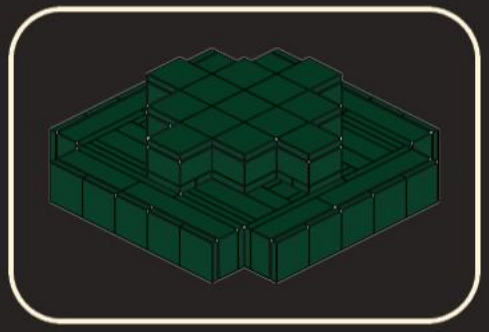

40

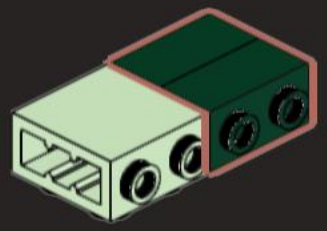

41

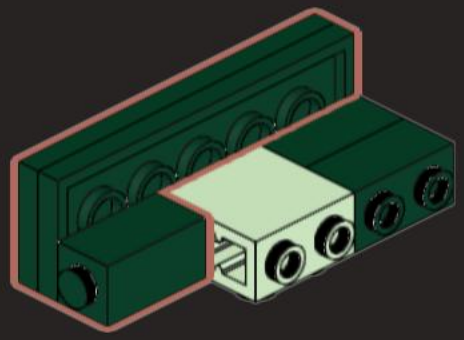

42

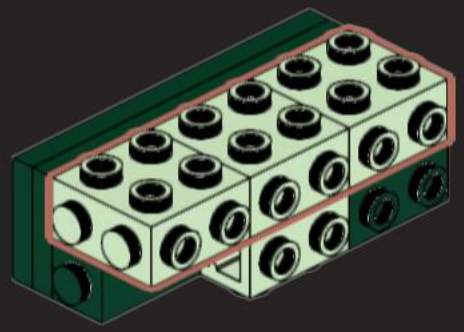

43

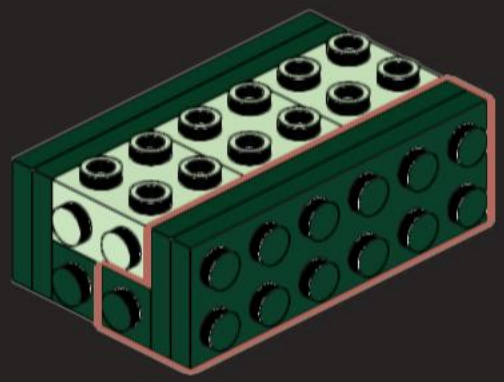

44

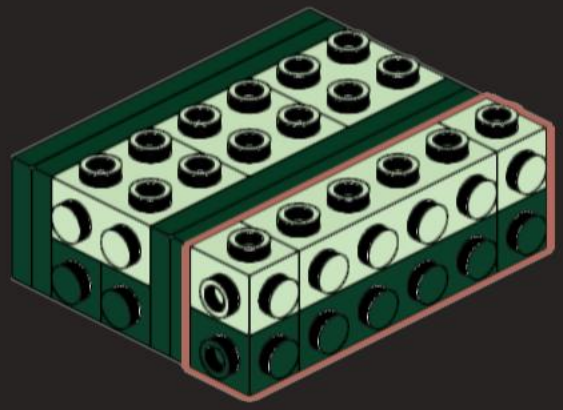

45

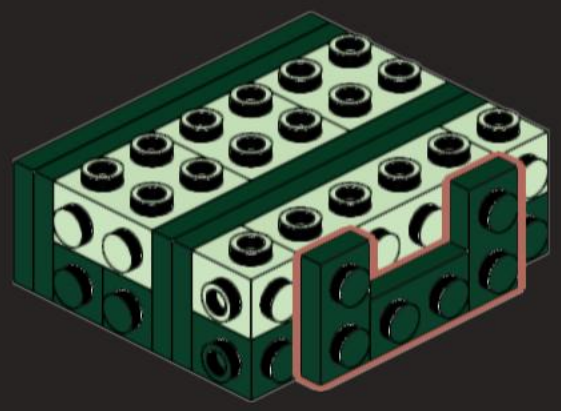

46

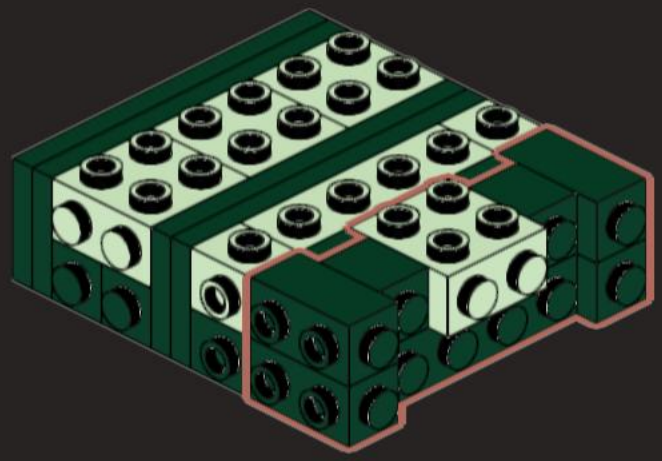

47

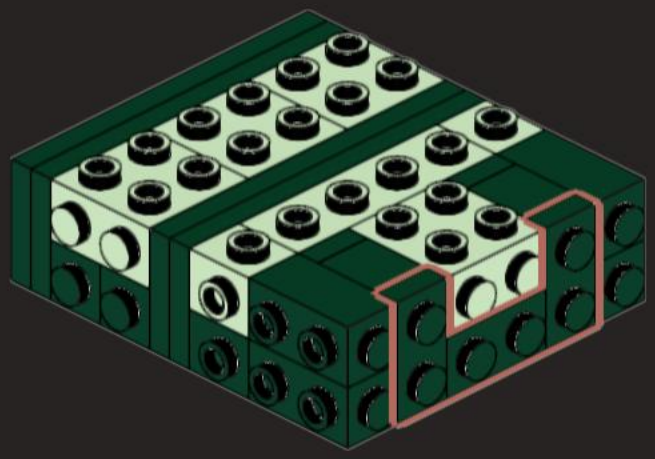

48

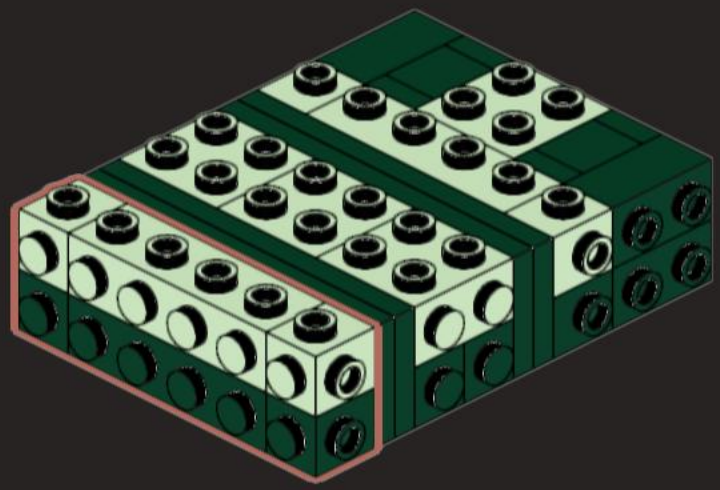

49

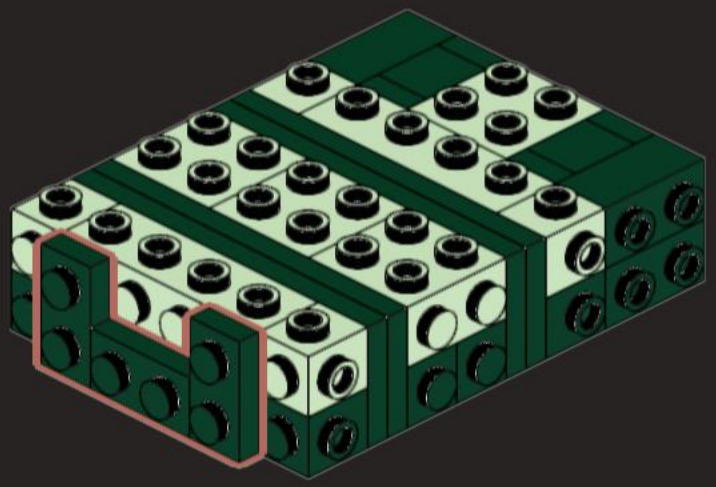

50

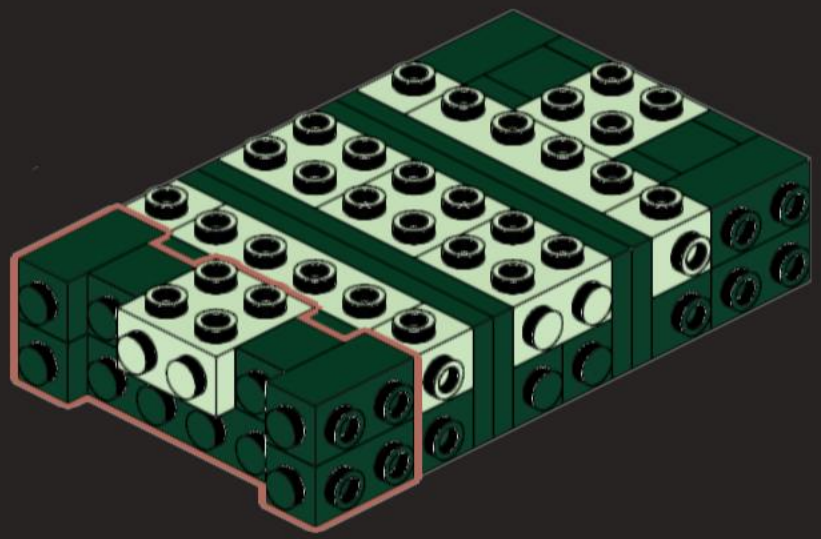

51

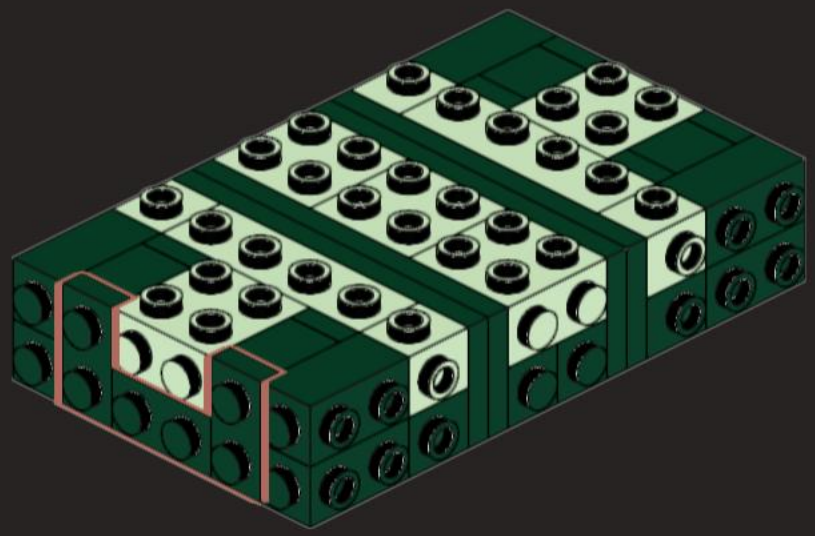

52

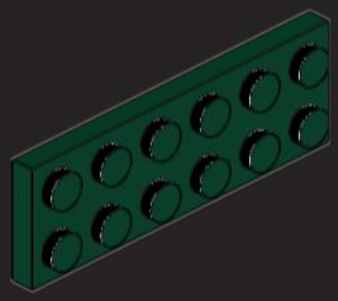

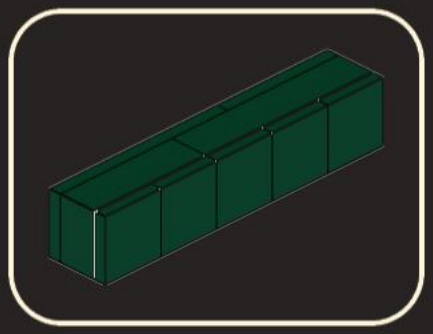

x2

53

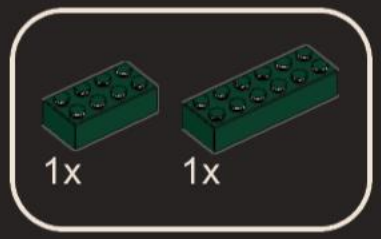

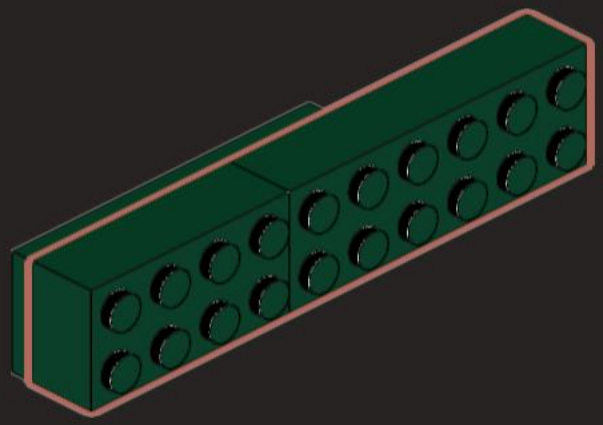

54

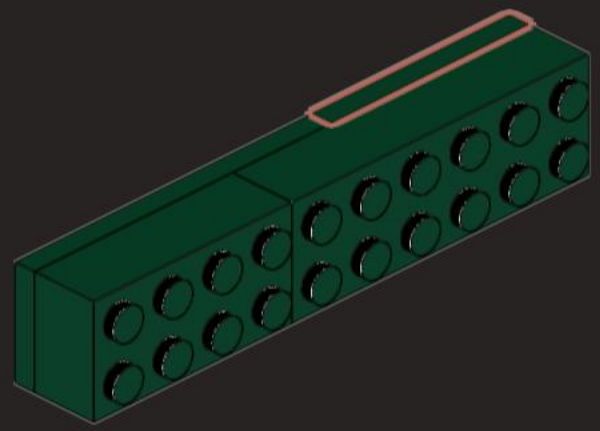

55

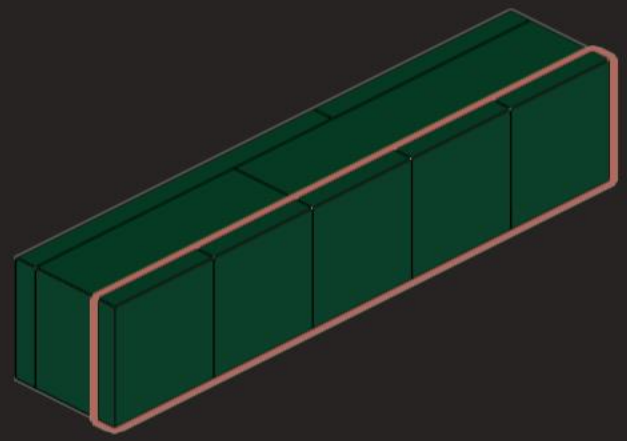

x2

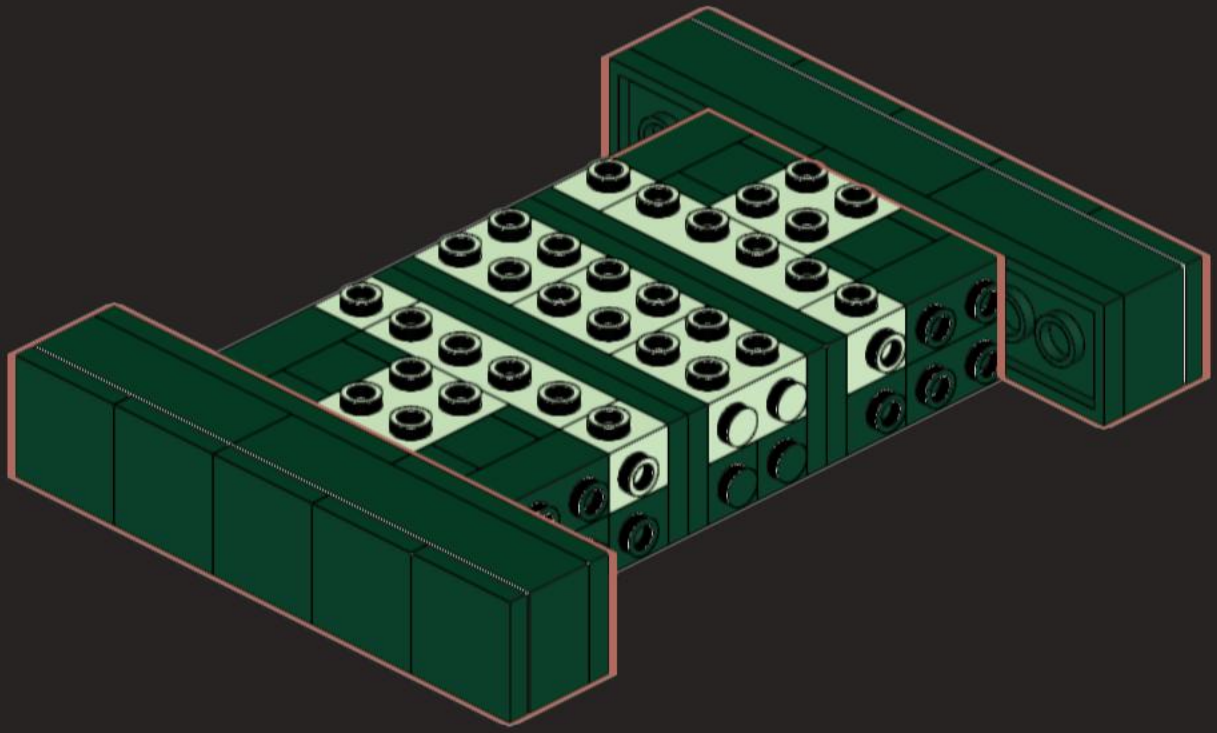

57

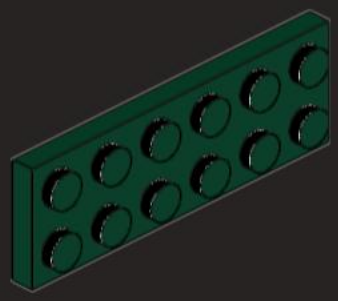

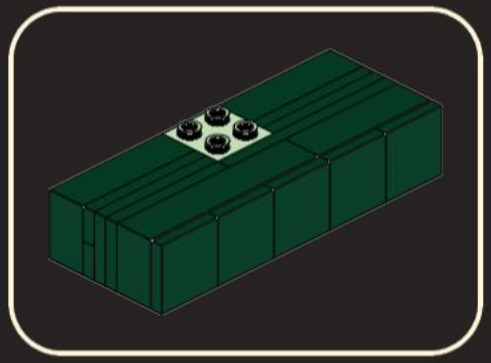

x2

58

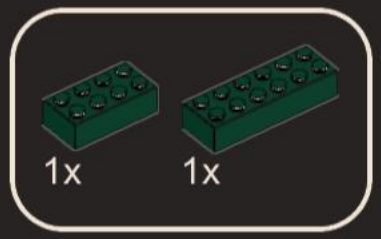

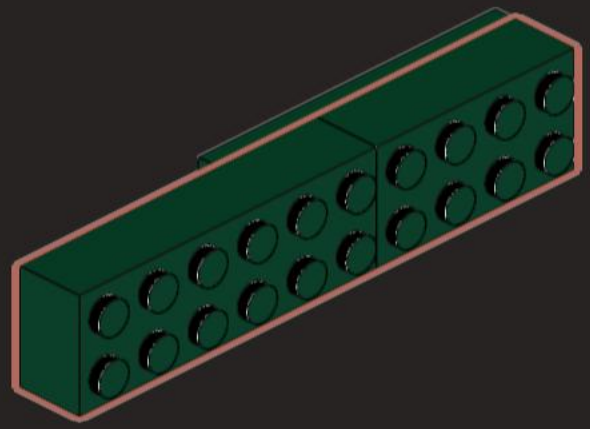

59

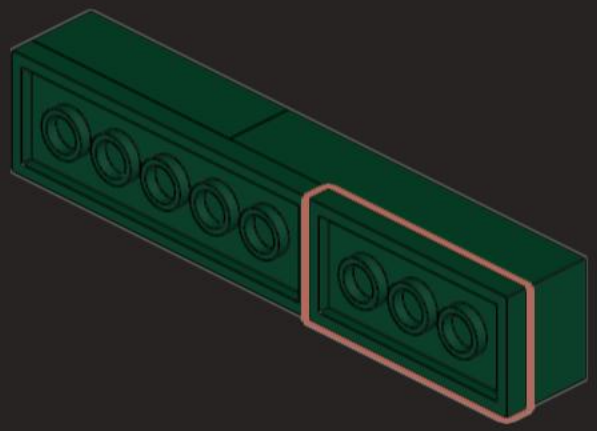

60

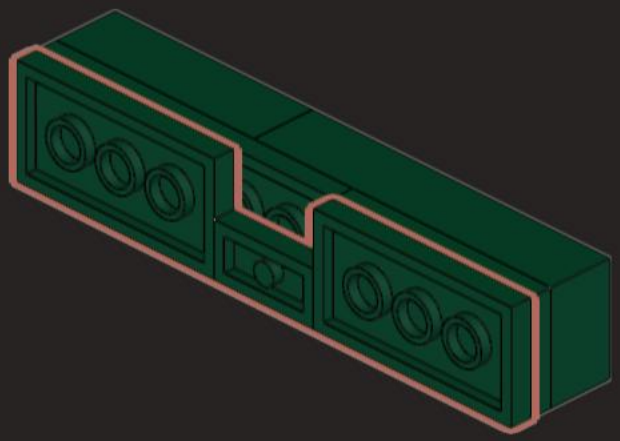

61

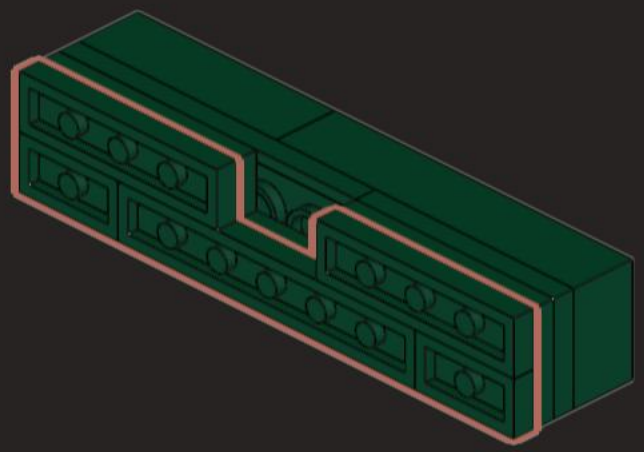

62

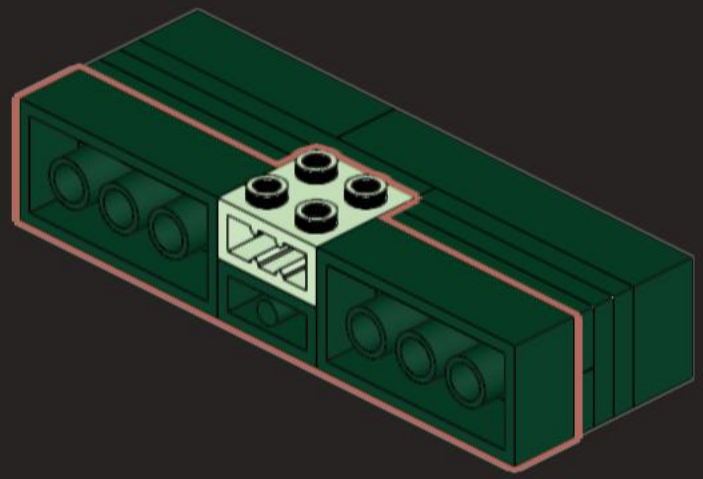

63

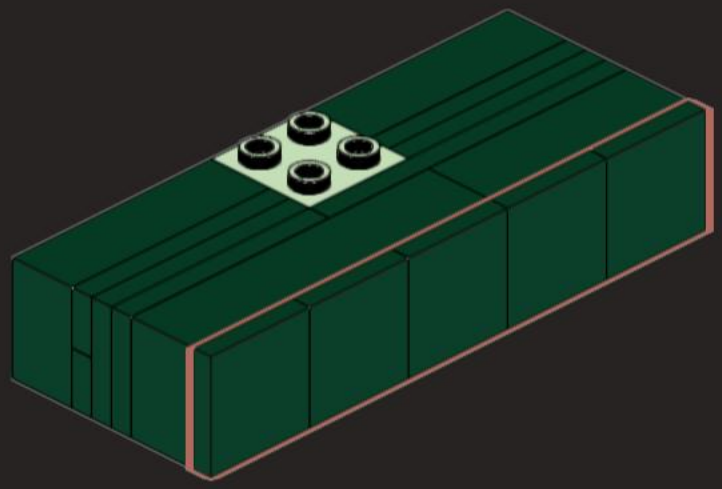

x2

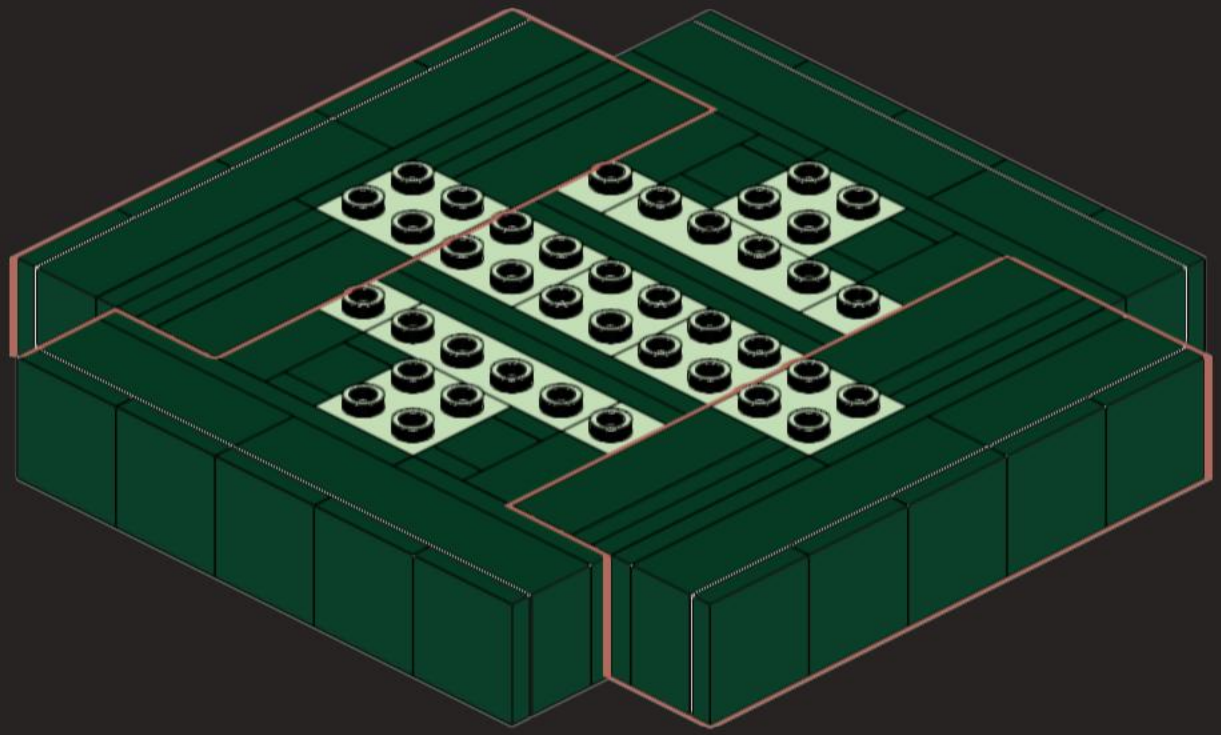

65

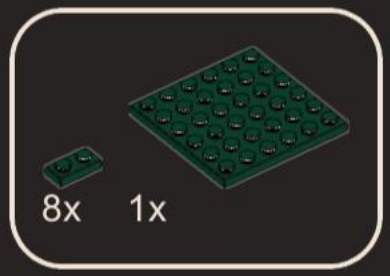

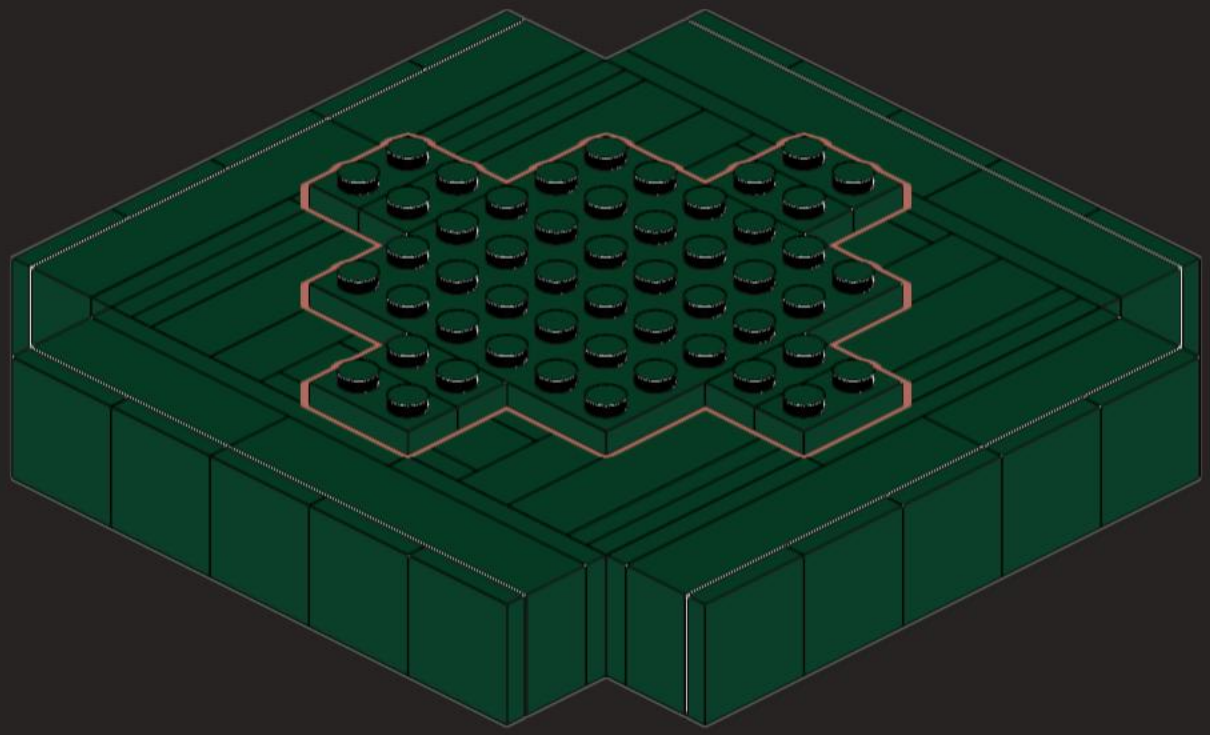

66

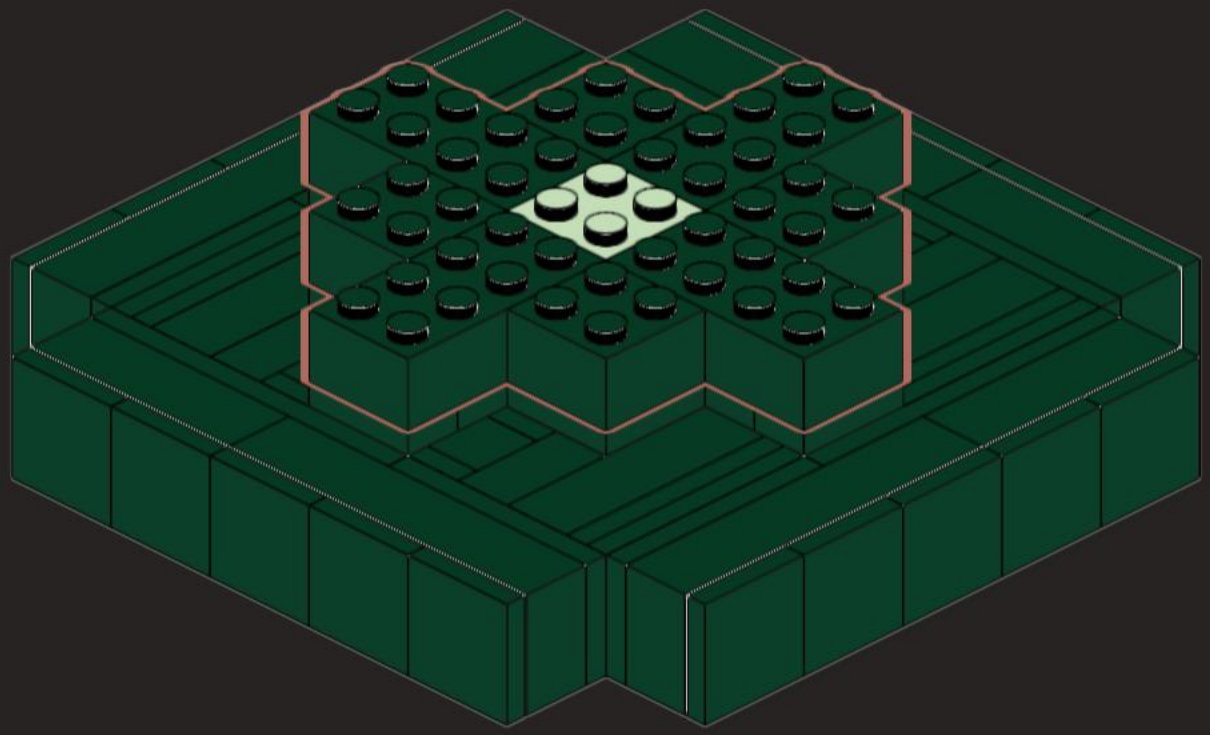
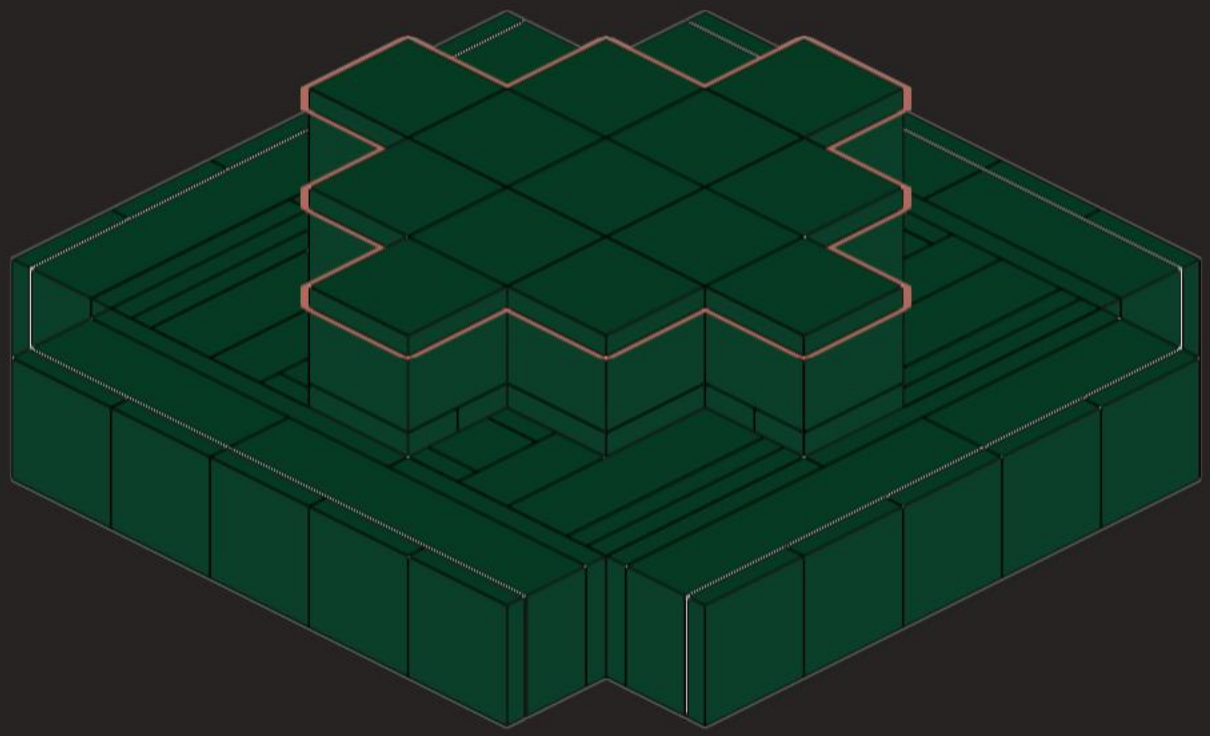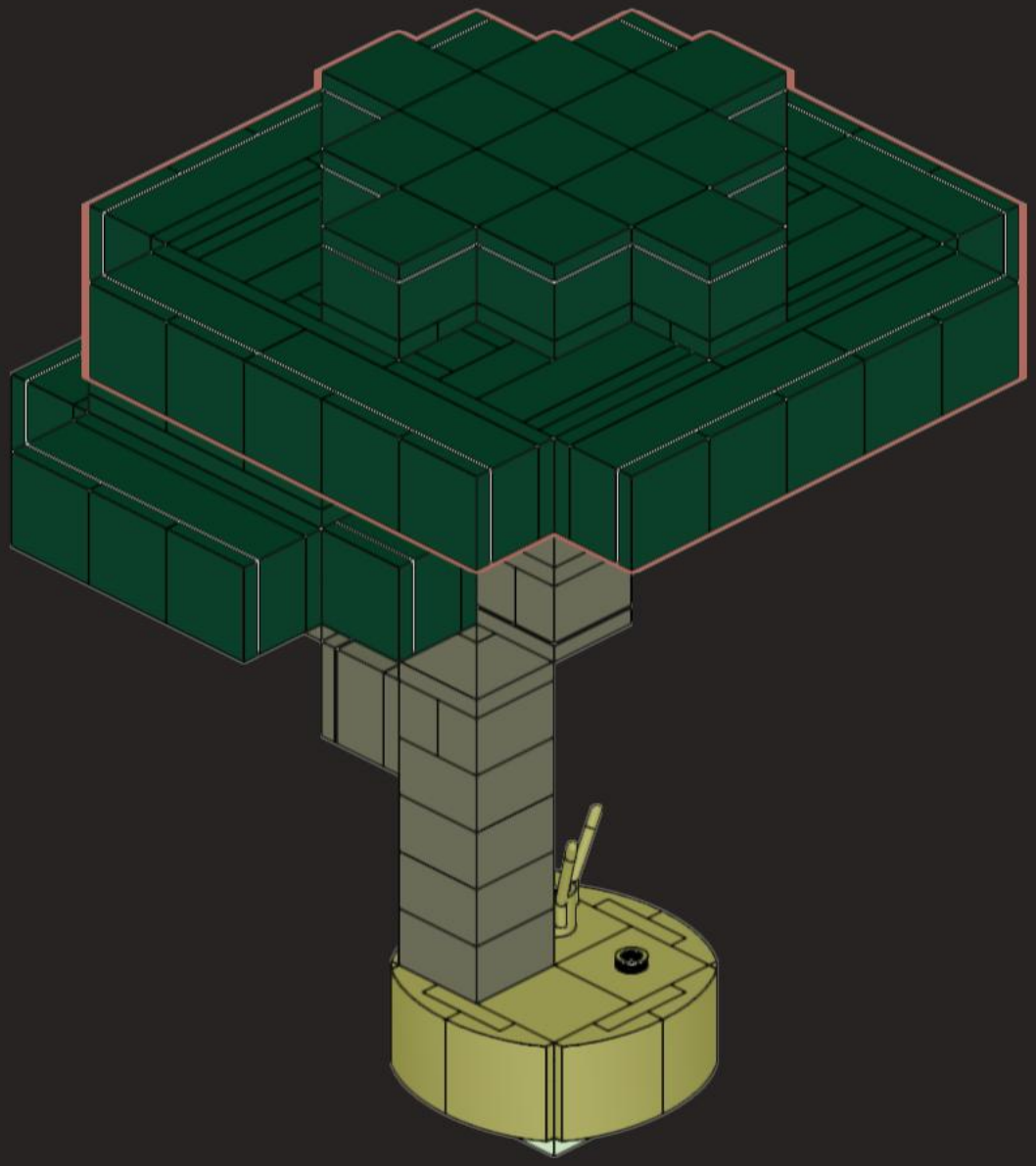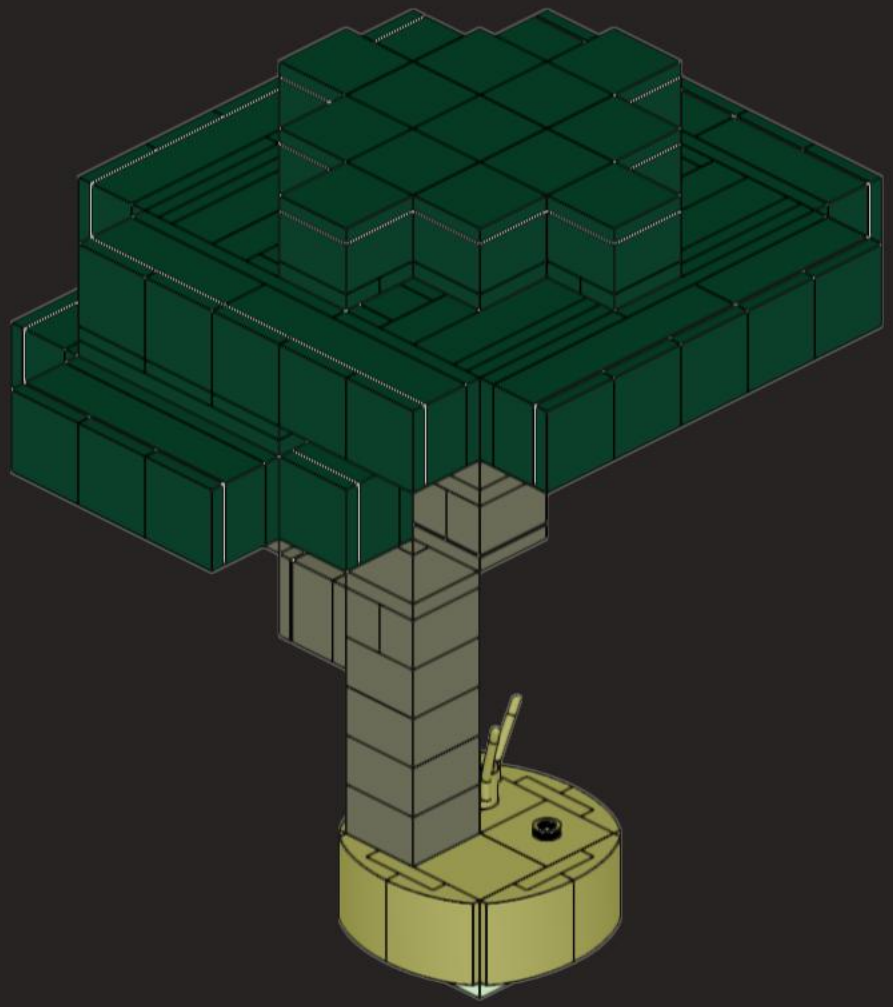
67