ASSET® water technology

MADE IN ITALY

Atlantis

60
120
TOUCH 180

HOtel REstaurant CAfé water solutions

Acqua da gustare
con calma,
da assaporare golosamente
durante il pranzo.

Acqua gassata, fresca
e microfiltrata,
direttamente versata
nella tua caraffa.

Il tuo benessere
e piacere
quotidiano.

Water to taste calmly and to savour with gusto during lunch.
Cold and microfiltered sparkling water dispensed directly into your carafe.
Your daily moment of wellness and pleasure.

Atlantis

Erogatori d'acqua naturale, gassata e fredda microfiltrata e debatterizzata

Microfiltered and debacterialized room temperature, cold and sparkling water dispensers

ATLANTIS è la nuova serie di **erogatori professionali, sopra e sottobanco**, che Asset ha progettato e concepito per il **settore HoReCa** (Hotel, Restaurant, Cafè).
Utilizzando la tecnologia "a Banco di Ghiaccio", gli Erogatori ATLANTIS garantiscono **60, 120, 180 litri di erogazione oraria**, soddisfacendo a 360° le esigenze della piccola, media e grande ristorazione con un prodotto altamente performante e compatto.
Acciaio INOX e componentistica Italiana di primo livello garantiscono affidabilità e robustezza a questo gioiello del Made in Italy.

*ATLANTIS is the new line of professional tabletop and undercounter dispensers that Asset has designed for the **HoReCa** (Hotel, Restaurant and Café) sector.*
Thanks to the use of "Ice Bank" technology, ATLANTIS dispensers can supply 60, 120 or 180 litres per hour, meeting all the demands of small, medium and big restaurants with a high-performance and compact machine.
Stainless steel and top-quality Italian parts guarantee the reliability and sturdiness of this Made in Italy masterpiece.

Con la gamma ATLANTIS, Asset coniuga performance, compattezza ed eleganza con un risultato senza eguali sul mercato, rimanendo così coerente a quella che è la filosofia aziendale di creare prodotti compatti, altamente tecnologici e dal design raffinato.

Dove è richiesta la massima performance e un supporto immediato, Asset garantisce la propria presenza mettendo a disposizione del Cliente una linea diretta di **consulenza pre-vendita** e di **supporto post-vendita**, valori essenziali in questo segmento professionale.

With the Atlantis range, Asset combines performance, space-efficient dimensions and a stylish design to produce unequalled results on the market. This is also consistent with the company's philosophy to create compact, elegant and hi-tech water dispensers.
Wherever high performance and immediate assistance are needed, Asset provides customers with direct pre- and after-sales support, important features in this professional field.

acqua temp. ambiente
room temperature water

acqua gassata
sparkling water

acqua fredda
cold water

ASSET® water technology HOtel REstaurant CAfé water solutions

Table Top

Under Sink

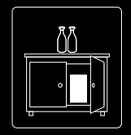

Atlantis

60, 120, 180 litri di erogazione oraria

60, 120 or 180 litres per hour

60 Atlantis 60 / 60 Touch
Atlantis 60 US

120 Atlantis 120 / 120 Touch
Atlantis 120 US

180 Atlantis 180 Touch
Atlantis 180 US

APPARECCHIATURA PER IL TRATTAMENTO DI ACQUA POTABILE

ATTENZIONE:

Questa apparecchiatura necessita di una regolare manutenzione periodica al fine di garantire i requisiti di potabilità dell'acqua potabile trattata ed il mantenimento dei miglioramenti come dichiarati dal produttore.

DRINKING WATER TREATMENT UNIT - ATTENTION: This device requires regular periodic maintenance to guarantee the drinkability requirements of treated drinking water and to maintain the improvements declared by the manufacturer.

Atlantis 60

60 litri di erogazione oraria

60 litres per hour

ASSET®
water technology

Atlantis 60 US

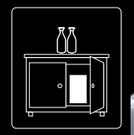

Dati tecnici
Technical features

TENSIONE DI ALIMENTAZIONE POWER SUPPLY VOLTAGE	220-230V - 50Hz - monofase 220-230V - 50Hz - monophase
MASSIMA POTENZA ASSORBITA MAX POWER CONSUMPTION	670W - 2,9A
TEMPERATURA AMBIENTALE DI ESERCIZIO ROOM WORK TEMPERATURE	10-32 °C
COMPRESSORE POTENZA ASSORBITA COMPRESSOR POWER	Ermetico 65W Hermetic 65W
GAS REFRIGERANTE QUANTITÀ REFRIGERANT GAS QUANTITY	R134a 98g
SISTEMA DI GASATURA CARBONATION SYSTEM	Saturatore 0,75 l Saturator 0,75 l
TEMPERATURA ACQUA EROGATA DISPENSED WATER TEMPERATURE	Regolabile da 2 °C a 8 °C Adjustable from 2 °C to 8 °C
PRODUZIONE ACQUA FREDDA E GASSATA COLD AND SPARKLING WATER OUTPUT	60 l/h
PRESSIONE DI ESERCIZIO H_2O MIN - MAX H_2O WORKING PRESSURE MIN - MAX	150-500 kPa (1.5 - 5 bar)
GASATORE CAPACITÀ CARBONATOR CAPACITY	2 l
DISPOSITIVO ANTIALLAGAMENTO ANTI-LEAKAGE SYSTEM	NO
PRESSIONE DI ESERCIZIO CO_2 MIN - MAX CO_2 WORKING PRESSURE MIN - MAX	350-600 kPa (3.5 - 6 bar)
STRUTTURA ESTERNA CHASSIS	INOX AISI 304L e zincoplastificata INOX AISI 304L and plastified zinc sheet
CONTROLLO DELLE FUNZIONI MONITORING SYSTEM	Touch Screen ma SOLO sul Modello TOUCH Touch Screen on TOUCH Model ONLY
PESO CON IMBALLO WEIGHT WITH PACKAGE	33 kg
DIMENSIONI EROGATORE LxPxH WATER DISPENSER DIMENSIONS WxHxD	262x450x485 mm - Vaschetta raccogli gocce compresa 262x450x485 mm - Drip tray included
NOTE	Banco di ghiaccio 8 kg Ice bank 8 kg

Atlantis 120

120 litri di erogazione oraria

120 litres per hour

ASSET® water technology

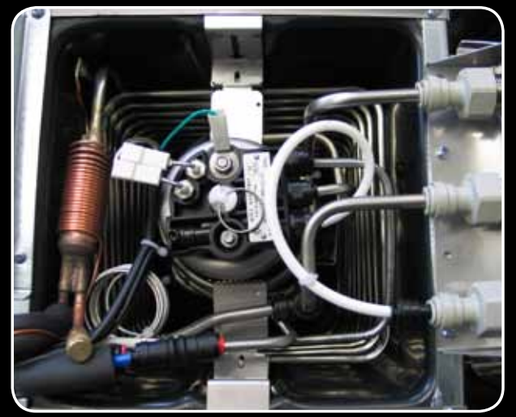

Atlantis 120 US

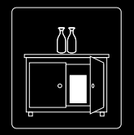

Dati tecnici
Technical features

TENSIONE DI ALIMENTAZIONE POWER SUPPLY VOLTAGE	220-230V - 50Hz - monofase 220-230V - 50Hz - monophase
MASSIMA POTENZA ASSORBITA MAX POWER CONSUMPTION	830W - 3,6A
TEMPERATURA AMBIENTALE DI ESERCIZIO ROOM WORK TEMPERATURE	10-32 °C
COMPRESSORE POTENZA ASSORBITA COMPRESSOR POWER	Ermetico 350W Hermetic 350W
GAS REFRIGERANTE QUANTITÀ REFRIGERANT GAS QUANTITY	R134a 125g
SISTEMA DI GASATURA CARBONATION SYSTEM	Saturatore 2 l Saturator 2 l
TEMPERATURA ACQUA EROGATA DISPENSED WATER TEMPERATURE	Regolabile da 2 °C a 8 °C Adjustable from 2 °C to 8 °C
PRODUZIONE ACQUA FREDDA E GASSATA COLD AND SPARKLING WATER OUTPUT	120 l/h
PRESSIONE DI ESERCIZIO H_2O MIN - MAX H_2O WORKING PRESSURE MIN - MAX	150-500 kPa (1.5 - 5 bar)
GASATORE CAPACITÀ CARBONATOR CAPACITY	2.5 l
DISPOSITIVO ANTIALLAGAMENTO ANTI-LEAKAGE SYSTEM	NO
PRESSIONE DI ESERCIZIO CO_2 MIN - MAX CO_2 WORKING PRESSURE MIN - MAX	350-600 kPa (3.5 - 6 bar)
STRUTTURA ESTERNA CHASSIS	INOX AISI 304L e zincoplastificata INOX AISI 304L and plastified zinc sheet
CONTROLLO DELLE FUNZIONI MONITORING SYSTEM	Dispaly+Touch Screen ma SOLO sul Modello TOUCH Dispay+Touch Screen on TOUCH Model ONLY
PESO CON IMBALLO WEIGHT WITH PACKAGE	37 kg
DIMENSIONI EROGATORE LxPxH WATER DISPENSER DIMENSIONS WxHxD	262x597x485 mm - Vaschetta raccogli gocce compresa 262x597x485 mm - Drip tray included
NOTE	Banco di ghiaccio 8 kg Ice bank 8 kg

Atlantis180

180 litri di erogazione oraria

180 litres per hour

Erogazione simultanea di acqua fredda e gassata
Dosaggio automatico (1/2 L - 1L)
Auto Sanificazione ad Ozono **O3 TECH ™**
del circuito delle elettrovalvole
Pannello frontale TOUCH
Alloggiamento Chip Card per la manutenzione

Simultaneous dispensing of cold and sparkling water
Automatic dosage (1/2 L - 1L)
O3 TECH™ - Ozone Nozzle Sanification
Touch Front Panel
Chip Card for electronic maintenance control

ASSET® water technology

Atlantis 180 US

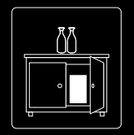

Dati tecnici
Technical features

	180 TOUCH	180 US
TENSIONE DI ALIMENTAZIONE POWER SUPPLY VOLTAGE	220-230V - 50Hz - monofase 220-230V - 50Hz - monophase	220-230V - 50Hz - monofase 220-230V - 50Hz - monophase
MASSIMA POTENZA ASSORBITA MAX POWER CONSUMPTION	830W - 3,6A	830W - 3,6A
TEMPERATURA AMBIENTALE DI ESERCIZIO ROOM WORK TEMPERATURE	10-32 °C	10-32 °C
COMPRESSORE POTENZA ASSORBITA COMPRESSOR POWER	Ermetico 520W 1/3 Hp Hermetic 520W 1/3 Hp	Ermetico 520W 1/3 Hp Hermetic 520W 1/3 Hp
GAS REFRIGERANTE QUANTITÀ REFRIGERANT GAS QUANTITY	R134a 190g	R134a 180g
SISTEMA DI GASATURA CARBONATION SYSTEM	Saturatore 2 l Saturator 2 l	Saturatore 2 l Saturator 2 l
TEMPERATURA ACQUA EROGATA DISPENSED WATER TEMPERATURE	Regolabile da 2 °C a 4 °C Adjustable from 2 °C to 4 °C	Regolabile da 2 °C a 4 °C Adjustable from 2 °C to 4 °C
PRODUZIONE ACQUA FREDDA E GASSATA COLD AND SPARKLING WATER OUTPUT	180 l/h	180 l/h
PRESSIONE DI ESERCIZIO H_2O MIN - MAX H_2O WORKING PRESSURE MIN - MAX	150-500 kPa (1.5 - 5 bar)	150-500 kPa (1.5 - 5 bar)
GASATORE CAPACITÀ CARBONATOR CAPACITY	2.5 l	2.5 l
PRESSIONE DI ESERCIZIO CO_2 MIN - MAX CO_2 WORKING PRESSURE MIN - MAX	350-600 kPa (3.5 - 6 bar)	350-600 kPa (3.5 - 6 bar)
STRUTTURA ESTERNA CHASSIS	INOX AISI 304L e zincoplastificata INOX AISI 304L and plastified zinc sheet	INOX AISI 304L e zincoplastificata INOX AISI 304L and plastified zinc sheet
CONTROLLO DELLE FUNZIONI MONITORING SYSTEM	Touch Screen + Dispaly+Chip card	NO
PESO CON IMBALLO WEIGHT WITH PACKAGE	58 kg	48 kg
DIMENSIONI EROGATORE LxPxH WATER DISPENSER DIMENSIONS WxHxD	460x620x560 mm - Vaschetta raccogli gocce compresa 460x620x560 mm - Drip tray included	455x300x700 mm 455x300x700 mm
NOTE	Banco di ghiaccio 14 kg Ice bank 14 kg	Banco di ghiaccio 14 kg Ice bank 14 kg

Io risparmio,
faccio risparmiare
i miei clienti
e inquino meno:
è davvero un ottimo investimento.

I save money,
I help my customers save money
and I pollute less:
it's really a great investment.

60 litri

ATLANTIS 60 Touch
COD. E-ATLANTIS60-E-T / E-ATLANTIS60-J-T

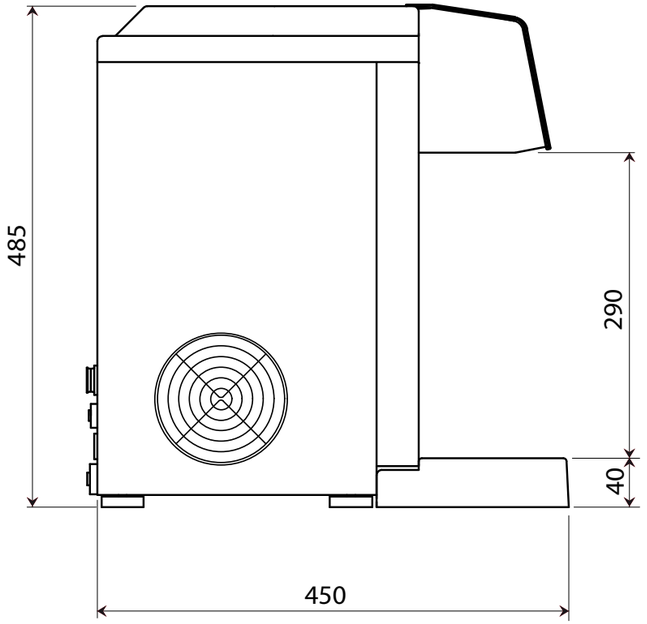

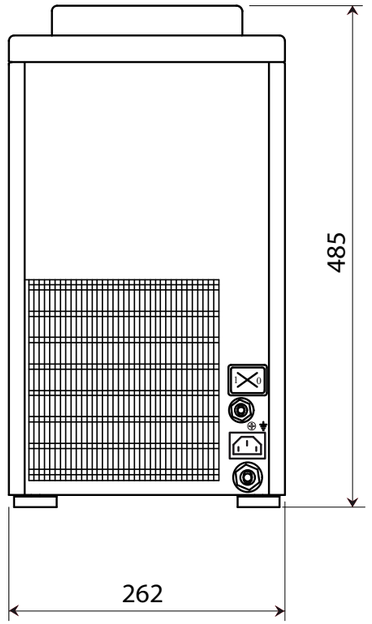

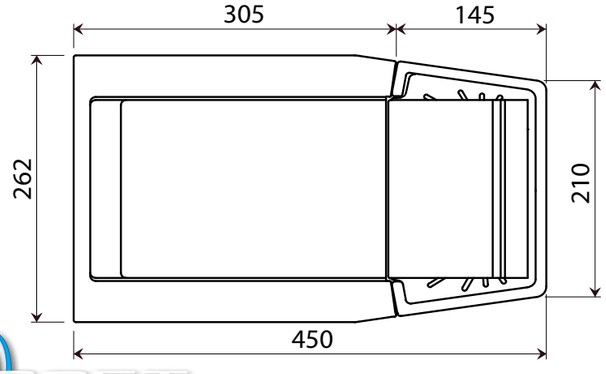

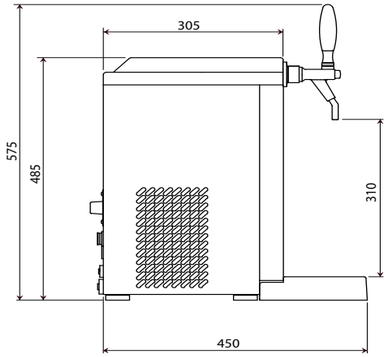

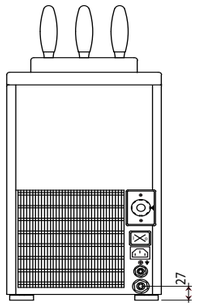

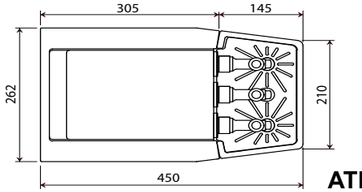

ATLANTIS 60 Sopralavello / Table Top
COD. E-ATLANTIS60-E / E-ATLANTIS60-J

60

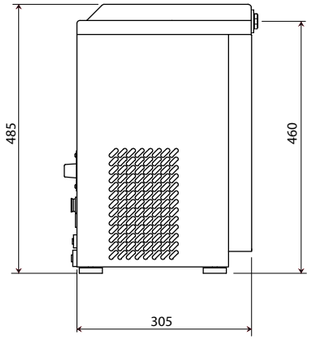

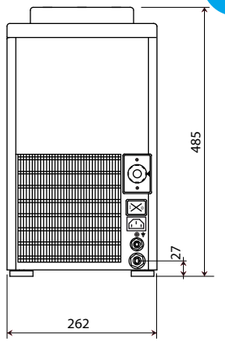

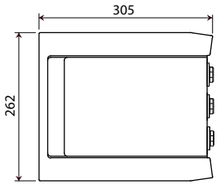

ATLANTIS 60 Sottolavello / Under-Sink
COD. ES-ATLANTIS60-E / ES-ATLANTIS60-J

Atlantis

ASSET water technology

120 litri

ATLANTIS 120 Touch
COD. E-ATLANTIS120-E-T / E-ATLANTIS120-J-T

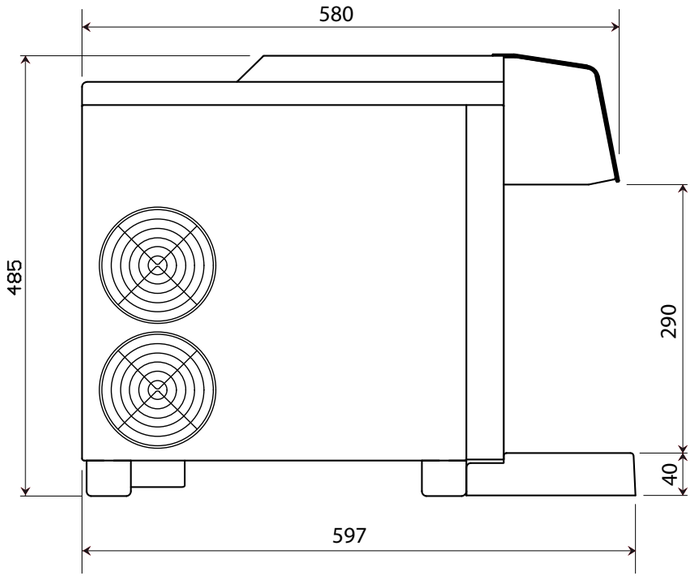

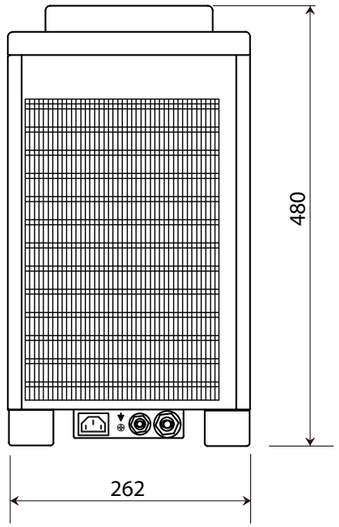

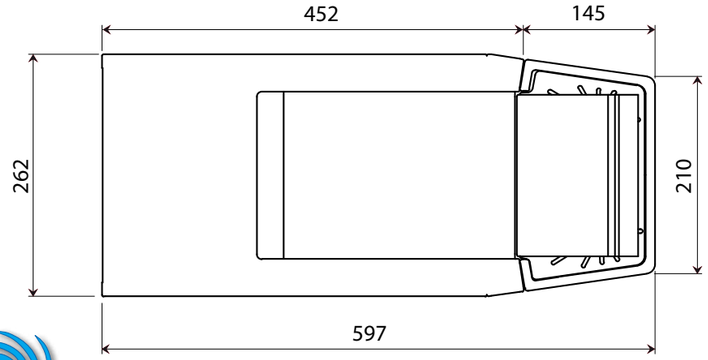

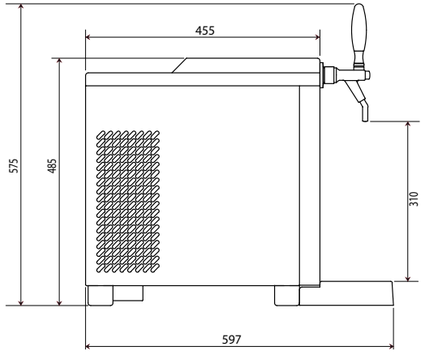

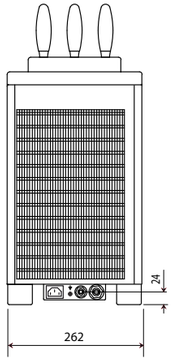

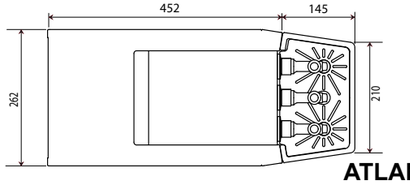

ATLANTIS 120 Sopralavello / Table Top
COD. E-ATLANTIS120-E / E-ATLANTIS120-J

120

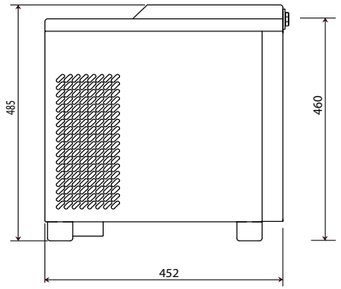

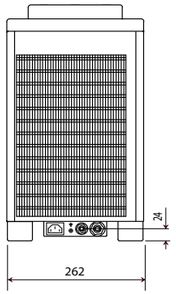

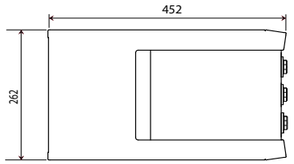

ATLANTIS 120 Sottolavello / Under-Sink
COD. ES-ATLANTIS120-E / ES-ATLANTIS120-J

Atlantis

ASSET water technology

180 litri

ATLANTIS 180 Touch
COD. E-ATLANTIS180-E

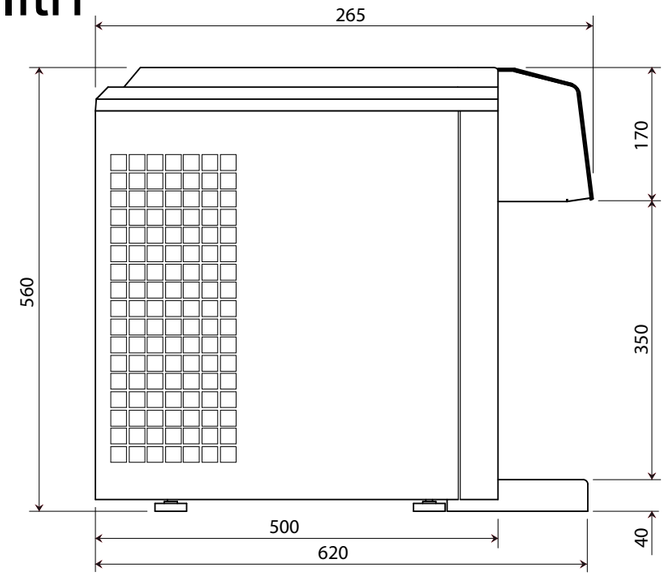

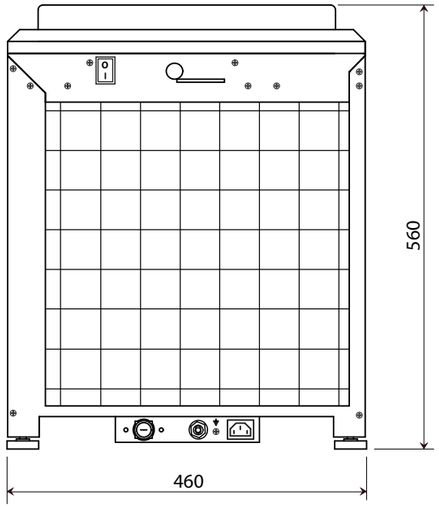

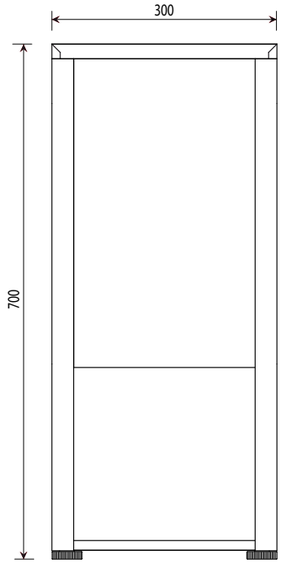

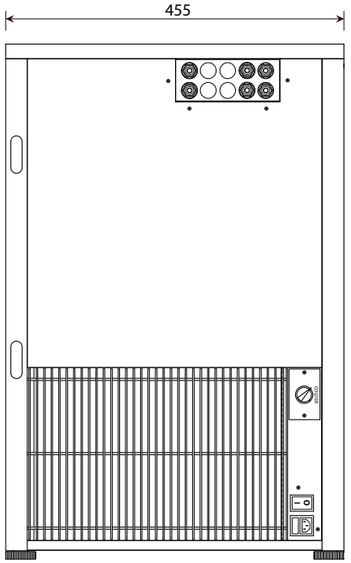

180

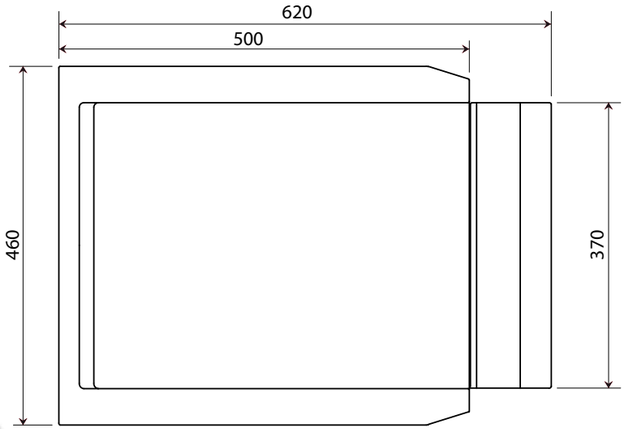

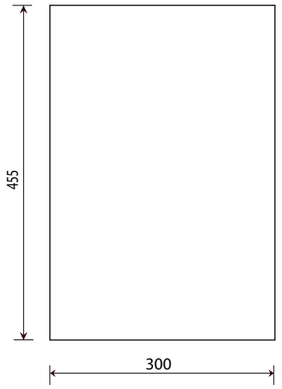

ATLANTIS 180 US / Under-Sink
COD. ES-ATLANTIS180-E

Atlantis

ASSET water technology

Ecology

Atlantis

L'acqua è vita, salute, benessere

Water is life, health and wellbeing

Un'acqua con buone qualità organolettiche, come quella che oggi abbiamo nelle nostre case, apporta all'organismo un giusto equilibrio di sali minerali.
Purtroppo l'acqua, nel percorso che compie dall'acquedotto al rubinetto di casa, raccoglie impurità di diversa natura.
Partendo proprio da questo problema, Asset ha sviluppato il suo know how tecnologico, armonizzando l'incontro tra tecnologia e natura e mettendolo al servizio dell'uomo.
Infatti, con la sua gamma di elettrodomestici a microfiltrazione per casa, ufficio e ristorazione, Asset permette sempre e comunque di avere a disposizione un'acqua con caratteristiche organolettiche e di purezza identiche al momento in cui sgorga dalla fonte.

Water with good organoleptic characteristics, just like what we drink at home, provides our organism with the proper balance of mineral salts. Unfortunately, water acquires various impurities as it is conveyed from the aqueduct to the tap in our home.
Asset has developed its technological know-how with an eye on solving this problem, creating a harmonious blend of technology and nature that can then be placed at man's disposal. In fact, thanks to its wide range of microfiltration household appliances for the home, office and food services industry, Asset can always supply water with exactly the same purity and organoleptic characteristics as the water gushing from a spring.

IMPATTO AMBIENTALE

ASSET produce Erogatori d'acqua che possono tranquillamente sostituire l'utilizzo di acqua minerale in bottiglia e contribuire sensibilmente sia alla riduzione di emissioni di CO_2 che alla riduzione del livello di inquinamento del nostro pianeta con miliardi di bottiglie di plastica. Le bottiglie di plastica impiegano circa 7 secoli prima che si decompongano completamente e circa l'80% di quelle utilizzate non vengono riciclate.
In Italia vengono consumati ogni anno in media 270 litri pro-capite di acqua minerale e bibite, equivalenti a 180 bottiglie da 1,5 litri.
L'impatto ambientale è pari al consumo di 22 litri di petrolio e 108 litri d'acqua (utilizzati per la produzione e il trasporto), oltre all'emissione di 23 kg di CO_2 !

ENVIRONMENTAL IMPACT

ASSET manufactures water dispensers that can easily replace the use of bottled mineral water while also significantly reducing CO2 emissions and our planet's overall pollution level by eliminating billions of plastic bottles. Plastic bottles completely decompose in about 700 years and about 80% of those used are never recycled.
In Italy, an average of 270 litres per capita of mineral water and beverages are consumed each year. That's equivalent to 180, 1.5 litre bottles.
The environmental impact is equal to the consumption of 22 litres of crude oil and 108 litres of water (for production and transport), as well as the emission of 23 kg of CO2!

RISPARMIO ENERGETICO

Per ASSET il risparmio energetico è l'insieme dei comportamenti, processi ed interventi che permettono di ridurre i consumi di energia necessaria allo svolgimento delle varie attività. Il risparmio deve essere ottenuto sia modificando le nostre abitudini in modo che ci siano meno sprechi, sia utilizzando tecnologie in grado di trasformare l'energia da una forma all'altra in modo più efficiente, ovvero, migliorare l'efficienza energetica.

ENERGY SAVINGS

For ASSET energy savings is the set of behaviours, processes and operations that can reduce the amount of energy needed to carry out various activities. We can save energy by changing our habits to reduce waste and by using technologies that convert energy from one form to another, thus becoming more energy efficient.

CE

IEC

epdwa
European Point-of-use Drinking Water Association

QUALITÀ IGIENICA DELLE TECNOLOGIE ALIMENTARI
TIFQ
prodotto conforme D.M.174/2004

ASSOCIAZIONE AQUA ITALIA
Italian association of water treatment equipment and product manufacturers

ANIMA®
The Federation of the Italian Associations of Mechanical and Engineering Industries

ASSET® water technology

ASSET S.R.L.
Loc. Isola del Pero, 16 • Altare • Savona (SV) • ITALY
Tel. +39 019 58 48 30 • Fax +39 019 5142186
www.assetitalia.it • info@assetitalia.it

MADE IN ITALY