sammic

Exprimezumos
Citrus juice extractors
Zitruspresse
Presse-agrumes
Spremiagrumi
Espremedores

ECM-ECP

INSTRUCCIONES - USERS MANUAL - GEBRAUCHSANWEISUNG -
MODE D'EMPLOI - INSTRUZIONI PER L'USO - MANUAL DE INSTRUÇÕES

INDICADORES PARA EL MARCADO CE

Cada máquina lleva los siguientes indicadores:

- Nombre y dirección del fabricante: SAMMIC c/ Atxubiaga 14 Azpeitia Guipúzcoa (SPAIN).
- Marca "CE".
- Se indica el modelo de la máquina en el apartado siguiente.
- El numero de serie se indica en la hoja de garantía y en la declaración de conformidad.

MODELOS

Este manual describe la instalación, funcionamiento y mantenimiento de los exprimidores ECP y ECM.
La referencia del modelo y sus características se indican en la placa de identificación colocadas den las máquinas.

Directivas y normas Europeas
Para versiones a 230V-50-60Hz
Estos aparatos están diseñados y fabricados de acuerdo a las directivas Europeas:
89/392/CEE, 93/68/CEE, 73/23/CEE.

PUESTA EN SERVICIO INSTALACIÓN

Para conseguir las mejores prestaciones y una buena conservación de este aparato hay que seguir cuidadosamente los pasos de este manual.

Instalación
Antes de enchufar la máquina asegurarse que la tensión de la red eléctrica coincide con la tensión indicada en la placa de características del aparato.

Funcionamiento ECM

- Enchufar el aparato.
- Cortar por la mitad la fruta.
- Colocar un recipiente bajo la boquilla de salida de liquido.
- Situar el interruptor de marcha en posición 1.
- Observar que la alcachofa gira.
- Coger la mitad de la fruta y cuidadosamente apretarla sobre la alcachofa.
- Repetir estos pasos con cada media fruta.
- Poner el interruptor de marcha en posición cero cuando se haya terminado.

Funcionamiento ECP

- Enchufar el aparato.
- Cortar por la mitad la fruta.
- Colocar un recipiente bajo la boquilla de salida de liquido.
- Levantar la palanca de presión.
- Coger la mitad de la fruta y colocarla sobre la alcachofa.
- Sujetarla bajando la palanca y presionar el pulsador de marcha.
- Cuando no salga zumo, soltar el pulsador y mantener la palanca pisada hasta que haya parado de girar la alcachofa.
- Levantar la palanca y retirar el resto de la fruta.
- Repetir la misma operación con cada media naranja.

MANTENIMIENTO

- Si el cable de alimentación se deteriora y es preciso instalar uno nuevo, dicho recambio deberá ser realizado por un servicio técnico reconocido por SAMMIC.

Limpieza e higiene
Antes de cualquier operación de limpieza, DESCONECTAR el EXPRIMIDOR.

- **Limpieza ECP**:

Abrir la fijación metálica situada en la parte trasera de la palanca de presión.
Levantar la palanca de presión hasta el máximo.
Tirar hacia arriba de la alcachofa hasta soltarlo del eje de giro.
Limpiar la alcachofa con jabón y abundante agua.
Proceder de la misma manera con el receptáculo y el protector de salpicaduras.
Colocar el receptáculo, protector de salpicaduras y alcachofa en su posición (presionándolo verticalmente hasta que haga tope con el fondo).
Cerrar la fijación metálica situada en la parte trasera de la palanca de presión.

- **Limpieza ECM**:

Tirar hacia arriba de la alcachofa hasta soltarlo del eje de giro.
Limpiar la alcachofa con un poco de jabón y abundante agua.
Proceder de la misma manera con el filtro, receptáculo y protector de salpicaduras.
Colocar el receptáculo, filtro, protector de salpicaduras y alcachofa en su posición (presionándolo verticalmente hasta que haga tope con el fondo).
No sumergir el resto EXPRIMIDOR en agua ni aplicarle un chorro de agua.
El exterior del EXPRIMIDOR se limpiara con un paño húmedo.

ANOMALIAS DE FUNCIONAMIENTO

Si la máquina no arranca:

- Comprobar que la máquina esta enchufada y el cable de alimentación no tiene desperfectos.
- Comprobar que la alimentación eléctrica de toma de corriente sea la adecuada.
- Insistir varias veces pulsando el pulsador del modelo ECP y conmutando el interruptor del modelo ECM.
- Si el problema persiste consultar un servicio técnico autorizado por SAMMIC

OTRAS OBSERVACIONES IMPORTANTES

El nivel de ruido de la máquina situada en un suelo firme y correctamente frenado es de 60 dB, y el ruido de fondo es de 25 dB. La medida se hace 1.6 m de altura y 1 m de distancia.

GUIDELINES FOR CE MARKINGS

All machines will carry the following markings:

- Name and address of the manufacturer: SAMMIC c/ Atxubiaga 14 Azpeitia Guipúzcoa (SPAIN).
- "CE" mark.
- The model of the machine will be stated in the following section.
- The serial number will be stated on the guarantee sheet and the declaration of conformity.

MODELS

This manual describes the installation, operation and maintenance of the ECP and ECM juicers.
The reference number of the model and its specifications are stated on the identification plate attached to each machine.

European directives and standards

For 230V-50-60Hz versions.
The apparatus is designed and manufactured in accordance with the following European directives:
89/392/CEE, 93/68/CEE, 73/23/CEE.

START-UP/INSTALLATION

The steps indicated in this manual should be followed to ensure optimum performance and to keep this apparatus in good condition.

Installation

Before plugging in the machine, ensure that the mains voltage is the same as that stated on the specifications plate of the apparatus.

ECM operation

- Plug in the apparatus.
- Cut the fruit in half.
- Place a recipient beneath the liquid outlet spout.
- Turn the ON switch to position 1.
- Check that the cone turns.
- Take a half-fruit and carefully press it down on the cone.
- Repeat these steps with each half fruit.
- Put the on switch to 0 when you have finished.

ECP operation

- Plug in the apparatus.
- Cut the fruit in half.
- Place a recipient beneath the liquid outlet spout.
- Lift the pressure lever.
- Take a half-fruit and place it on the cone.
- Hold it in place by lowering the lever and press the ON button.
- When no more juice comes out, release the button and keep the lever pressed down until the cone has stopped turning.
- Raise the lever and remove the remains of the fruit.
- Repeat the same operation with each half orange.

MAINTENANCE

- If the power lead is worn and needs replacing with a new one, this must be done by a technical service agent approved by SAMMIC.

Cleaning and hygiene

DISCONNECT THE JUICER before carrying out any cleaning operation.

- **Cleaning the ECP**:

Release the metal fastener at the back of the pressure lever.
Raise the pressure lever as high as possible.
Pull the cone upwards until it comes off the spindle.
Clean the cone with soap and abundant water.
Do the same with the receptacle and the splash guards.
Replace the receptacle, splash guard and cone (pressing downwards until it is firmly seated).
Close the metal fastener at the back of the pressure lever.

- **Cleaning the ECM**:

Pull the cone upwards until it comes off the spindle.
Clean the cone with a little soap and abundant water.
Do the same with the filter, receptacle and splash guard.
Replace the receptacle, filter, splash guard and cone (pressing downwards until it is firmly seated).
Do not submerge or run water over the rest of the JUICER.
Clean the outside of the JUICER with a damp cloth.

OPERATING ANOMALIES

If the machine does not start:

- Check that it is plugged in and the power lead is in good condition.
- Check that the correct mains supply is being used.
- Try to switch on several times by using the button on the ECP model and the switch on the ECM model.
- If the problem persists, contact a technical service agent authorised by SAMMIC

OTHER IMPORTANT INFORMATION

Sound level of the machine standing on a firm ground and correctly braked is 60dB. Background noise is 25dB. Measurement is made at a height of 1.6m and 1m away from the source.

HINWEISE FÜR DIE CE-KENNZEICHNUNG

Jede einzelne Maschine ist mit folgenden Angaben gekennzeichnet:

- Name und Anschrift des Herstellers: SAMMIC, S.A., C /Atxubiaga, 14, Azpeitia, Gipuzkoa (Spanien).
- "CE" - Zeichen.
- Modellangabe im folgenden Abschnitt.
- Die Serien-Nr. erscheint auf dem Garantieschein und in der Konformitätserklärung.

MODELLE

Dieses Handbuch enthält die Beschreibung für die Aufstellung, den Betrieb und die Wartung der Zitruspressen ECP und ECM.
Die Referenz des Modells und seine Merkmale sind auf dem Typenschild der Maschine angegeben.

Europäische richtlinien und normen
Geräte für 230V-50-60Hz
Diese Geräte sind in Übereinstimmung mit den nachstehend aufgeführten Europäischen Richtlinien konstruiert und hergestellt worden:
89/392/EWG, 93/68/EWG, 73/23/EWG

INBETRIEBNAHME UND AUFSTELLUNG

Um die bestmögliche Leistung und eine lange Lebensdauer der Maschine sicherzustellen befolgen Sie bitte genau die Hinweise dieser Betriebsanleitung.

Aufstellulng
Bevor Sie die Maschine an die Netzspannung anschliessen prüfen Sie bitte, ob die Netzspannung die gleiche ist wie die auf dem Typenschild des Gerätes angegebene.

Betriebsweise ECM

- Schliessen Sie das Gerät ans Stromnetz an.
- Schneiden Sie die Frucht in der Mitte durch.
- Stellen Sie einen Behälter unter die Saftauslauftülle.
- Stellen Sie nun den Schalter auf die Position 1.
- Prüfen Sie, ob der Presskegel sich dreht.
- Nehmen Sie eine Fruchthälfte und pressen Sie diese auf dem Kegel aus.
- Wiederholen Sie diese Schritte mit allen Fruchthälften.
- Zum Schluss stellen Sie den Schalter wieder auf Position Null.

Betriebsweise ECP

- Schliessen Sie das Gerät an das Stromnetz an.
- Schneiden Sie die Frucht in der Mitte durch.
- Stellen Sie einen Behälter unter die Saftauslauftülle.
- Schwenken Sie den Presshebel nach oben.
- Legen Sie eine Fruchthälfte auf den Presskegel.
- Drücken Sie den Hebel nach unten und setzen Sie das Gerät in Gang, indem Sie auf die Laufdrucktaste drücken.
- Wenn kein Saft mehr austritt, lassen Sie die Drucktaste los und halten Sie den Hebel noch so lange unten bis der Presskegel sich nicht mehr dreht.
- Schwenken Sie den Hebel hoch und nehmen Sie die ausgepresste Frucht heraus.
- Wiederholen Sie diesen Vorgang mit jeder Fruchthälfte.

WARTUNG

- Wenn das Zuleitungskabel beschädigt ist, so muss es bei einer von SAMMIC S.A. zugelassenen Technischen Dienststelle ausgetauscht werden.

Reinigung und hygiene
Vor dem Reinigen bitte unbedingt den STECKER AUS DER STECKDOSE ZIEHEN.

- **Reinigung ECP**:

Öffnen Sie die metallene Befestigungsvorrichtung am hinteren Teil des Presshebels.
Schwenken Sie den Presshebel so weit wie möglich nach oben.
Ziehen Sie nun den Presskegel nach oben aus der Drehachse heraus.
Spülen Sie den Kegel mit reichlich Wasser und etwas Seife.
Tun Sie das gleiche mit dem Behälter und dem Spritzschutz.
Bringen Sie den Behälter, den Spritzschutz und den Presskegel wieder an (bis zum Anschlag nach unten eindrücken).
Schliessen Sie die metallene Befestigungsvorrichtung am hinteren Teil des Presshebels.

- **Reinigung ECM**:

Ziehen Sie den Presskegel nach oben aus der Drehachse heraus.
Spülen Sie den Kegel mit reichlich Wasser und etwas Seife.
Tun Sie das gleiche mit dem Filter, dem Behälter und dem Spritzschutz.
Bringen Sie den Behälter, den Filter, den Spritzschutz und den Presskegel wieder an (bis zum Anschlag nach unten eindrücken).
Der andere Teil der ZITRUSPRESSE darf nicht in Wasser getaucht und nicht mit einem direkten Wasserstrahl bespritzt werden.
Reiben Sie das Gerät von aussen nur mit einem feuchten Tuch ab.

BETRIEBSSTÖRUNGEN

Wenn die Maschine nicht anläuft:

- Prüfen Sie bitte nach, ob die Maschine ans Netz angeschlossen und das Zuleitungskabel in einwandfreiem Zustand ist.
- Prüfen Sie bitte nach, ob die elektrische Stromversorgung die geeignete ist.
- Machen Sie mehrere Einschaltversuche durch Drücken der Drucktaste beim Modell ECP und Umschalten des Schalters beim Modell ECM.
- Wenn das Problem fortbesteht, wenden Sie sich bitte an eine von SAMMIC zugelassene Technische Dienststelle.

ANDERE WICHTIGE HINWEISE

Der Geräuschpegel einer fest auf dem Boden stehenden und einwandfrei abgebremsten Maschine beträgt 60 dB, das Grundrauschen beträgt 25 dB. Die Messung wird in 1,6 m Höhe und 1 m Abstand vorgenommen.

INDICATIONS POUR LE MARQUAGE CE

Chaque machine est identifiée par les indications suivantes :

- Le nom et l'adresse du fabricant : SAMMIC C/Atxubiaga, 14 Azpeitia Guipúzcoa (ESPAGNE).
- Le marquage CE.
- Le modèle de machine, tel qu'indiqué au paragraphe suivant.
- Le numéro de série de la machine, qui est indiqué sur le bon de garantie et sur la déclaration de conformité.

MODÈLES

La présente notice décrit l'installation, le fonctionnement et l'entretien des presse-agrumes ECP et ECM.
La référence et les caractéristiques du modèle sont indiquées sur la plaque signalétique apposée sur la machine.

Directives et normes européennes

Pour les versions en 230V 50-60 Hz
Ces appareils sont conçus et fabriqués conformément aux directives européennes 89/392/CEE, 93/68/CEE, 73/23/CEE.

MISE EN SERVICE ET INSTALLATION

Afin d'obtenir les meilleures performances et pour une bonne conservation de cet appareil, il est important de suivre les instructions données dans cette notice.

Installation

Avant de brancher le presse-agrumes, vérifiez que la tension d'alimentation de l'appareil indiquée sur la plaque signalétique correspond bien à celle de votre installation électrique.

Fonctionnement modèle ECM

- Branchez l'appareil.
- Coupez le fruit à presser en deux moitiés.
- Placez un récipient sous le bec de sortie du jus.
- Basculez l'interrupteur de marche sur la position 1.
- Vérifiez que le cône tourne.
- Prenez une moitié de fruit et pressez-la sur le cône.
- Procédez de même avec toutes les moitiés de fruit à presser.
- Lorsque vous avez fini, remettez l'interrupteur de marche sur la position 0.

Fonctionnement modèle ECP

- Branchez l'appareil.
- Coupez le fruit à presser en deux moitiés.
- Placez un récipient sous le bec de sortie du jus.
- Montez le levier de pressage.
- Prenez une des moitiés de fruit et positionnez-la sur le cône.
- Maintenez-la en abaissant le levier et appuyez sur le bouton poussoir de marche.
- Lorsqu'il n'y a plus de jus qui coule, relâchez le bouton poussoir et maintenez le levier appuyé jusqu'à ce que le cône s'arrête de tourner.
- Remontez le levier et enlevez l'écorce du fruit.
- Procédez de même avec toutes les moitiés de fruit à presser.

ENTRETIEN

- Si le cordon d'alimentation est endommagé et doit être changé, son remplacement doit être impérativement effectué par un service technique agréé par SAMMIC.

Nettoyage et hygiène

Avant toute opération de nettoyage, il est impératif de DÉBRANCHER le PRESSE-AGRUMES du secteur.

NETTOYAGE MODÈLE ECP :
Ouvrir la fixation métallique située à l'arrière du levier de pressage.
Monter complètement le levier de pressage.
Tirer le cône vers le haut pour le sortir de son axe de rotation.
Nettoyer le cône à l'eau courante avec du savon.
Faire de même avec la cuve à jus et la protection anti-éclaboussure.
Remettre en place la cuve à jus, la protection anti-éclaboussure et le cône (en appuyant verticalement jusqu'à ce qu'il arrive en butée au fond).
Refermer la fixation métallique située à l'arrière du levier de pression.

- NETTOYAGE MODÈLE ECM :

Tirer le cône vers le haut pour le sortir de son axe de rotation.
Nettoyer le cône à l'eau courante avec du savon.
Faire de même avec le filtre, la cuve à jus et la protection anti-éclaboussure.
Remettre en place la cuve à jus, le filtre, la protection anti-éclaboussure et le cône (en appuyant verticalement jusqu'à ce qu'il arrive en butée au fond).

Ne jamais plonger votre PRESSE-AGRUMES dans l'eau et ne pas le laver au jet d'eau.
Utiliser une éponge humide pour nettoyer la carrosserie de votre appareil.

ANOMALIES DE FONCTIONNEMENT

Si votre presse-agrumes ne démarre pas :

- Vérifiez que l'appareil est branché et que le cordon d'alimentation n'est pas endommagé.
- Contrôlez l'alimentation secteur.
- Faites plusieurs tentatives en appuyant sur le bouton poussoir sur le modèle ECP ou en basculant l'interrupteur sur le modèle ECM.
- Si le problème persiste, consultez un service technique agréé par SAMMIC.

AUTRES OBSERVATIONS IMPORTANTES

Le niveau de bruit émis par la machine en marche, installée sur un sol ferme et avec les roulettes bloquées par les freins, est de 60 dß. Le bruit de fond est de 25 dß. La mesure est effectuée à 1,6 m de hauteur et 1 m de distance.

INDICATORI PER LA MARCATURA CE

Ogni macchina è dotata dei seguenti indicatori:

- Nome e indirizzo del fabbricante: SAMMIC c/ Atxubiaga 14 Azpeitia Guipúzcoa (SPAIN).
- Marca "CE".
- Si indica il modello della macchina nel capitolo seguente.
- Il numero di serie si indica sul foglio di garanzia e sulla dichiarazione di conformità.

MODELLI

Questo Manuale descrive l'installazione, il funzionamento e la manutenzione degli spremi agrumi ECP e ECM.
Il riferimento del modello e delle sue caratteristiche vengono indicati sulla targa delle caratteristiche posta in ogni macchina.

Direttive e norme europee

Per le versioni a 230V-50-60Hz
Queste apparecchiature sono state disegnate e fabbricate d'accordo con le direttive Europee:
89/392/CEE, 93/68/CEE, 73/23/CEE.

MESSA IN SERVIZIO ED INSTALLAZIONE

Per ottenere le migliori prestazioni ed una buona conservazione dell'apparecchiatura, bisogna seguire accuratamente le operazioni indicate in questo manuale.

Installazione

Prima di inserire la macchina, assicurarsi che la tensione della rete elettrica coincida con quella indicata sulla targa delle caratteristiche dell' apparecchiatura.

Funzionamento ECM

- Inserire l'apparecchiatura.
- Tagliare a metà la frutta.
- Collocare un recipiente sotto la bocca d'uscita di liquido.
- Situare l'interruttore di marcia nella posizione 1.
- Accertarsi che la succhieruola giri.
- Prendere la metà della frutta e premerla accuratamente sulla succhieruola.
- Ripetere questo processo con ogni mezza frutta.
- Quando avrà finito, situare l'interruttore di marcia in posizione zero..

Funzionamento ECP

- Inserire l'apparecchiatura.
- Tagliare a metà la frutta.
- Collocare un recipiente sotto la bocca d'uscita di liquido.
- Alzare la leva di pressione
- Prendere la metà della frutta e metterla sulla succhieruola.
- Sostenerla abbassando la leva e premere il pulsante di marcia.
- Quando non esce succo, rilasciare il pulsante e tenere la leva premuta fino a che non abbia smesso di girare la succhieruola.
- Alzare la leva e ritirare il resto della frutta.
- Ripetere questa operazione con ogni mezza arancia.

MANUTENZIONE

- Se il cavo di alimentazione si deteriora, ed è necessario installarne uno nuovo, detto ricambio dovrà essere eseguito da un servizio tecnico riconosciuto dalla SAMMIC.

Pulizia ed igiene

Prima di qualsiasi operazione di pulizia, DISINSERIRE LO SPREMI AGRUMI.

- **Pulizia ECP**:

Aprire il fissaggio metallico situato sulla parte posteriore della leva di pressione.
Alzare la leva di pressione fino al massimo.
Tirare verso l'alto dalla succhieruola fino a staccarla dall'asse di giro.
Pulire la succhieruola con sapone ed acqua abbondante.
Agire allo stesso modo con il ricettacolo ed il protettore di schizzi.
Collocare il ricettacolo, il protettore di schizzi e la succhieruola nella loro posizione (spingendo verticalmente fino a che urti con il fondo).
Chiudere il fissaggio metallico situato sulla parte posteriore della leva di pressione.

- **Pulizia ECM**:

Tirare verso l'alto dalla succhieruola fino a staccarla dall'asse di giro
Pulire la succhieruola con un poco di sapone ed acqua abbondante
Agire allo stesso modo con il filtro, il ricettacolo ed il protettore di schizzi.
Collocare il ricettacolo, il filtro, il protettore di schizzi e la succhieruola nella loro posizione (spingendo verticalmente fino a che urti con il fondo).
Non sommergere il resto dello SPREMI AGRUMI né in acqua, né sottoporlo a getto d'acqua.
L'esterno dello SPREMI AGRUMI si pulirà con un panno umido.

ANOMALIE DI FUNZIONAMENTO

Se la macchina non si avvia:

- Verificare che la stessa sia inserita ed il cavo di alimentazione non sia danneggiato
- Verificare che l'alimentazione elettrica di presa di corrente sia quella adatta.
- Insistere varie volte, premendo il pulsante del modello ECP e commutando l'interruttore del modello ECM.
- Se il problema persiste, interpellare un servizio tecnico autorizzato dalla SAMMIC

ALTRE OSSERVAZIONI IMPORTANTI

Il livello di rumore della macchina situata sul suolo fermamente e correttamente frenato è di 60 dB, e il rumore di fondo è di 25 dB. La misura è di 1.6 m di altezza e 1 m di distanza.

INDICADORES PARA A MARCAÇÃO CE

Cada máquina inclui os seguintes indicadores:

- Nome e morada do fabricante: SAMMIC c/ Atxubiaga 14 Azpeitia, Guipúzcoa (SPAIN).
- Marcação "CE".
- O modelo de máquina está indicado no ponto seguinte.
- O número de série vem indicado na folha de garantia e na declaração de conformidade.

MODELOS

Este manual descreve a instalação, funcionamento e manutenção dos espremedores ECP e ECM.
A referência do modelo e as respectivas características vêm indicadas na placa de identificação colocadas nas máquinas.

Directivas e normas Europeias

Para versões a 230V-50-60Hz
Estes aparelhos foram concebidos e fabricados de acordo com as Directivas Europeias:
89/392/CEE, 93/68/CEE, 73/23/CEE.

ENTRADA EM SERVIÇO / INSTALAÇÃO

Para obter as melhores prestações e manter a máquina em bom estado de conservação, deve-se seguir as instruções contidas neste manual.

Instalação

Antes de ligar a máquina à rede eléctrica, verificar se a tensão de alimentação corresponde à tensão indicada na placa de características do aparelho.

Funcionamento ECM

- Ligar o aparelho.
- Cortar a fruta ao meio.
- Colocar um recipiente debaixo da boca de saída de líquido.
- Situar o interruptor de funcionamento na posição 1.
- Verificar se o espremedor gira.
- Apertar com cuidado a metade da fruta sobre o espremedor.
- Repetir estes passos com cada uma das metades cortadas.
- Ao terminar, colocar o interruptor de funcionamento na posição zero.

Funcionamento ECP

- Ligar o aparelho.
- Cortar a fruta ao meio.
- Colocar um recipiente debaixo da boca de saída de líquido.
- Levantar a alavanca de pressão.
- Colocar a metade da fruta sobre o espremedor.
- Mantê-la segura descendo a alavanca Premir o botão de funcionamento.
- Se não sair sumo, soltar o botão e manter a alavanca descida até que o espremedor deixe de girar.
- Levantar a alavanca e retirar o resto da fruta.
- Repetir a mesma operação com cada metade de laranja.

MANUTENÇÃO

- Em caso de deterioro do cabo de alimentação, a sua substituição deverá ser efectuada por um serviço técnico autorizado por SAMMIC.

Limpeza e higiene

Antes de realizar qualquer operação de limpeza, DESLIGAR O ESPREMEDOR.

- **Limpeza ECP**:

Abrir a fixação metálica situada na parte traseira da alavanca de pressão.
Levantar completamente a alavanca de pressão.
Levantar o espremedor soltando-o do eixo de rotação.
Limpar o espremedor com detergente e água em abundância.
Proceder do mesmo modo com o receptáculo e o protector de salpicos.
Colocar o receptáculo, o protector de salpicos e o espremedor na sua posição (pressionando-o verticalmente até que encaixe por completo).
Fechar a fixação metálica situada na parte traseira da alavanca de pressão.

- **Limpeza ECM**:

Levantar o espremedor soltando-o do eixo de rotação.
Limpar o espremedor com detergente e água em abundância.
Proceder do mesmo modo com o filtro, o receptáculo e o protector de salpicos.
Colocar o receptáculo, o filtro, o protector de salpicos e o espremedor na sua posição (pressionando-o verticalmente até que encaixe por completo).
Nunca submergir o resto do ESPREMEDOR em água nem aplicar água directamente.
O exterior do ESPREMEDOR deve ser limpo com um pano húmido.

ANOMALIAS DE FUNCIONAMENTO

Se a máquina não arrancar:

- Verificar se a máquina está ligada e se o cabo de alimentação não tem qualquer dano.
- Comprovar se a alimentação eléctrica de tomada de corrente é a adequada.
- Insistir várias vezes premindo o botão do modelo ECP e comutando o interruptor do modelo ECM.
- Se o problema persistir, consultar um serviço técnico autorizado por SAMMIC

OUTRAS OBSERVAÇÕES IMPORTANTES

O nível de ruído da máquina situada em solo firme e correctamente travada é de 60 dB, e o ruído de fundo é de 25 dB. A medida faz-se a 1.6 m de altura e a 1 m de distância.

ECM

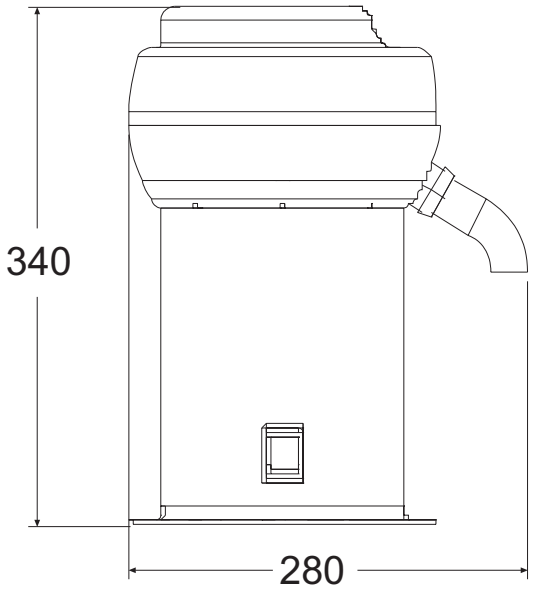

ECP

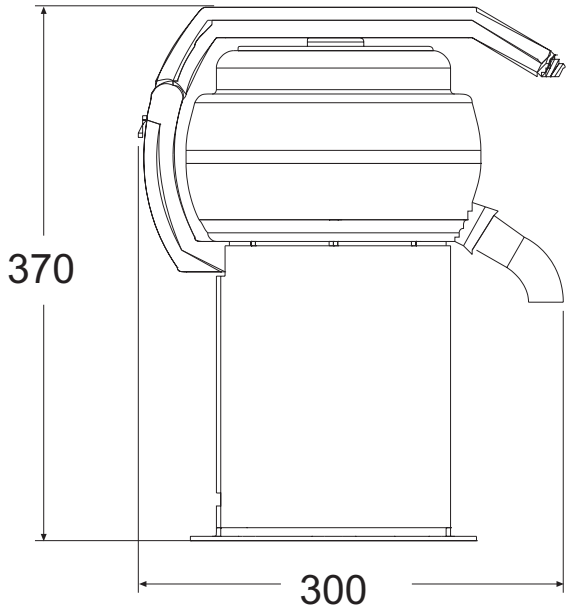

CARACTERISTICAS	SPECIFICATIONS	EIGENSCHAFTEN	CARACTÉRISTIQUES	CARATTERISTICHE	CARACTERÍSTICAS	ECM	ECP
Alimentación eléctrica	Electrical supply	Elektroanschluß	Alimentation	Alimentazione	Alimentação	230V / 50-60Hz / 1~	
Potencia eléctrica	Electrical Loading	Leistung	Puissance	Potenza	Potência	130 W	130 W
Velocidad fija (r.p.m.)	Fixed speed (rpm)	Geschwindigkeit (U.p.m.)	Vitesse fixe (tr/mn)	Velocità fissa (giri/min)	Velocidade fixa (r.p.m)	1.410	1.410
Dimensiones (mm)	Dimensions (mm)	Abmessungen (mm)	Dimensions (mm)	Dimensioni (mm)	Dimensões (mm)		
- Ancho	- Width	- Breite	-Largeur	-Larghezza	-Largura	200 mm	200 mm
- Fondo	- Depth	-Tiefe	-Profondeur	-Profondità	-Profundidade	280 mm	300 mm
- Alto	- Height	-Höhe	-Hauteur	-Altezza	-Altura	340 mm	370 mm
Peso neto	Net weight	Nettogewicht	Poids net	Peso netto	Peso líquido	7 Kg	8 Kg

ECM

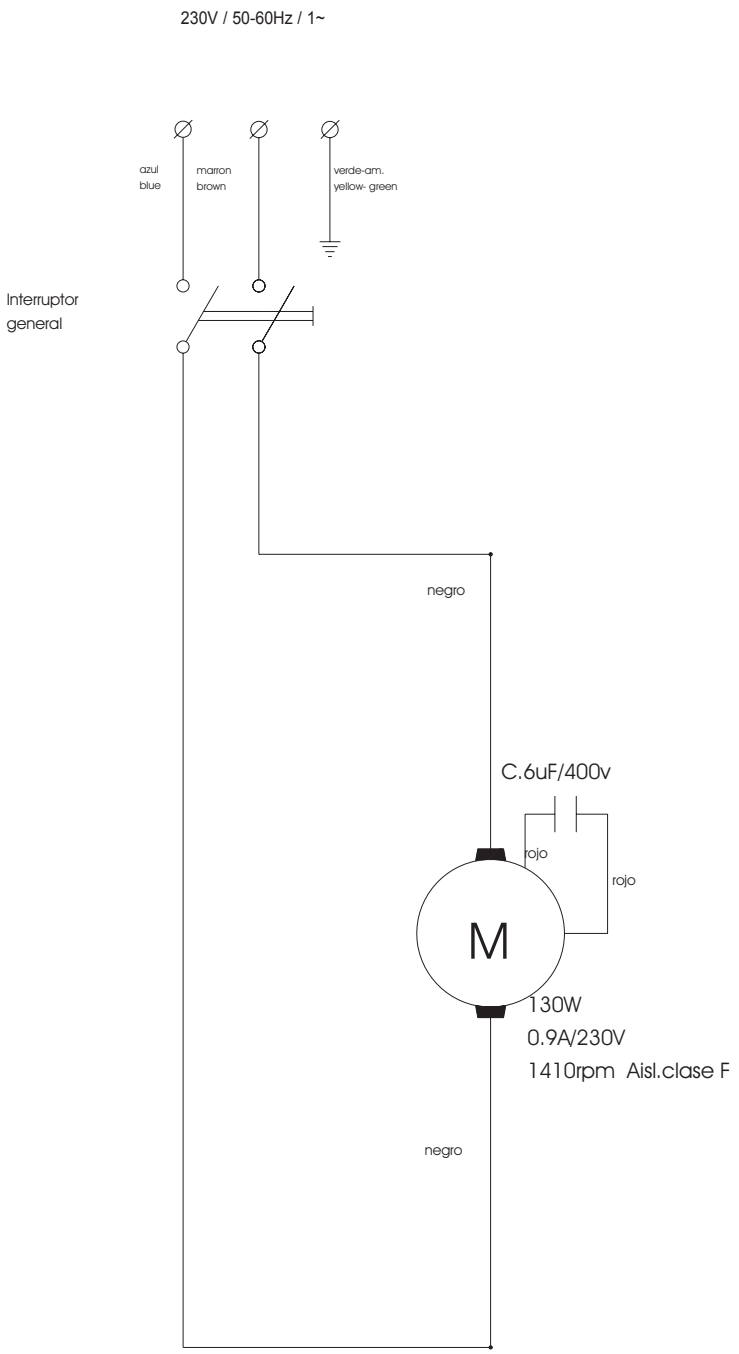
230V / 50-60Hz / 1~
azul
blue
marron
brown
verde-am.
yellow- green
Interruptor
general
negro
C.6uF/400v
rojo
rojo
M
130W
0.9A/230V
1410rpm Aisl.clase F
negro

ECP

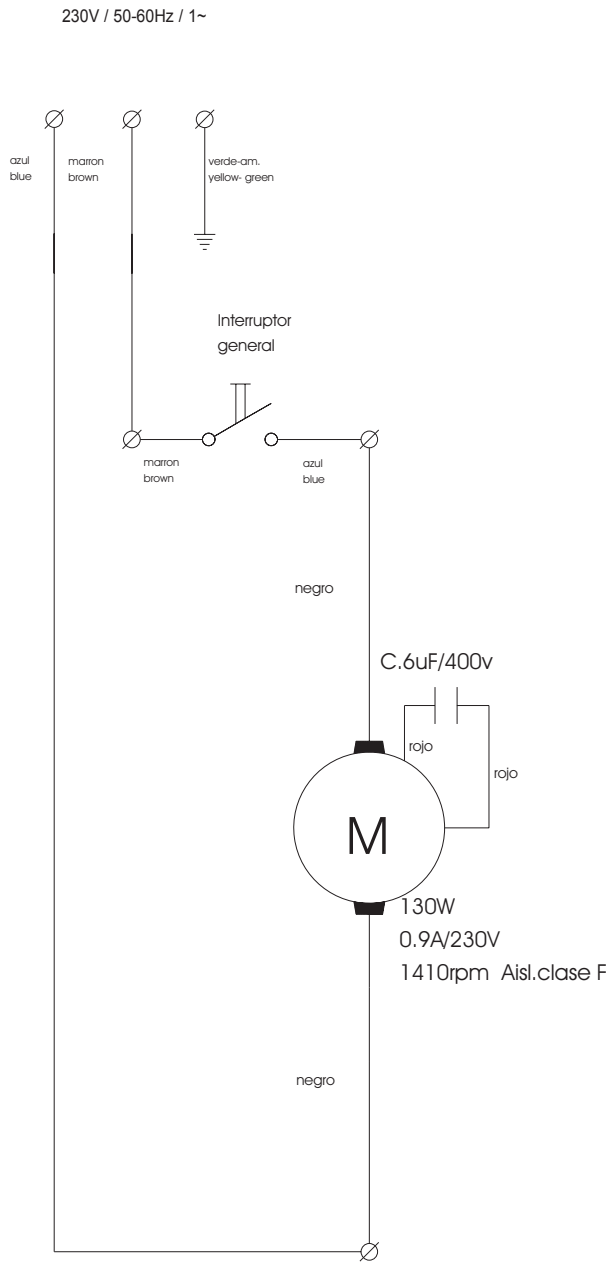
230V / 50-60Hz / 1~
azul
blue
marron
brown
verde-am.
yellow- green
Interruptor
general
marron
brown
azul
blue
negro
C.6uF/400v
rojo
rojo
M
130W
0.9A/230V
1410rpm Aisl.clase F
negro

sammic

AENOR
Empresa Registrada
ER-437/1/96

UNE-EN ISO 9001

07/03-00

SAMMIC, S.A. (Sociedad Unipersonal) C/ Atxubiaga, 14 - 20730 AZPEITIA - www.sammic.com