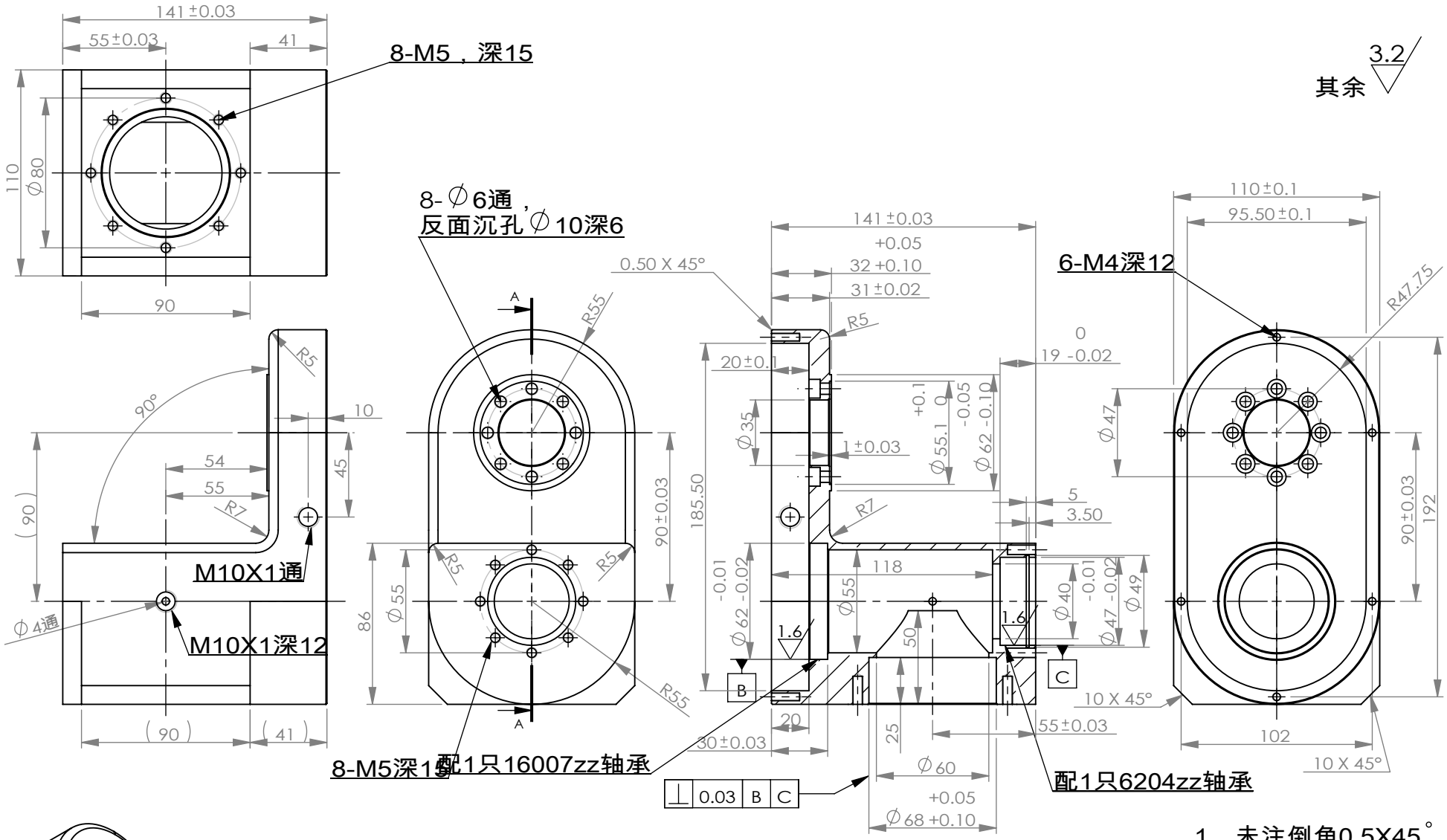

剖面 A-A
比例 1：3

1、未注倒角0.5X45°
2、表面氧化。

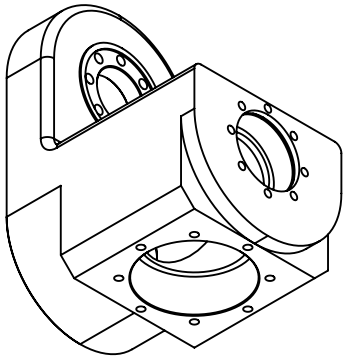

标记	处数	分区	更改文件号	签 名	年 月 日
设计			批 准		
审核					
工艺					
标准化					

材质：铝合金
牌号：2A16/T6

阶段标记				重量	比例
S					1:3

共 张 第 张 1

手腕前端旋转法兰

CHX-3

5 4 3 2 1