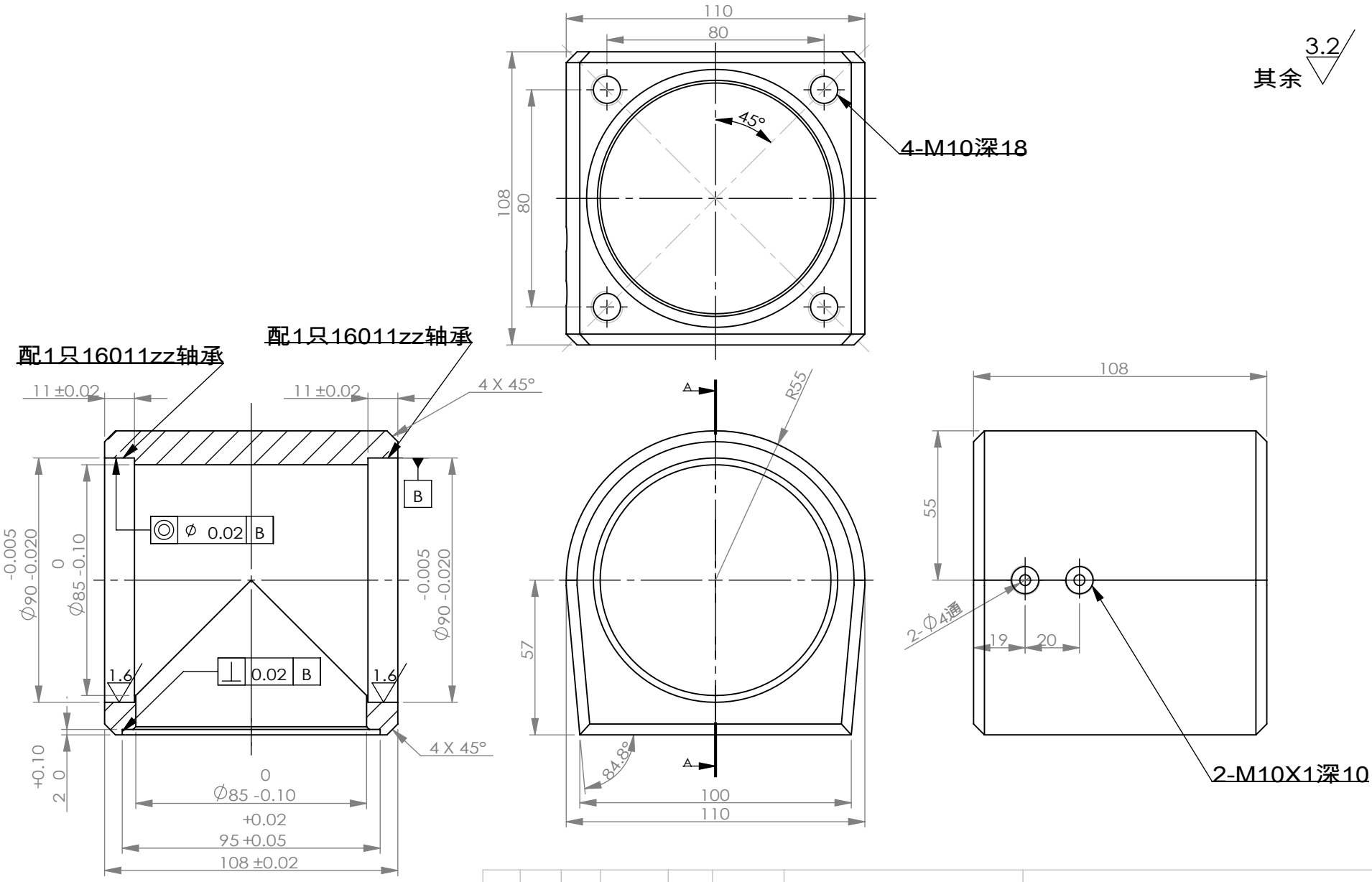

剖面 A-A
比例 1：2

未注倒角0.5X45°

标记	处数	分区	更改文件号	签 名	年 月 日
设计			批 准		
审核					
工艺					
标准化					

材质：铝合金

阶段标记				重量	比例
S					1:2.5

共 张 第 张 1

前爪法兰

CHX-3

5 4 3 2 1