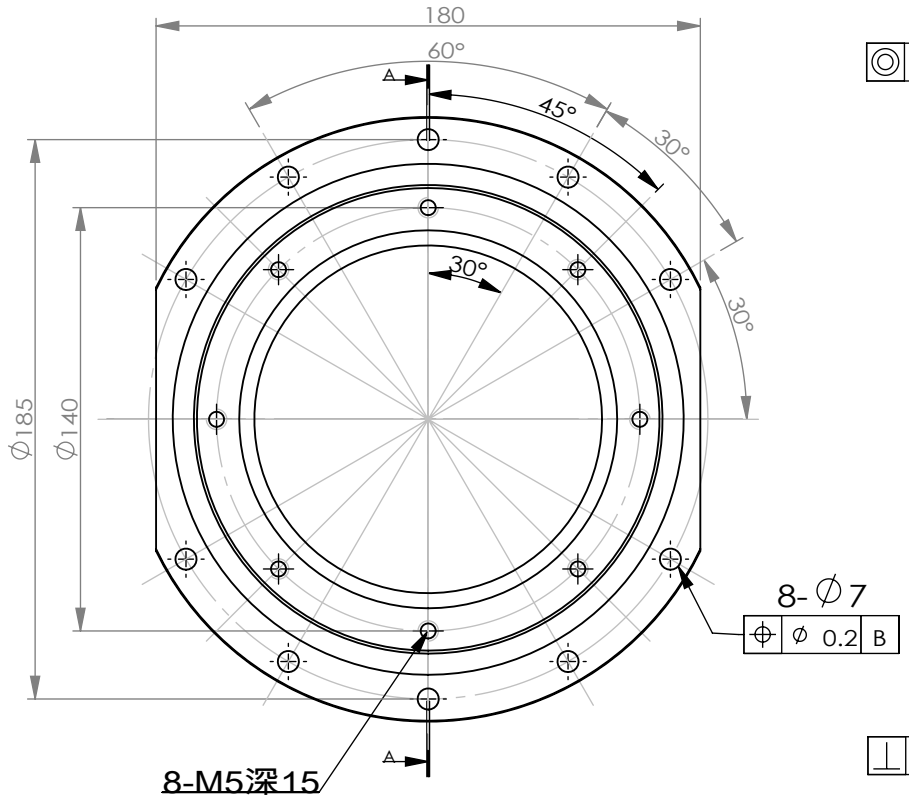

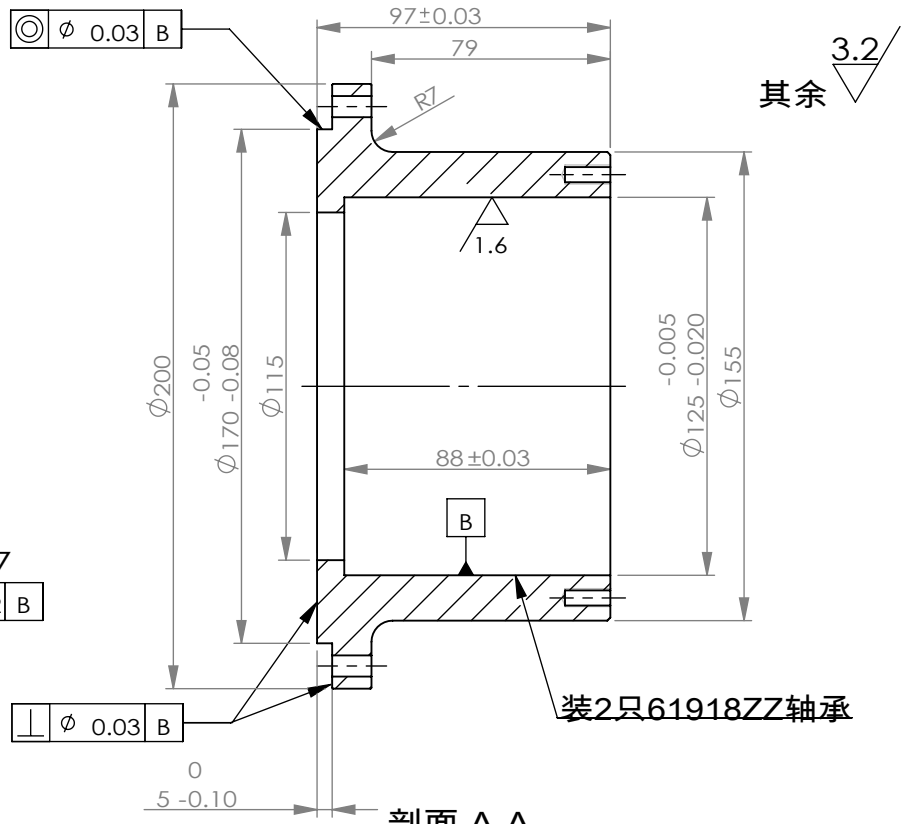

剖面 A-A
比例 1 : 2.5

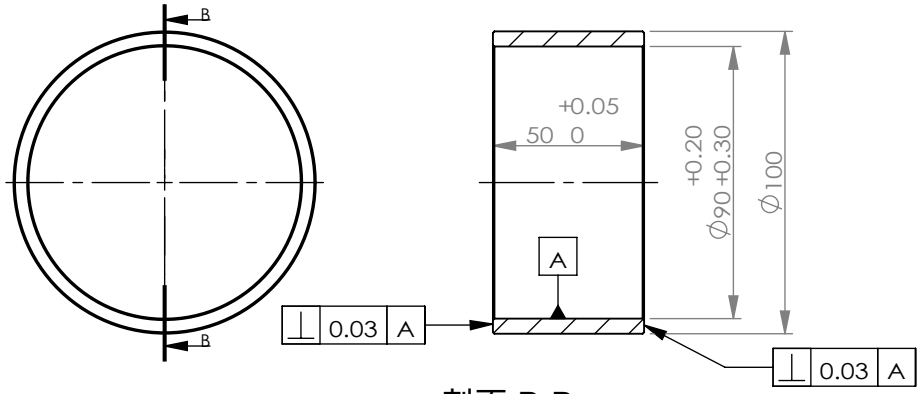

剖面 B-B
比例 1 : 2.5

轴承隔套。45#钢1件

未注倒角0.5X45°

标记	处数	分区	更改文件号	签 名	年 月 日
设计			批 准		
审核					
工艺					
标准化					

材质：圆铝管

阶段标记	重量	比例
S		1:2.5

共 张 第 张 1

小手臂旋转法兰

CHX-3

5 4 3 2 1