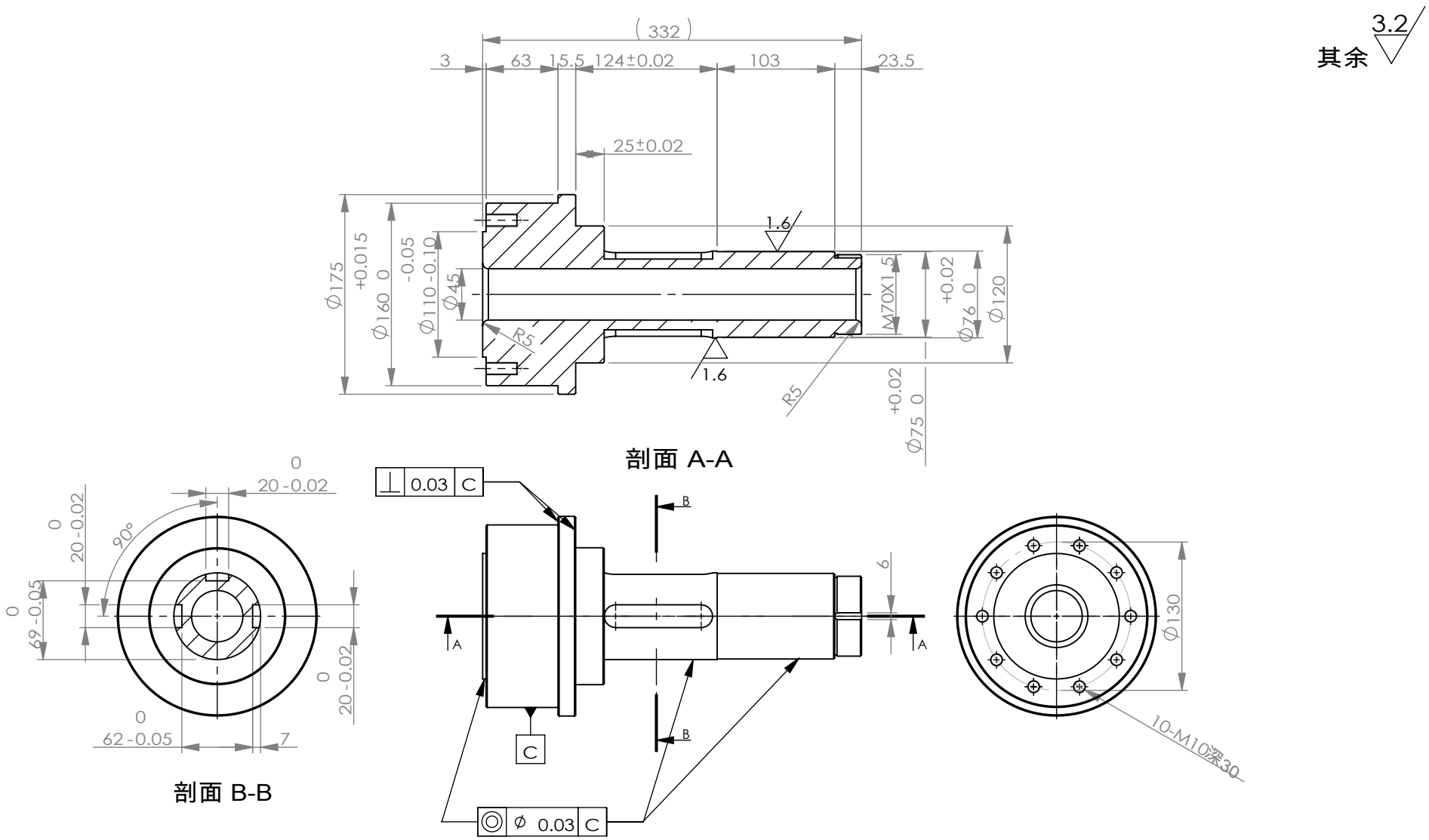

技术要求：

1、锐角去毛刺

2、未注倒角0.5X45°

标记	处数	分区	更改文件号	签 名	年 月 日
设计			批 准		
审核					
工艺					
标准化					

材质：45#

阶段标记	重量	比例
S		1:2

共 张 第 张 1

底盘旋转涡轮轴

CHX-3

5 4 3 2 1