English ▼	Français ▼	Deutsch ▼
GENERAL NOTES	**NOTES GÉNÉRALES**	**ALLGEMEINE BEMERKUNGEN**
1. STRENGTH	**RESISTANCE**	**FESTIGKEIT**
Consult rim and wheel manufacturers for confirmation of the strength of the rim/wheel for the intended service.	Consultez les fabricants de jantes et de roues pour vous assurer que la jante et la roue ont une résistance suffisante pour l'utilisation envisagée.	Konsultieren Sie die Felgen- und Räderhersteller zwecks Bestätigung der Felgen-/Rad-Festigkeit für den beabsichtigten Einsatz.
2. CONTOURS	CONTOUR	KONTUR
2.1. Only the rim profile is shown.	Seul le profil de la jante est représenté.	Dargestellt ist nur das Profil.
2.2. The rim must have smooth contours free from sharp edges on the tyre side.	Les jantes doivent avoir des contours lisses sans bords aigus sur le côté du pneu.	Die Felgen müssen glatte Konturen haben und frei von scharfen Kanten auf der Reifenseite sein.
3. VALVE HOLES	TROUS DE JANTES POUR LES VALVES	VENTILLÖCHER
3.1. To provide for adequate sealing for valves for tubeless tyres, a complete smooth surface shall be maintained inside valve holes. See drawing below for details.	Afin d'assurer une étanchéité suffisante des valves pour pneus tubeless une surface continue et lisse doit être maintenue à la face intérieure des trous de jantes pour les valves. Voir le croquis ci-dessous pour tous détails.	Um für eine ausreichende Dichtigkeit von Ventilen für schlauchlose Reifen zu sorgen, muß eine ungebrochene, glatte Fläche an der Innenseite des Ventilloches eingehalten werden. Für Einzelheiten siehe die untenstehende Zeichnung.
3.2. Valve hole edges on the tyre side of rims shall be rounded or chamfered. Valve hole edges on the weather side of rims shall be free from burrs that could damage the valve stem. Suitable valves are to be used.	Les bords du trou de valve doivent être arrondis ou chanfreinés du côté pneu de la jante. Les bords du trou de valve ne doivent pas avoir de bavures du côté du moyeu de la jante qui pourraient endommager la valve. Des valves convenables sont à utiliser.	Ventillochkanten auf der Reifenseite der Felgen müssen gerundet oder angefast sein. Ventillochkanten auf der Nabenseite der Felgen müssen frei sein von Graten, die das Ventil beschädigen könnten. Geeignete Ventile sind einzusetzen.

TYRE SIDE OF RIM

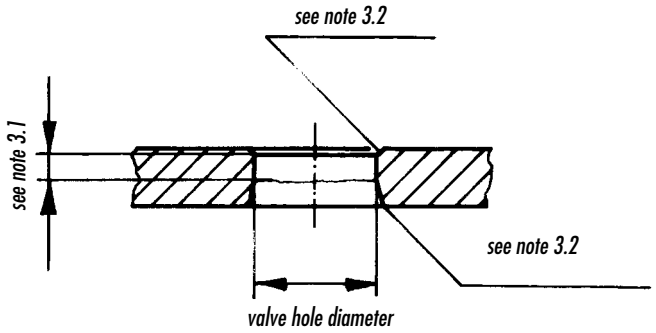

4. RIM MEASUREMENTS	MESURE DE JANTE	MESSEN VON FELGEN
The measuring methods shown only serve as examples. **The rim dimensions shown are only valid when all the relevant components are in place.** This must be taken into account especially on the diameters/circumferences, because they may be different on the rims depending on the production method.	Les méthodes de mesure mentionnées servent uniquement d'exemples. **Les cotes des jantes indiquées sont valables seulement pour la roue assemblée.** Ceci doit être pris en considération, spécialement pour les diamètres, car ils peuvent être différents sur les jantes en fonction de la méthode de production.	Die angegebenen Meßmethoden dienen nur als Beispiele. **Die angegebenen Felgenmaße gelten nur für das fertige Rad.** Dies ist besonders bei den Durchmessern zu berücksichtigen, weil diese – je nach Fertigungsmethode – bei den Felgen unterschiedlich sein können.

English ▼	Français ▼	Deutsch ▼
GENERAL NOTES ➤	**NOTES GÉNÉRALES ➤**	**ALLGEMEINE BEMERKUNGEN ➤**
5. MARKINGS	MARQUAGES	KENNZEICHNUNG
Disc wheels and demountable rims shall be marked with the following information:	Les roues et jantes amovibles doivent être marquées avec les indications suivantes:	Scheibenräder und abnehmbare Felgen müssen mit den folgenden Angaben gekennzeichnet sein:
a) rim size designation (see the following table)	désignation de la dimension de jante (voir tableau ci-après)	Felgengrössenbezeichnung (siehe folgende Tabelle)
b) identification of wheel/rim manufacturer (name, symbol or trademark)	identification du fabricant de la roue/jante (nom, sigle ou marque de fabrique)	Identifikation des Rad-/Felgen-Herstellers (Name, Symbol oder Warenzeichen)
c) date of manufacture—at least the month and year	date de fabrication—au moins le mois et l'année	Herstelldatum—mindestens Monat und Jahr
d) wheel/rim manufacturer's part number or code	code ou référence du fabricant de la roue/jante	Teile-Nr oder Kode des Rad-/Felgen-Herstellers
Rings shall be marked with the following information:	Les éléments démontables doivent être marqués avec les indications suivantes:	Die Ringe müssen mit den folgenden Angaben gekennzeichnet sein:
a) identification of rim to which the part may be fitted	identification de la jante à laquelle l'élément peut être monté	Identifikation der Felge, auf welche das Teil montiert werden darf
b) identification of manufacturer	identification du fabricant	Identifikation des Herstellers
c) date of manufacture—at least the month and year	date de fabrication—au moins le mois et l'année	Herstelldatum—mindestens Monat und Jahr
d) Flange height designation (on side rings for EM rims).	désignation de la hauteur du rebord de jante (sur anneaux latéraux pour les jantes de Génie Civil).	Hornhöhenbezeichnung (bei Seitenringen für Erdbeweger-Felgen).
Markings shall be visible when the tyre is fitted and inflated. Additional markings are permitted in order to meet requests of vehicle manufacturers and to comply with legal requirements (e.g. technical data, E for ETRTO, D for DIN, etc.).	Les marquages doivent être visibles quand le pneu est monté et gonflé. Des marquages supplémentaires sont permis pour répondre aux demandes des constructeurs de véhicules et pour se conformer aux prescriptions légales (par exemple données techniques, E pour ETRTO, D pour DIN, etc.).	Die Kennzeichnungen müssen nach der Montage und dem Aufpumpen des Reifens sichtbar sein. Weitere Kennzeichnungen sind erlaubt, um Forderungen der Fahrzeughersteller und gesetzliche Vorschriften (z.B. technische Daten, E für ETRTO, D für DIN, usw.) zu erfüllen.

RIM MARKING (1)		RIM CONTOUR		NOMINAL DIAMETER CODE	SPECIAL FEATURES
		WIDTH CODE	PROFILE		
Passenger Cars					
4 ½ J x 15	or 15 x 4½ J	4½	J	15	Drop-Centre located asymmetrically
4 ½ J x 15 –S	or 15 x 4½ J – S	4½	J	15	Drop-Centre located symmetrically (-S)
4 ½ J x 15H2 –S	or 15 x 4½ J H2 – S	4½	J	15	Symmetrical Drop-Centre (-S) Double Hump (H2) bead seat contours - see pages R.9 to R.12
Commercial Vehicles					
5.0 - 20	or 20 - 5.0	5		20	
22.5 x 7.50		7.50		22.5	
10.00V - 20	or 20 - 10.00V	10	V	20	
Agricultural Tractors					
DW16L x 26	or 26 x DW 16L	16	L	26	Secondary Well (DW)
22.5 x AG 11.75 H2		11.75	AG	22.5	Double Hump (H2) contour - see pages R.31
Cycles					
400 x 20*	or 20 x 400	20		400	
Motorcycles					
16 x 1.20*	or 1.20 x 16	1.20		16	
18 x 2.15*	or 2.15 x 18	2.15		18	
18 x MT 2.15 H2*	or MT 2.15 x 18 H2	2.15	MT	18	Double Hump (H2)

English ▼ **Français** ▼ **Deutsch** ▼

GENERAL NOTES ➤ | NOTES GÉNÉRALES ➤ | ALLGEMEINE BEMERKUNGEN ➤

RIM MARKING (1)		RIM CONTOUR		NOMINAL DIAMETER CODE	SPECIAL FEATURES
		WIDTH CODE	PROFILE		
Scooters					
8 - 2.10*	or 2.10 - 8	2.10		8	
Industrial/Lift Trucks					
5.00 F - 10	or 10 - 5.00 F	5.00	F	10	
Earthmoving Equipment					
8.00TG - 24 SDC	or 24 - 8.00TG SDC	8.00	TG	24	Semi-Drop Centre (SDC)
11.25 - 25/2.0**	or 25 - 11.25/2.0**	11.25		25	Code of Flange Height (/2.0) **
25x14.00/1.3**	or 14.00/1.3**x 25	14.00		25	Code of Flange Height (/1.3) **

*	Recommended	Recommandé	Empfohlen
**	On the rim base of multipiece rims the marking of flange height is optional, but it is mandatory on one-piece rims.	Le marquage de la hauteur du rebord de jante est facultatif sur la base des jantes en plusieurs parties, cependant il est obligatoire sur une jante en une pièce.	Auf der Grundfelge von mehrteiligen Felgen ist die Stempelung der Hornhöhe wahlweise, aber bei einteiligen Felgen ist sie unabdingbar.
(1)	X one-piece rim — multipiece rim	Jante en une pièce Jante en plusieurs pièces	einteilige Felge mehrteilige Felge

6. DROP-CENTRE RIMS

Starting with the highest point of the flange of drop-centre rims, the shaping of the flange contour towards the outer part of the rim is left to the manufacturer. The portion of the flange width exceeding the value of the radius R_1 shall be lower than the highest point of the flange diameter in order to facilitate tyre mounting. The edge of the flange must be made round.

JANTES CREUSES

La forme de la partie terminale du rebord de jante "drop-centre" située au-delà du point le plus élevé de ce rebord est laissée à l'initiative du fabricant. Chaque augmentation de la largeur du rebord de jante au-delà de sa valeur mininale doit être située dans une zone inférieure à celle du point le plus élevé, ceci afin de faciliter le montage du pneu. L'extrémité du rebord de jante doit être arrondie.

TIEFBETTFELGEN

Bei Tiefbettfelgen bleibt die Gestaltung der ausserhalb des höchsten Punktes des Felgenhorns liegenden Hornkontur dem Hersteller überlassen. Jegliche Verbreiterung des Felgenhorns über die Mindestbreite hinaus muss unter dem äussersten Horndurchmesser liegen, um die Reifenmontage zu erleichtern. Der Rand des Felgenhorns muss gerundet sein.

7. MULTIPIECE RIMS

Flange and bead seat must be removable at least on one side of the rim.

JANTES MULTI-PIECES

Le rebord de jante et la portée du talon doivent être amovibles au moins d'un côté de la jante.

MEHRTEILIGE FELGEN

Felgenhorn und die Felgenschulter müssen wenigstens auf einer Seite der Felge abnehmbar sein.

8. OPENINGS IN DETACHABLE SPRING FLANGES AND LOCK RINGS

Openings between ends of detachable spring flanges and lock rings must be between 2.0 mm min. and 9.5 mm max., dimensions to be measured with the tyre inflated, i.e. after the ring is positioned in the operating condition.

OUVERTURES DANS LES REBORDS AMOVIBLES ET LES ANNEAUX VERROUILLEURS

Les ouvertures entre les extrémités des rebords amovibles et des anneaux verrouilleurs doivent être entre 2.0 mm minimum et 9.5 mm maximum. Les cotes doivent être mesurées lorsque le pneu est gonflé, c.-à-d. après que l'anneau se trouve en position de fonctionnement.

SPALTBREITE BEI GESCHLITZTEN SEITENRINGEN UND VERSCHLUßRINGEN

Die Spaltbreite bei geschlitzten Seitenringen und Verschlußringen muß min. 2.0 mm und max. 9.5 mm sein. Das Maß wird bei aufgepumptem Reifen gemessen, d. h. nachdem der Ring unter Betriebsbedingungen festsitzt.

DROP-CENTRE RIMS

CONTOUR GAUGE

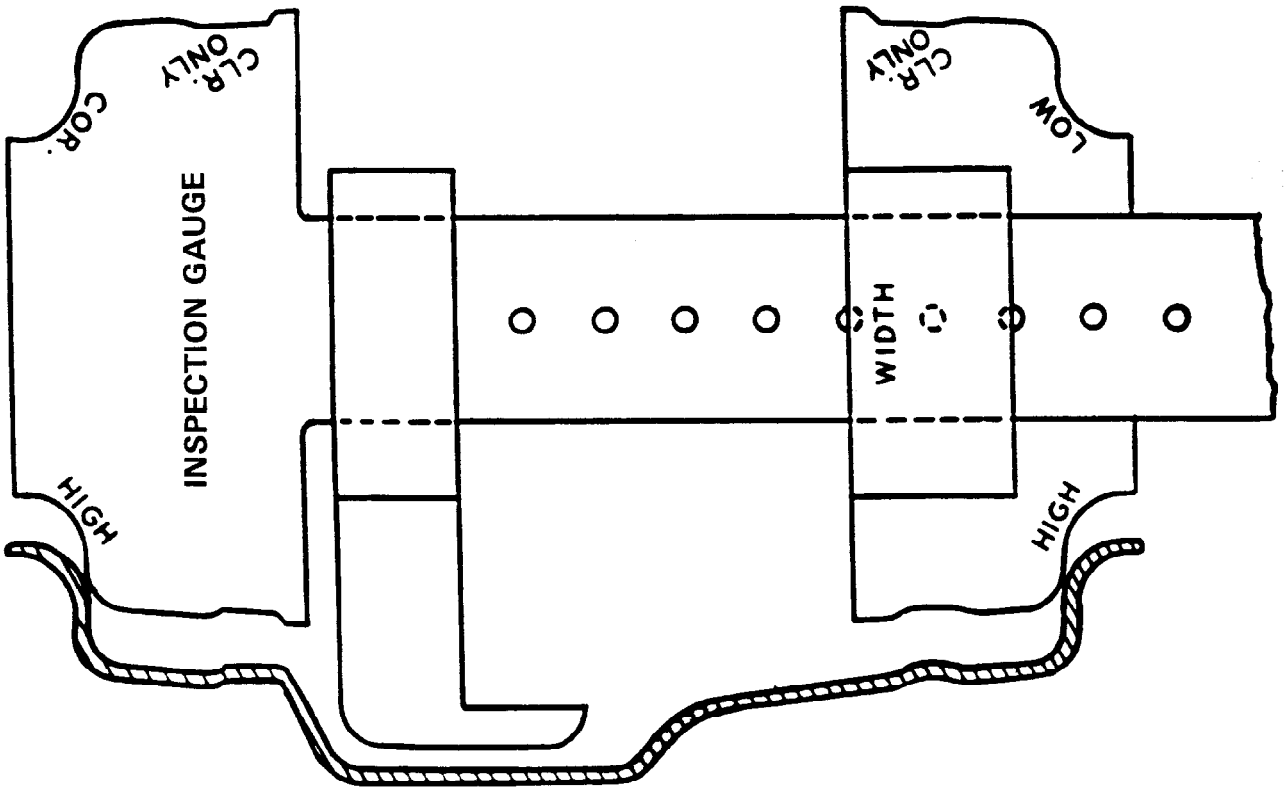

NOTE

Correct (COR) Gauge contour to nominal dimensions shown page R.8.

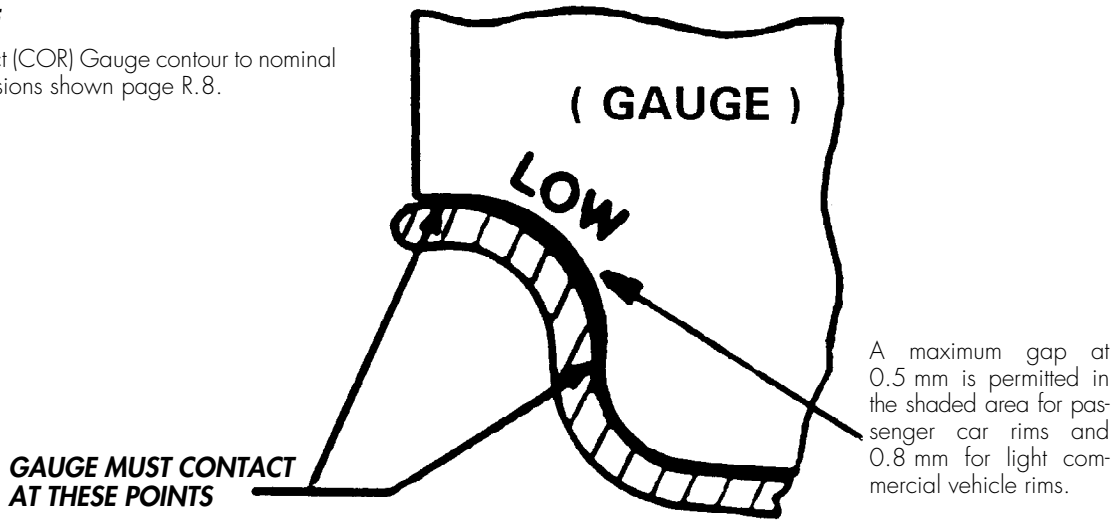

A maximum gap at 0.5 mm is permitted in the shaded area for passenger car rims and 0.8 mm for light commercial vehicle rims.

DIAMETER CODE 10 to 23 DROP-CENTRE RIMS

BASIC CONTOUR

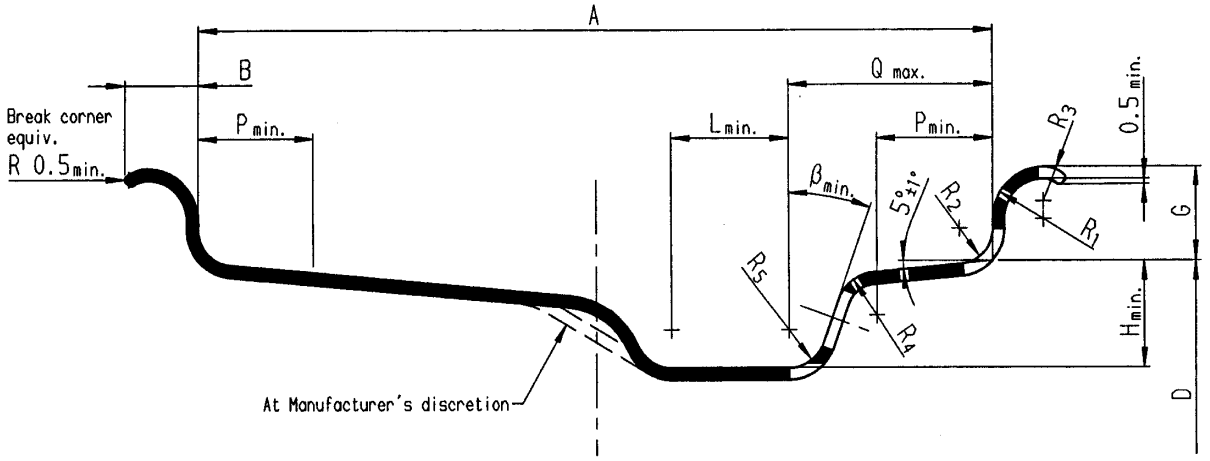

R_4 and R_5 are important for tyre mounting purposes and should be between 4 and 10 mm, with R_5 not greater than 10 mm.	R_4 et R_5 sont importants pour le montage du pneumatique et doivent être compris entre 4 et 10 mm, avec R_5 inférieur à 10 mm.	R_4 und R_5 sind wichtig für die Reifenmontage und sollen zwischen 4 und 10 mm liegen, mit R_5 nicht größer als 10 mm.
R_3 depending on actual values for flange curl and flange width, but max. equal to R_1.	R_3 dépendant des valeurs réelles du bourlet du rebord et de la largeur du rebord de jante, mais au max. égal à R_1.	R_3 hängt von den tatsächlichen Werten für die Hornumrollung und die Hornbreite ab, ist aber max. gleich R_1 .
CONTOURS FOR BEAD RETENTION (hump, flat hump, etc.) – see pages R.9 to R.12.	Profil antidécoinçant (hump, flat hump, etc.) – voir pages R.9 à R.12.	Profile so ausgelegt, daß die Wulste zurückgehalten werden (hump, flat hump, usw.) – siehe Seiten R.9 bis R.12.

VALVE HOLES FOR SNAP-IN VALVES

A flat circular area 1,6 mm minimum in width in addition to the chamfer will be provided around the valve hole on the inside surface of the rim, but see valve hole 11.3 E-F.	On doit ménager tout autour du trou de valve une zone plane circulaire d'une largeur minimale de 1.6 mm en plus du chanfrein, sauf trou de valve 11.3 E-F.	Zusätzlich zu einer Fase wird eine kreisförmige Planfläche von mindestens 1,6 mm Breite um das Ventilloch herum an der Innenseite der Felge vorgesehen, siehe jedoch Ventilloch 11.3 E-F.
Hole on side of well.	Trou de valve dans le flanc du puits de jantes.	Loch in der Bettflanke.
Valve hole 15.7 E is allowed on rims for agricultural purposes.	Un trou de valve 15.7 E est permis aux jantes pour desseins agricoles.	Das Ventilloch 15.7 E ist an Felgen für landwirtschaftliche Zwecke erlaubt.
For light metal alloy rims valve hole 15.7 F.	Pour les jantes en alliage léger, trou de valve 15.7 F	Für Leichtmetallfelgen Ventilloch 15.7 F.

OTHER VALVE HOLES

Valve holes 11.3 G, 15.7 G1 and for tube tyres 11.3 C and 15.7 C1.	Trou de valve 11.3 G, 15.7 G1 et pour les pneus à chambre à air 11.3 C and 15.7 C1.	Ventillöcher 11.3 G, 15.7 G1 und für Reifen mit Schlauch 11.3 C und 15.7 C1.
For light metal alloy rims valve hole 11.3 K.	Pour les jantes en alliage léger, trou de valve 11.3 K.	Für Leichtmetallfelgen Ventilloch 11.3 K.

See notes on pages R.3 to R.5

DIAMETER CODE 10 TO 23 DROP-CENTRE RIMS

CONTOUR DIMENSIONS

RIM CONTOUR	DIMENSIONS (mm)											
	A		B		G	P	H	L	Q	R_1	R_2	β
			min.	max. (1)	± 0.6	min.	min. (2)	min.	max.	min.	max.	min.
3.00B	76	± 1	10	13	14.1	13	15	16	28	7.5	4.5	10°
3.50B	89	± 1	10	13	14.1	15	15	19	34	7.5	4.5	13°
4.00B	101.5	± 1	10	13	14.1	15	15	19	45	7.5	4.5	13°
4.50B	114.5	± 1	10	13	14.1	19.5	15	22	45	7.5	4.5	13°
5.00B	127	± 1	10	13	14.1	19.5	15	22	45	7.5	4.5	13°
5.50B	139.5	± 1	10	13	14.1	19.5	15	22	45	7.5	4.5	13°
6.00B	152.5	± 1	10	13	14.1	19.5	15	22	45	7.5	4.5	13°
3J	76	± 1	11	15	17.3	13	17.3	16	28	9.5	6.5	10°
3½ J	89	± 1	11	15	17.3	15	17.3	19	34	9.5	6.5	20°
4J	101.5	± 1	11	15	17.3	15	17.3	19	45	9.5	6.5	20°
4½ J	114.5	± 1	11	15	17.3	19.5	17.3	22	45	9.5	6.5	20°
5J	127	± 1	11	15	17.3	19.5	17.3	22	45	9.5	6.5	20°
5½ J	139.5	± 1	11	15	17.3	19.5	17.3	22	45	9.5	6.5	20°
6J	152.5	± 1	11	15	17.3	19.5	17.3	22	45	9.5	6.5	20°
6½ J	165	± 1.5	11	15	17.3	19.5	17.3	22	45	9.5	6.5	20°
7J	178	± 1.5	11	15	17.3	19.5	17.3	22	45	9.5	6.5	20°
7½ J	190.5	± 1.5	11	15	17.3	19.5	17.3	22	45	9.5	6.5	20°
8J	203	± 1.5	11	15	17.3	19.5	17.3	22	45	9.5	6.5	20°
8½ J	216	± 1.5	11	15	17.3	19.5	17.3	22	45	9.5	6.5	20°
9J	228.5	± 1.5	11	15	17.3	19.5	17.3	22	45	9.5	6.5	20°
9½ J	241.5	± 1.5	11	15	17.3	19.5	17.3	22	45	9.5	6.5	20°
10J	254	± 1.5	11	15	17.3	19.5	17.3	22	45	9.5	6.5	20°
10½ J	266.5	± 1.5	11	15	17.3	19.5	17.3	22	45	9.5	6.5	20°
11J	279.5	± 1.5	11	15	17.3	19.5	17.3	22	45	9.5	6.5	20°
11½ J	292	± 1.5	11	15	17.3	19.5	17.3	22	45	9.5	6.5	20°
12J	305	± 1.5	11	15	17.3	19.5	17.3	22	45	9.5	6.5	20°
12½ J	317.5	± 1.5	11	15	17.3	19.5	17.3	22	45	9.5	6.5	20°
13J	330	± 1.5	11	15	17.3	19.5	17.3	22	45	9.5	6.5	20°
13½ J	343	± 1.5	11	15	17.3	19.5	17.3	22	45	9.5	6.5	20°

(1) B max. values may be exceeded on rims for light commercial vehicles	Les valeurs de B max peuvent être dépassées pour les jantes des véhicules utilitaires légers.	Die Maße B max. können für LLKW-Felgen überschritten werden.
(2) Minimum dimensions for well depth (H) and well angle are required for tyre mounting.	Les valeurs minimales données pour la profondeur de gorge (H) et l'angle du flanc de gorge sont nécessaires pour le montage du pneumatique.	Die Mindestmaße für die Bettiefe (H) und den Bettflankenwinkel sind erforderlich für die Reifenmontage.
Larger values may be required to ensure sufficient space for tubeless tyre valve seating.	Des valeurs supérieures peuvent être nécessaires afin de ménager un espace suffisant pour l'assise de valve pour un pneumatique sans chambre.	Größere Maße können erforderlich sein, um ausreichend Platz für den Sitz des Ventils für schlauchlose Bereifung sicherzustellen.

See notes on pages R.3 to R.5.

DIAMETERS

NOMINAL DIAMETER CODE	10	12	13	14	15	16	17	18	19	20	21	22	23
SPECIFIED DIAMETER D (mm)	253.2	304.0	329.4	354.8	380.2	405.6	436.6	462.0	487.4	512.8	538.2	563.6	589.0

For method of rim measurement, see pages R.61 and R.62.

CONTOURS FOR BEAD RETENTION ON DROP-CENTRE RIMS

GENERAL NOTES ➤	NOTES GÉNÉRALES ➤	ALLGEMEINE BEMERKUNGEN ➤
CHOICE OF CONTOURS	CHOIX DES CONTOURS	AUSWAHL DER KONTUREN
1. Tubeless radial tyres for passenger cars must be fitted only on rims with profiles designed for bead retention—see pages R.10 to R.12, inclusive.	Les pneus "tubeless" de structure radiale pour voitures particulières doivent être montés uniquement sur jantes à profil anti-décoinçant. Voir pages R.10 à R.12 comprise.	Schlauchlose Radialreifen für PKW dürfen nur auf Hump-Felgen montiert werden, deren Profile so ausgelegt sind, dass die Wulste zurückgehalten werden - siehe die folgenden Seiten R.10 bis R.12 einschließlich.
MARKING OF CONTOURS	MARQUAGE DES CONTOURS	KENNZEICHNUNG DER KONTUREN
2. The markings of the contours for bead retention, as shown below, follow the rim size designation—see page R.4.	Les marquages des jantes à profil anti-décoinçant, tels qu'indiqués dans le tableau ci-dessous, suivent la désignation de la dimension de la jante. Voir page R.4.	Die Kurzzeichen der Konturen zum Zurückhalten der Wulste, wie nachfolgend gezeigt, stehen hinter der Felgen-Grössenbezeichnung—siehe Seite R.4.

DESIGNATION	BEAD SEAT CONTOUR		MARKING
	OUTSIDE	INSIDE	
Hump	Hump	Normal	H
Double Hump	Hump	Hump	H2
Flat Hump	Flat Hump	Normal	FH
Double Flat Hump	Flat Hump	Flat Hump	FH2
Combination Hump	Flat Hump	Hump	CH
Extended Hump	Extended Hump	Extended Hump	EH2

CONTOURS FOR BEAD RETENTION ON DROP-CENTRE RIMS

BASIC CONTOURS

HUMP (H)

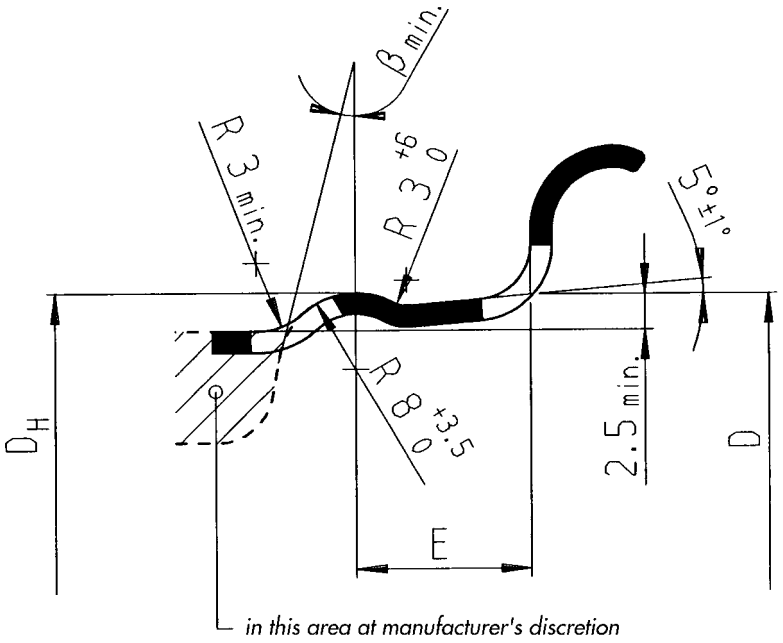

CONTOUR DIMENSIONS

WIDTH CODE	E (mm)
3.00 B, 3 J	13 min.
3.50 B, 4.00 B, 3 ½ J, 4 J	16 min.
4.50 B, 4 ½ J and larger	21 min. (1)
(1) 19,5 min. permitted on rim widths 4.50 (4 ½) to 7.	

HUMP CIRCUMFERENCES

NOMINAL DIAMETER CODE	HUMP CIRCUMFERENCE πDH $^{0}_{-3.0}$ (mm)
10	797.6
12	957.6
13	1037
14	1116.8
15	1196.6
16	1276.4
17	1373.8
18	1453.6
19	1533.4
20	1613.2
21	1693
22	1772.8
23	1852.6

All other dimensions standard, see page R.8

See notes on pages R.3 to R.5.

CONTOURS FOR BEAD RETENTION ON DROP-CENTRE RIMS

BASIC CONTOURS

FLAT HUMP (FH)

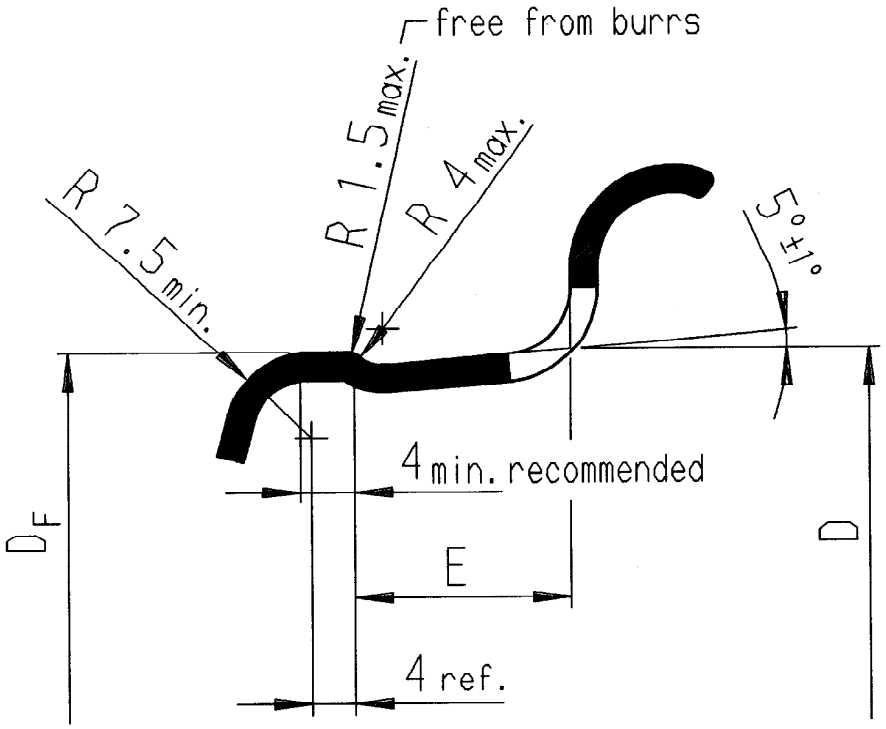

CONTOUR DIMENSIONS

WIDTH CODE	E (mm)
3.00 B, 3 J	15 min.
3.50 B, 4.00 B, 3 ½ J, 4 J	17 min.
4.50 B, 4 ½ J and larger	19.5 min.

FLAT HUMP CIRCUMFERENCES

NOMINAL DIAMETER CODE	FLAT HUMP CIRCUMFERENCE πDF $^{0}_{-3.0}$ (mm)
10	795.4
12	955
13	1034.8
14	1114.6
15	1194.4
16	1274.2
17	1371.6
18	1451.4
19	1531.2
20	1611
21	1690.8
22	1770.6
23	1850.4

All other dimensions standard, see page R.8.

See notes on pages R.3 to R.5.

CONTOURS FOR BEAD RETENTION ON DROP-CENTRE RIMS

BASIC CONTOURS

EXTENDED HUMP (EH2)

This contour is valid for rim sizes from 5½ J up to 13½ J

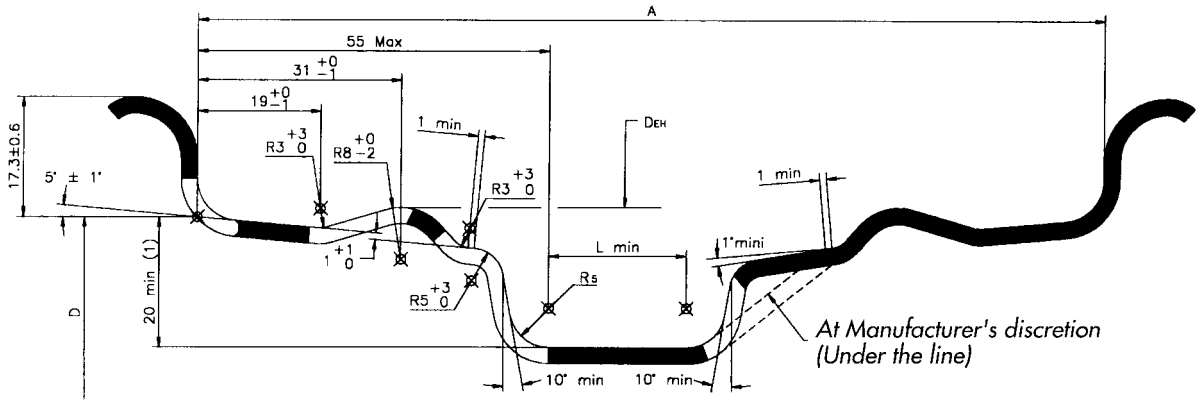

(1) : H ≥ 22 necessary for automatic fitting two beads at once.

All other dimensions including valve hole size and position standard, see pages R.7 and R.8.

EXTENDED HUMP CIRCUMFERENCES

NOMINAL DIAMETER CODE	EXTENDED HUMP CIRCUMFERENCE πD_{EH} + 0/-3.0
15	1204.2
16	1284
17	1381.2
18	1461
19	1540.8
20	1620.6

See notes on pages R.3 to R.5.

CT RIMS

BASIC CONTOUR

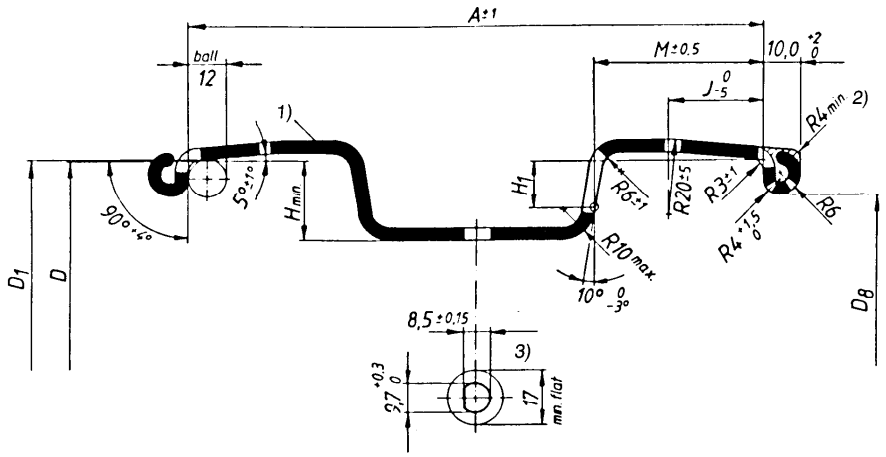

ONLY CT TYRES MUST BE USED WITH CT RIMS	SEULS LES PNEUMATIQUES CT DOIVENT ÊTRE MONTÉS SUR DES JANTES CT.	NUR CT REIFEN DÜRFEN AUF CT FELGEN MONTIERT WERDEN.
(1) Inside and outside surfaces to be parallel within the run flat area.	Les surfaces intérieures et extéreures doivent être parallèles dans la zone de roulage à plat.	Innerhalb des Notlaufbereichs müssen die Innen- und Außenflächen parallel sein.
(2) Contour optional within the shaded area but without edges which might damage the tyre during flat run. Contour *must not be exceeded* to the outside	Contour optionnel dans la zone ombrée, mais sans arête qui pourrait endommager le pneu pendant le roulage à plat. Le contour ne peut pas être élargi vers l'extérieur.	Wahlweise Kontur innerhalb des schraffierten Bereichs, aber frei von scharfen Kanten, die den Reifen beim Notlauf beschädigen könnten. Die Kontur darf nach außen nicht überschritten werden.
(3) Only CT valves must be used with the valve hole shown. For the use of other valves and valve holes, consult the tyre and rim manufacturers.	Seules des valves CT peuvent être utilisées avec le trou de valve ci-dessus. Consulter le fabricant de pneu et de jante dans le cas d'utilisation d'autres valves et trous de valve.	Nur CT Ventile dürfen für das gezeigte Ventilloch verwendet werden. Bei Verwendung anderer Ventile und Ventillöcher fragen Sie den Reifen- und Felgen-Hersteller.

CONTOUR DIMENSIONS

RIM WIDTH (mm)	DIMENSIONS (mm)				
	A ±1	H min.	H_1 ($H_{min.}$ – 8)	J $^{0}_{-5}$	M ±0.5
105	105	23	15	—	38
135	135	25	17	30	46
150	150	25	17	30	46
165	165	25	17	30	53.5
180	180	25	17	30	53.5
180 A	180	25	17	30	46

DIMENSIONS FOR MEASUREMENT OF CT RIMS

NOMINAL RIM DIAMETER (mm)	SPECIFIED RIM DIAMETER D (mm) (1)	MANDREL DIAMETER D_1 (mm)	TAPE CIRCUMFERENCE (mm) min. π (D_1 - 0.3)	TAPE CIRCUMFERENCE (mm) max. π (D_1 + 0.4)	RIM FLANGE DIAMETER D_8 (mm) (1)
400	400	401	1258.8	1261.0	378
425	425	426	1337.4	1339.6	403
450	450	451	1415.9	1418.1	428
475	475	476	1494.5	1496.7	453
500	500	501	1573.0	1575.2	478

(1) Tolerances of $^{+1.2}_{-0.9}$ on circumference to be in the same direction for diameters D and D_8

RIM MARKINGS

RIM MARKING	RIM DIAMETER (mm)	RIM WIDTH (mm)	RIM TYPE
CT 450 x 150	450	150	CT