CONVUM

VACUUM EJECTOR SYSTEM

BCV series	P.20
BCVZ series	P.24
BMC22 series	P.30, P.36
BMC42 series	P.40
BMC72 series	P.46
BSC2 series	P.52
BSC3 series	P.58

01

⚠ 컨범 공통주의사항

사용전에 반드시 숙지바랍니다.
[안전하게 사용하시기 위해서] 및 각 시리즈의 개별주의사항도 아울러 확인바랍니다.

컨범 시리즈

선 정

⚠ 주의

- 컨범시리즈는 이젝터(진공발생기) 부착입니다. 사용압력은 압력강하를 염두에 두고 공급해 주십시오.
- 배관 재질, 밸브의 종류에 따라서는 접속 구경이 커도, 내경 또는 오리피스가 가늘어지는 것도 있으므로 확인이 필요합니다.

압축공기 공급측
- 공급압력은 0.18~0.6MPa로 해주십시오.
- 매니폴드 타입에서 5연조 이상의 경우는, 매니폴드 양쪽에서 공급하시기 바랍니다.
- 사용 튜브는 컨범 시리즈의 공기 소비량을 충분히 확보할 수 있는 배관을 사용하여 주십시오.
- 공기 액츄에이터를 사용하는 배관과는 별도로 가능한 압력원에 가까운 곳에서 분기해 주십시오.
- 매니폴드 타입에서 복수의 컨범을 동시에 작동시켰을 경우, 배관경이 작기 때문에 급격하게 컨범의 공급압이 내려가는 경우가 있습니다. 그 경우는 배관경을 1치수이상 굵은 사이즈를 선택 필요가 있습니다.
  사용 피팅은 컨범시리즈의 본체폭보다 작은 것으로 선정하시기 바랍니다.

진공패드 접속(V)포트
- 배관이 너무 가늘면 이젝터내의 진공압력이 높아지고, 진공센서가 ON된 상태로 있기 때문에, 사용조건에 알맞은 배관을 사용하십시요.(지나치게 가는 배관은 하지 말아 주십시오) 사용 피팅은 컨범 시리즈의 본체폭보다 작은 것으로 선정하시기 바랍니다.
- 배관의 굵기
  진공 압력측은 진공측과 동등 또는 한치수 굵은 사이즈의 튜브를 사용하고, 컨범 사용시에 압력 저하가 일어나지 않도록 주의바랍니다. 진공측을 분기할 때는 패드측을 가늘게 하고, 원압측을 굵게 하는 방법을 사용하시기 바랍니다.

컨범 도달진공압력 특성
- H타입(압력형)은 공급 공기압력을 높게 하면, 도달 진공압력도 높아(절대 압력으로 낮아)집니다만, 일정 압력에서 최고 도달진공압력이 되어, 그 이상 공급압력을 높게 해도 진공압력은 높아지지않고 낮아지는 특성을 가지고 있습니다. 따라서, 최고 도달진공압력점 이상으로 공급압력을 올려 사용하면 소비 공기량만 증가하여 로스가 되므로 주의하시기 바랍니다.

솔레노이드 내부회로

⚠ 주의

DC24, 12V인 경우

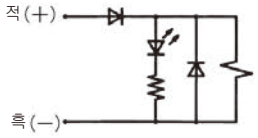

(+)(−)의 극성 표시에 맞추어 접속해 주십시오 .
DC24, 12V 이외의 전압인 경우는, 역접 방지 다이오드가 없으므로 극성이 잘못되지 않게 주의를 기울여 주십시오.

자기유지기능 부착 전자밸브의 주의사항
- 자기유지에 필요한 최소통전시간은 30ms입니다.
- 자기유지기능 전자 밸브는 순간 통전(30ms이상)으로 전자밸브 내의 가동철심이 세트 위치 및 리셋위치를 유지하므로 연속통전의 필요는 없습니다.
- 연속통전은 하지 말아 주십시오.
- 연속통전한 경우, 사용조건에 따라서 코일온도의 상승에 의해 가동불량이 생기는 경우가 있습니다.
  연속통전이 필요한 경우 통전시간을 5분이하로 하여 다음 동작까지의 비통전시간을(세트·리셋 측 모두 OFF시간)통전시간 이상으로 두어 주십시오.
  (의무 시간 대비50%이하)
- 세트, 리셋 신호가 동시에 통전되지 않는 회로에서 사용하여 주십시오.

전자밸브 배선도
- 진공발생측 / 진공파괴측
- 싱글형 전자밸브 배선

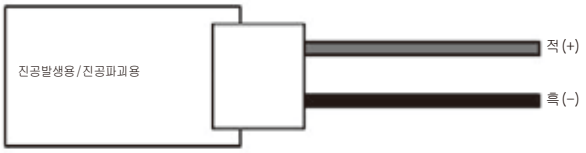

전자밸브 배선도
- 진공발생측
- 자기유지형 전자밸브 배선

정격전압 : DC24V (±10%)

BCV Series

진공이젝터 기본형

- 진공 이젝터 기본형

  유량에 따라 노즐 사이즈 선택가능

- 긴 수명

  가동부가 없는 심플한 구조로 트러블을 회피하여 내구성 확보

- 사일렌서·공급구에 이물 혼입을 방지

  방진 Mesh 탑재 ※ 노즐경에 따라 일부 탑재 되지 않는 기종도 있습니다.

형식번호

BCV - ① 05 ② H ③ S ④ □

① 노즐 사이즈	
05	Ø0.5
10	Ø1.0
15	Ø1.5

② 도달진공압력	
H	-87kPa 압력형

③ 정격압력	
S	0.5MPa

④ 사이렌서	
무기호	있음
NS	없음

보수부품 형식번호

· 사이렌서

형식	적용 모델	포트 사이즈	소음효과 (dB)
BMSS-01	BCV-05, BCV-10	G1/8	20이상
BMSM-01	BCV-15	G1/4	

사양

항목	단위	BCV-05HS	BCV-10HS	BCV-15HS
사용유체	-	무급유 압축공기		
주위 온도	℃	0 ~ 60		
사용 압력 범위	MPa	0.1 ~ 0.6		
노즐 사이즈	Ømm	0.5	1	1.5
정격압력	MPa	0.5		
흡입유량	L/min(ANR)	6	27	63
도달진공압력	kPa	-87	-92	
공기소비유량	L/min(ANR)	13	44	100
질량	g	80		140

표시기호

· BCV(표준)

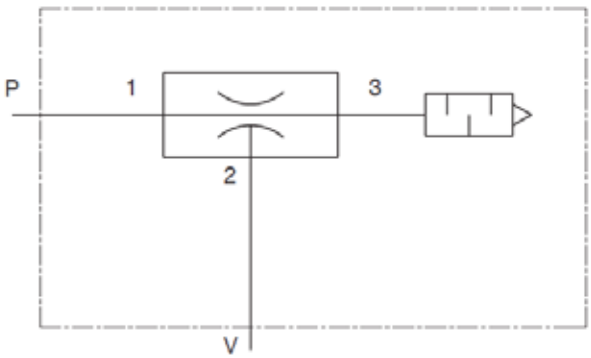

구조도

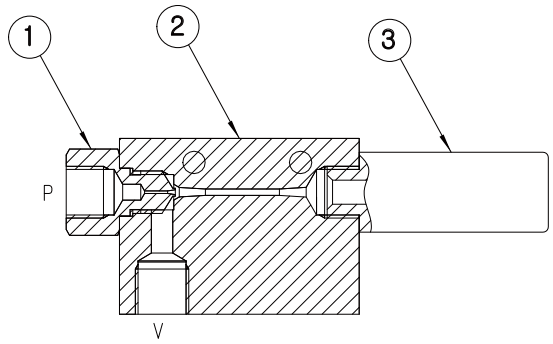

· 주요부품

NO	부품명칭	재질
1	공급구	황동
2	본체	알루미늄
3	사이렌서	POM, 펠트

05HS 성능 그래프

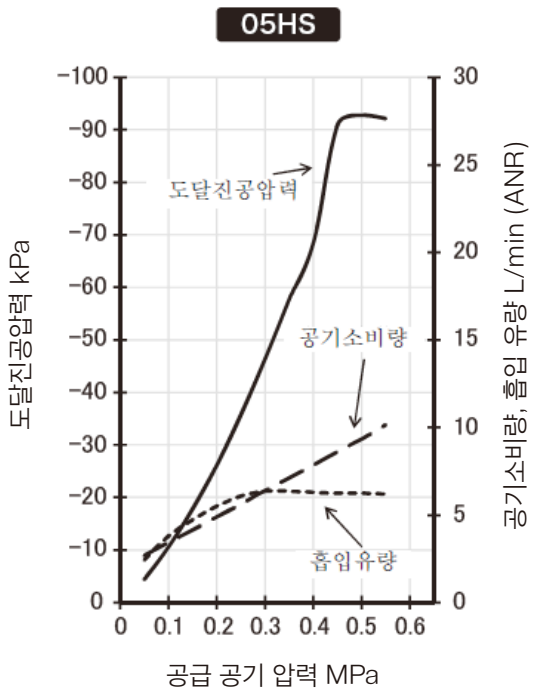

흡입유량 · 진공압력 특성

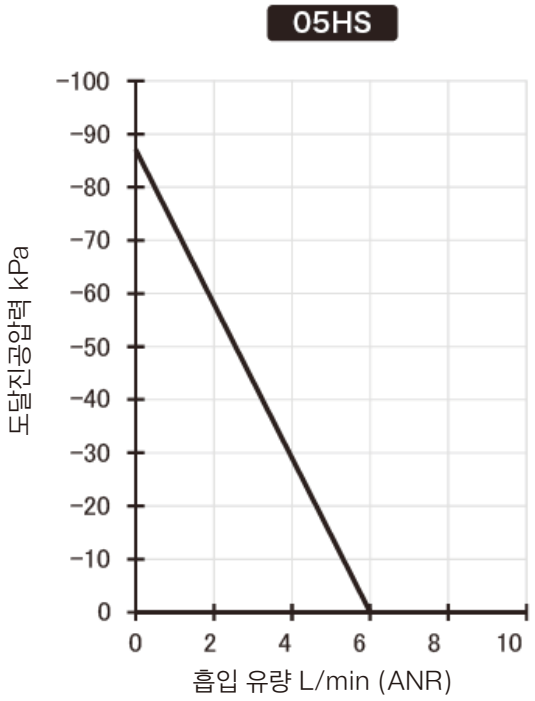

10HS 성능 그래프

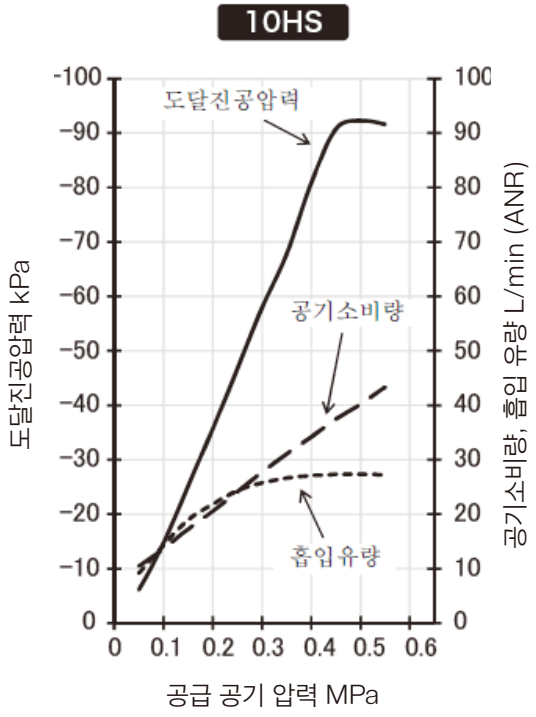

흡입유량 · 진공압력 특성

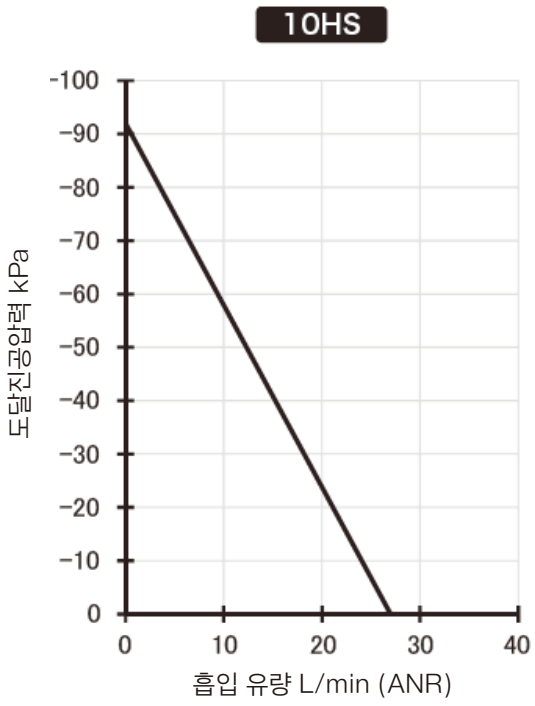

15HS 성능 그래프

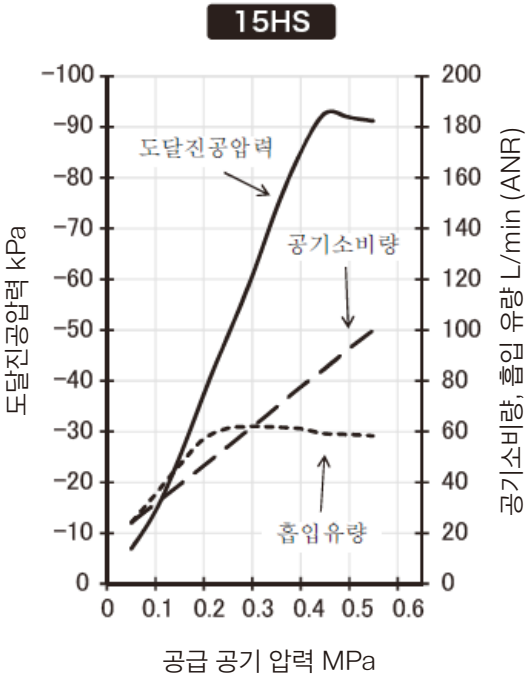

흡입유량 · 진공압력 특성

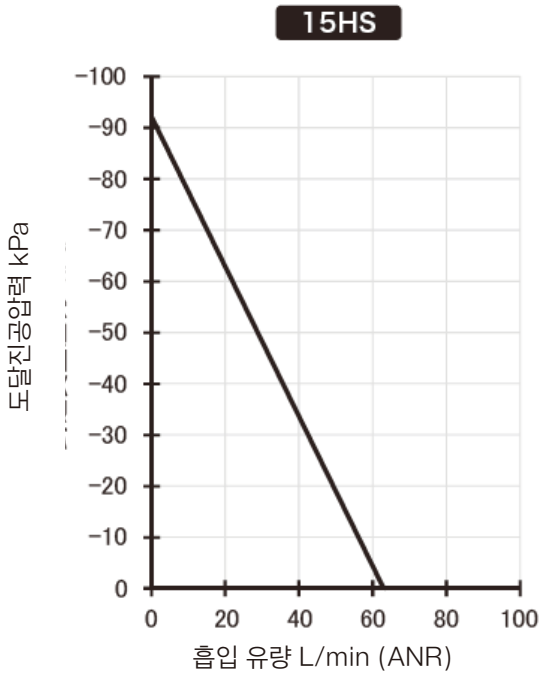

외형치수도

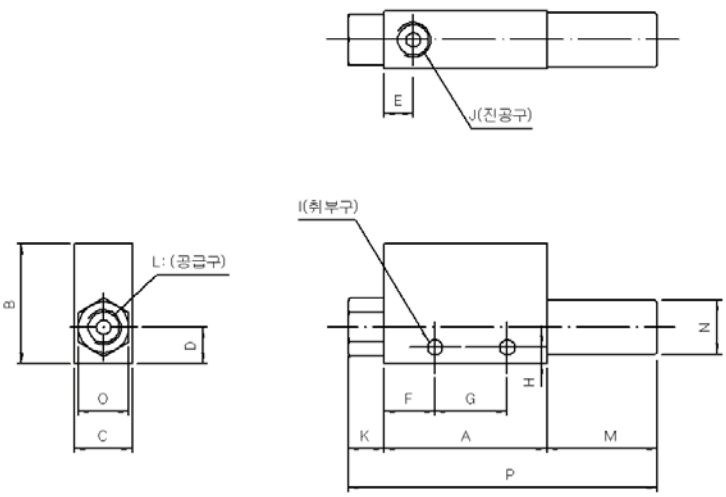

형식	A	B	C	D	E	F	G	H	I	J	K	L	M	N	O	P	사이렌서 취부나사
BCV-05	45	33	16	10	8	14	20	4.5	2-ø4.2	Rp1/8	10	Rp1/8	35.5	ø15	14	85.5	Rp1/8
BCV-10																	
BCV-15	63	35	20	11	10	20	25	5	2-ø4.5	Rp1/4	15	Rp1/4	35.5	ø15	17	113.5	Rp1/4

BCVZ Series

대배기량 컨범

- 큰 흡입유량

  최대 흡입 유량 877 L/min (노즐 4개, 공급압 0.55MPa의 경우)
  통기성이 있는 워크, 중량물의 흡착에 최적

- 다단노즐 (유량 다단형 진공 노즐을 탑재)

  1~4개의 노즐 개수 선택 가능
  폭 넓은 흡입 범위에 대응

- 압력센서 취부 가능한 포트(Rp 1/8) 표준 장비

  반송시의 진공도 확인 가능

- 저소음 (60dB)

  노즐 1개, 진공구 닫힌 상태, 0.55MPa의 경우

형식번호

BCVZ - ① 1 - ② S ③ S ④ R

① 노즐 개수	
1	Ø1.5 x 1
2	Ø1.5 x 2
3	Ø1.5 x 3
4	Ø1.5 x 4

② 압력 센서	
Z	센서 없음
S	MPS-V60DL-R1 (부속품)

③ 사이렌서	
Z	없음
S	있음

④ 포트나사 사양	
R	Rp
N	NPS
G	G

보수부품 형식번호

사이렌서 유닛
(취부나사 첨부)
CVZ-SU

사이렌서 엘리먼트

CVZ-SE

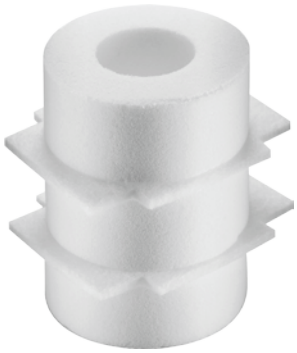

압력센서

MPS-V60DL-R1

사양

형식	단위	BCVZ-1	BCVZ-2	BCVZ-3	BCVZ-4
사용 유체	-	무급유 압축공기			
사용 환경 온도	℃	0 ~ 50 (단, 동결이 없을 것)			
사용 압력 범위	MPa	0.15 ~ 0.6			
질량(사이렌서 포함)	g	730	737	901	908
사이렌서 질량	g	102			
추천 전자밸브 유효 단면적	mm^2	7 이상	12 이상	18 이상	25 이상

진공성능

형식		단위	BCVZ-1		BCVZ-2		BCVZ-3		BCVZ-4	
공급 압력		MPa	0.45	0.55	0.45	0.55	0.45	0.55	0.45	0.55
도달 진공 압력		(-)kPa	70	90	70	90	70	90	68	88
흡입 유량		L/min(ANR)	323	356	557	604	699	768	792	877
공기 소비량		L/min(ANR)	104	126	201	239	302	359	400	465
배기음량	(진공구 막힘)	dB(A)	69	60	73	67	71	67	70	65
	(진공구 개방)	dB(A)	82	84	83	85	86	87	85	87

센서특징

- 단추 전지 사양, 배선 불필요
- 반송시 진공확인가능
- 압력 측정
- 백 라이트 탑재

* 그 외의 센서에 대해서는 문의를 부탁드립니다.

센서사양

MPS-V60DL-R1					
사용유체	-	공기(진공), 비부식성 가스, 불연성 가스	분해능	kPa	1
정격 압력 범위	kPa	0 ~ -101	배터리	-	CR2032 구형 리튬 이온 전지
설정 압력 범위	kPa	10 ~ -101	반복정도		±1%F.S.±1digit
디스플레이	표시시간	SET 버튼을 누른 후 60초간 표시	표시행수		3 1/2행 LCD(백라이트 포함)
	백라이트 기능	있음	표시정도		±2%F.S.±1digit (주위온도:25±3℃의 경우)
	배터리 수명	약 1년 (1일 5회 표시의 경우)	압력 포트		R1/8, M5(암나사)
	배터리 전력 저하 표시	있음	질량	g	약 40

구조도

· 주요부품

NO	명칭	재질
1	플레이트	알루미늄
2	본체1	수지
3	플러그	알루미늄
4	본체2	수지
5	공급 플레이트	알루미늄
6	사이렌서	수지
7	소음재	PVF
8	노즐1	알루미늄

NO	명칭	재질
9	노즐2	알루미늄
10	노즐3	알루미늄
11	노즐4	알루미늄
12	역지변	NBR
13	가스켓1	NBR
14	가스켓2	NBR
15	나사 플러그	탄소강

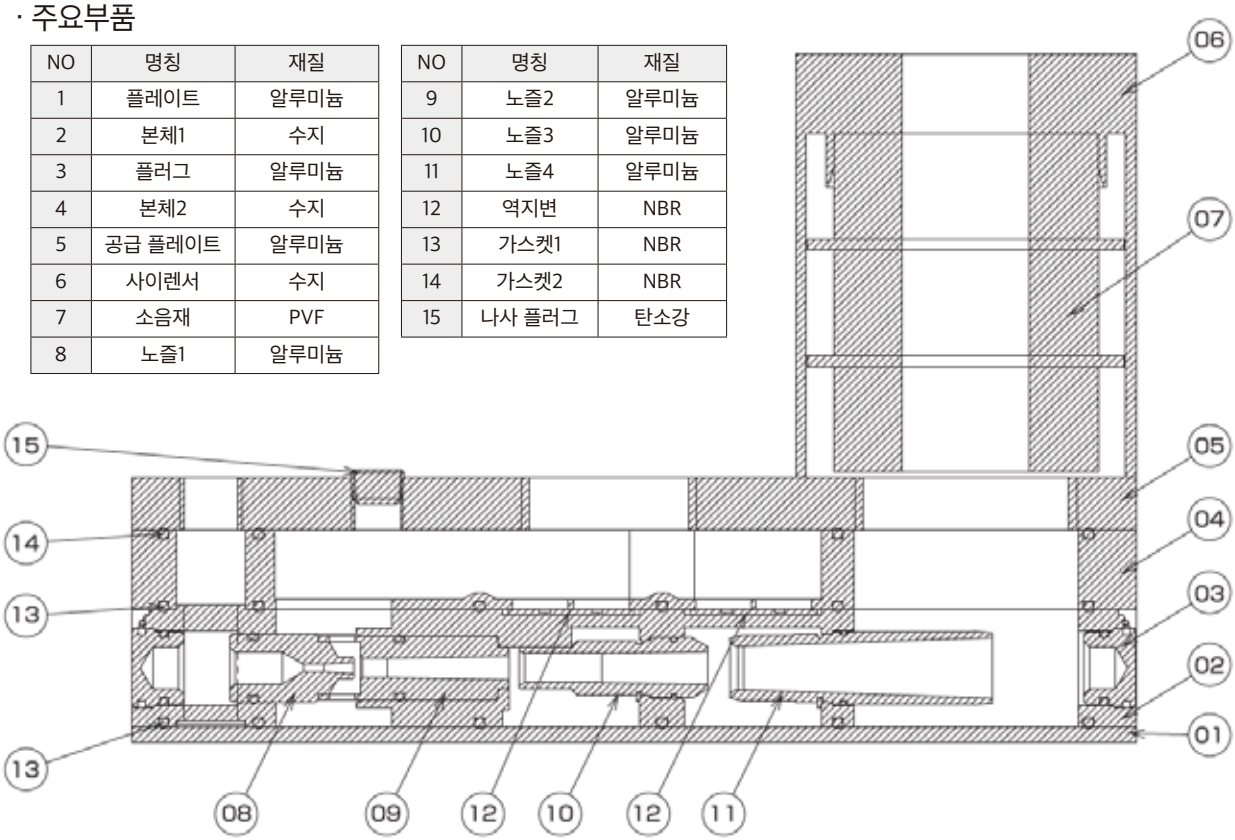

표시기호

· BCVZ-1

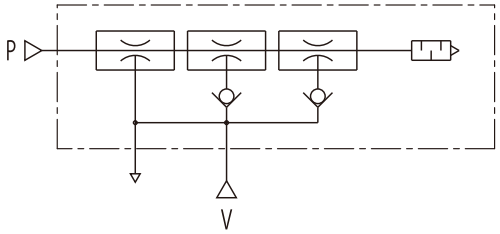

· BCVZ-2

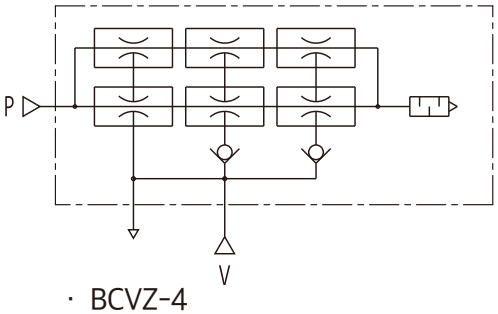

· BCVZ-3

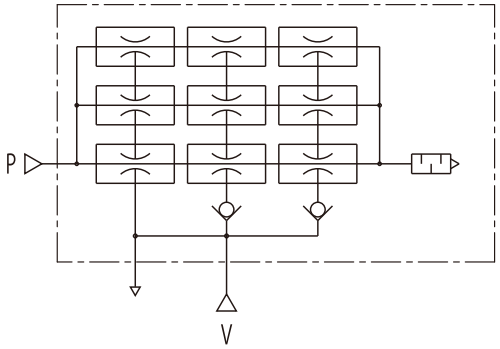

· BCVZ-4

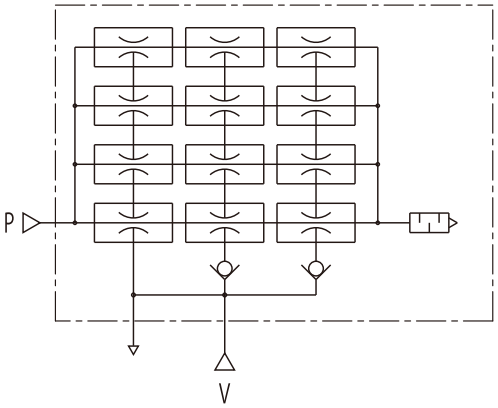

성능곡선 도달진공압력-흡입유량-공기소비유량 특성

BCVZ-1

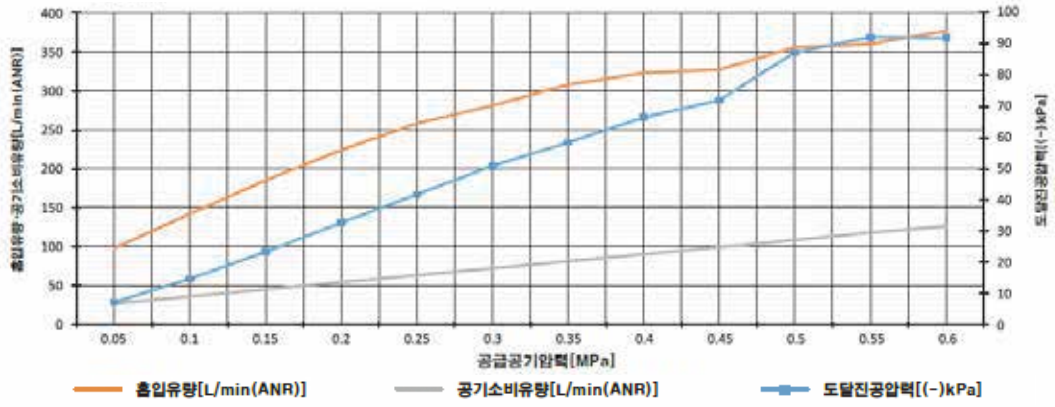

BCVZ-2

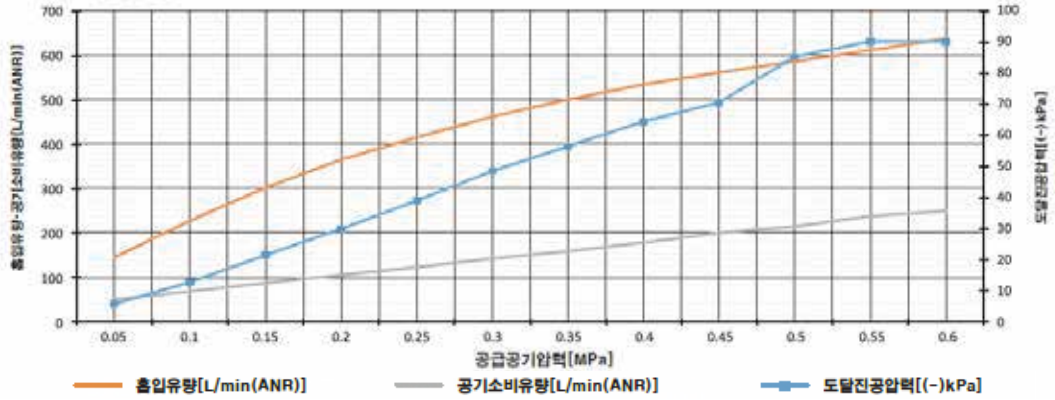

BCVZ-3

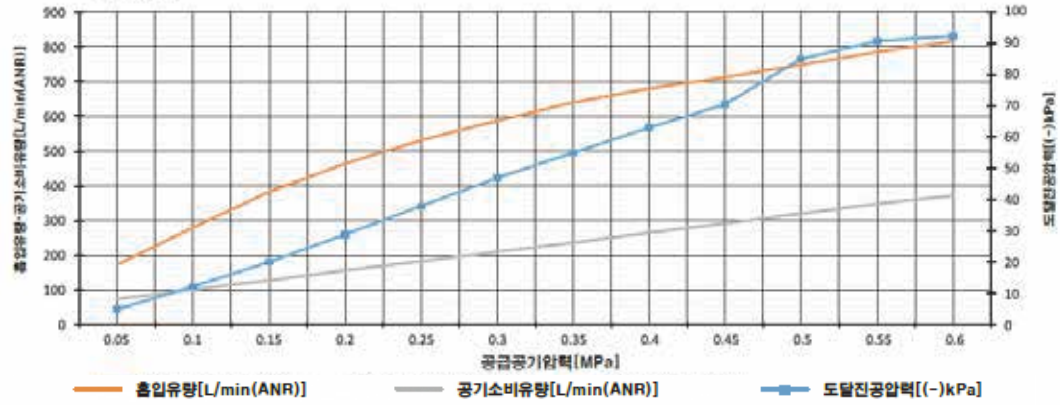

BCVZ-4

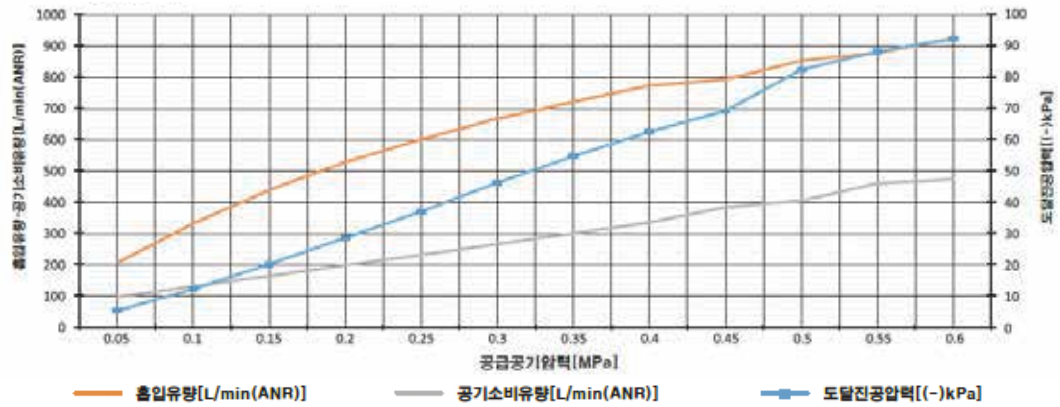

성능곡선 흡입유량-도달진공압력 특성

BCVZ-1

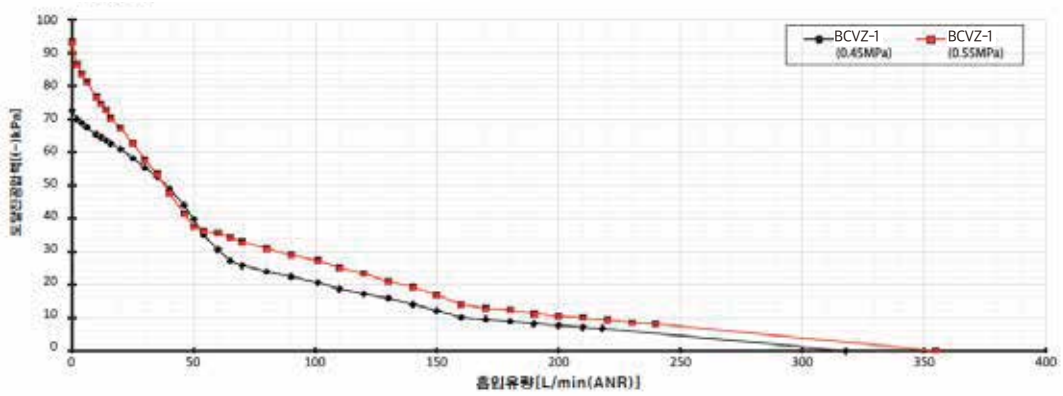

BCVZ-2

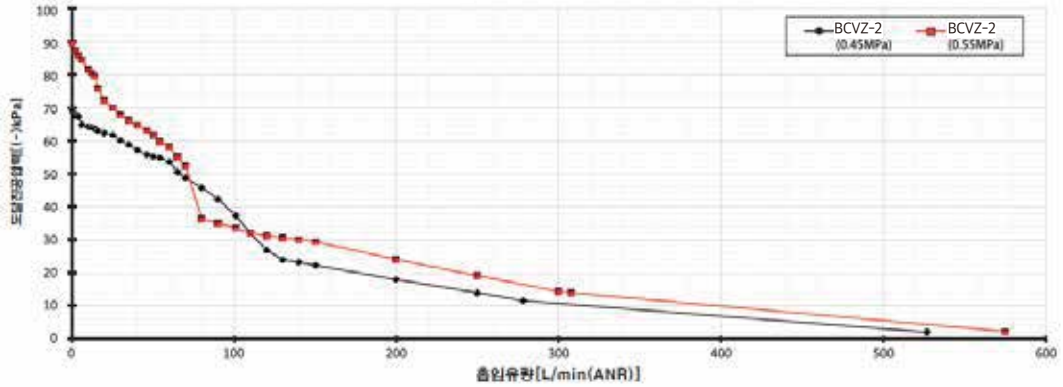

BCVZ-3

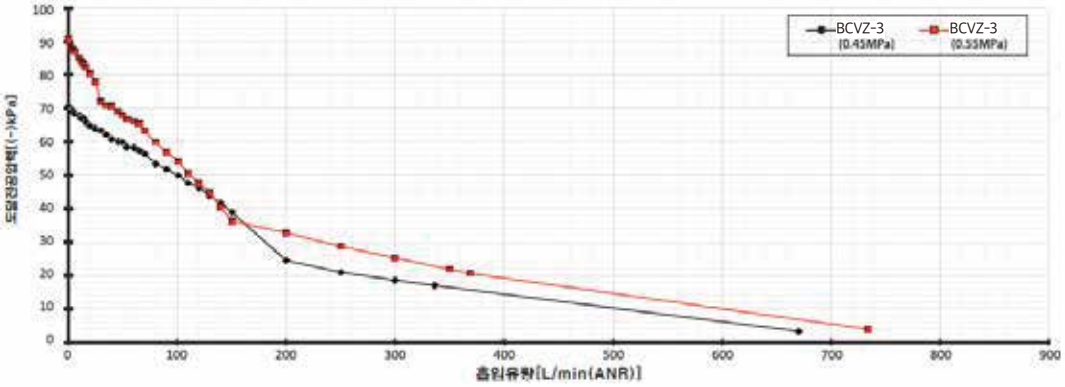

BCVZ-4

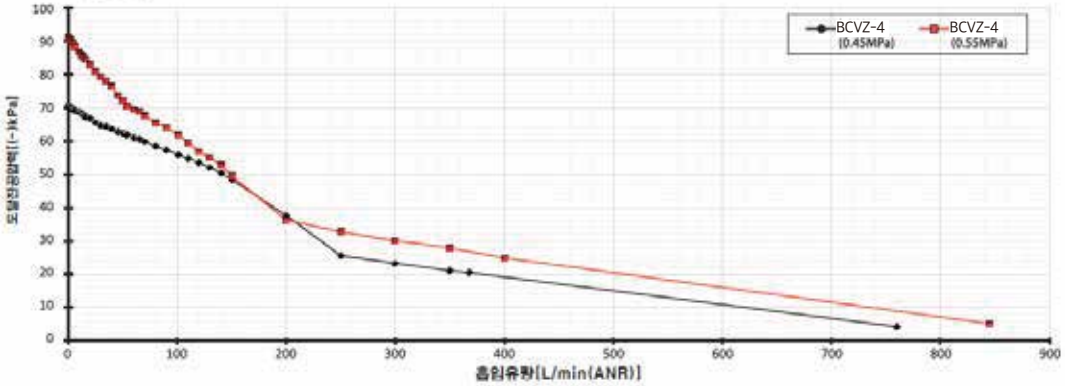

외형치수도

· BCVZ - 1, 2

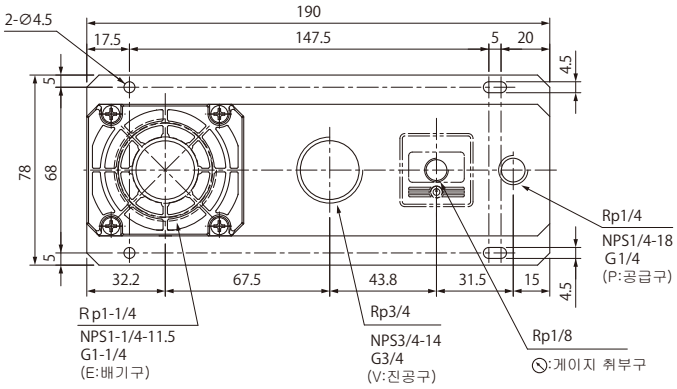

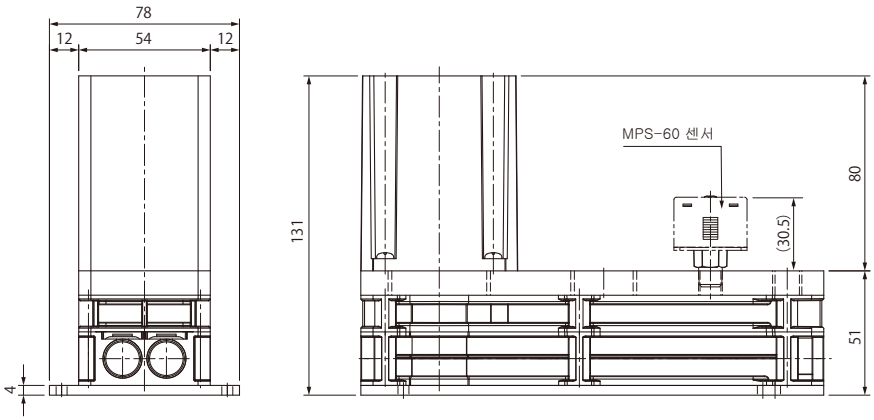

· BCVZ - 3, 4

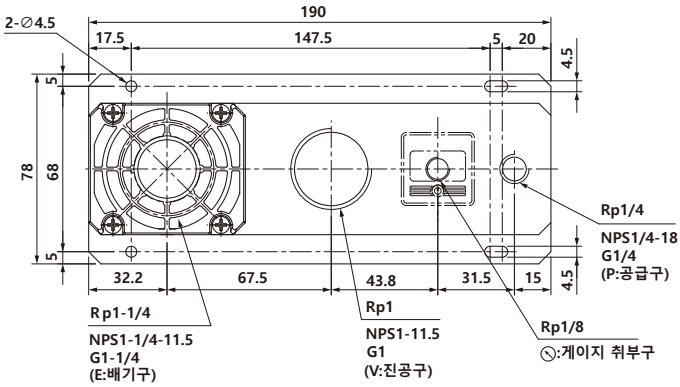

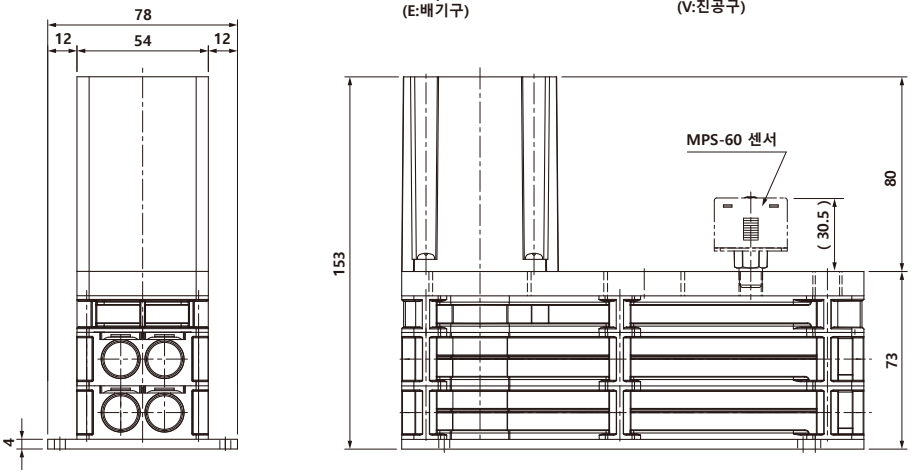

BMC22 Series

진공 이젝터 유닛

- 경량 · 컴팩트

  폭 20mm의 수지 바디 채용과 소형 전자밸브를 탑재하여 경량화를 실현

- 압력 센서 · 노즐경이 선택 가능

  에너지 절감 회로내장 센서(MVS-201)등 사용목적에 맞추어 압력 센서를 선택가능. 노즐경 Ø0.5, 0.7, 1.0에 압력형, 유량형 등 사용목적에 맞추어 압력, 유량의 선택 가능

- 매니폴드 가능

  8연조까지 매니폴드화 가능

형식번호

싱글의 경우는 무기호

	①	②	③	④	⑤	⑥	⑦	⑧	⑨	⑩	⑪	⑫	⑬	⑭
BMC22	S	05	H	S	ABS	LC	4	B	L	R	3	1	2	L

①본체 타입	
S	싱글 타입
M	매니폴드 타입

②노즐경	
05	Ø 0.5
07	Ø 0.7
10	Ø 1.0

③도달진공압력	
H	−87kPa(압력형)
L	−53kPa(유량형)

④정격압력	
S	0.5MPa
R	0.35MPa

주) ②③④조합표

②	③	④ S	④ R
05	H	○	○
	L	○	×
07	H	○	○
	L	○	×
10	H	○	○
	L	×	×

⑤압력센서	탑재 센서	압력	표시	스위치 출력	아날로그 출력	입력사양
ABS	MVS-030AB	진공	LED	NPN1점	없음	없음
ABP	MVS-030AB	진공	LED	PNP1점	없음	없음
VG	MPS-V23	진공	디지털	NPN2점	DC1~5V	없음
VGP	MPS-V23	진공	디지털	PNP2점	DC1~5V	없음
21	MVS-201	연성압	디지털	NPN1점	없음	싱크
21P	MVS-201	연성압	디지털	PNP1점	없음	싱크
Z	센서없음	–	–	–	–	–

⑥본체 타입	
L	체크 밸브 없음
LC	체크 밸브 포함

⑦전자밸브 전압	
4	DC24V

⑧공급공기 유로 상태	
A	상시개
B	상시폐
W	자기유지(주1)

주 1)자기유지 전자밸브를 선택한 경우 압력 센서 의 에너지 절감 기능은 사용할 수 없습니다.

⑨전자밸브 배선 방법	
L	리드선 첨부 커넥터

⑩포트 사이즈	
R	Rc1/8(표준)
N	NPT1/8 ★
G	G1/8 ★

주)★표시는 오더 메이드

⑪연조수(매니폴드인 경우만 해당)			
1	1연조 ★	5	5연조
2	2연조	6	6연조 ★
3	3연조	7	7연조 ★
4	4연조	8	8연조 ★

주)★표시는 오더 메이드

⑫블록 플레이트 수(매니폴드인 경우만 해당)			
0	없음	4	4대
1	1대	5	5대 ★
2	2대	6	6대 ★
3	3대	7	7대 ★

주)★표시는 오더 메이드

⑬탑재 유닛 본체 대수(매니폴드인 경우만 해당)			
1	1대 ★	5	5대
2	2대	6	6대 ★
3	3대	7	7대 ★
4	4대	8	8대 ★

주)★표시는 오더 메이드

⑭세트 방향(매니폴드의 경우만 해당)	
R	우측 막힘
L	좌측 막힘
무기호	⑪⑬이 동수인 경우

주)흡입구(진공 포트)를 앞으로 했을 때 유닛 본체가 좌측 매움 · 우측 매움이 됩니다.

보수부품 형식 번호

- 전자밸브(가스켓 · 취부나사 포함)
  진공발생용 및 진공파괴용 공용
  CVS10-DP-L
- 자기유지형 전자밸브(가스켓 · 취부나사 포함)
  CVS13-DP-L
- 매니폴드 베이스

MC2－M ① 1 ② R

1.매니폴드 연조수			
1	1연조 ★	5	5연조
2	2연조	6	6연조 ★
3	3연조	7	7연조 ★
4	4연조	8	8연조 ★

* 취부나사, 플러그 포함

2.공급 포트 형상	
R	Rc1/8
N	1/8-27 NPT★
G	G1/8 ★

주)★표시는 오더 메이드

- 사이렌서 (취부 금구 포함)
  MC2－S
- 매니폴드용 블록 플레이트 (취부 나사 포함)
  MC2-MM
- 싱글 고정용 브라켓 (취부 나사 포함)
  MC2-B
- 압력 센서 (O링, 취부나사 포함)

MVS-030AB-MC22
MVS-030ABP-MC22
MPS-V23C-NGA-MC22
MPS-V23C-PGA-MC22
MVS-201-MC22-A(상시개)
MVS-201-MC22-B(상시폐)
MVS-201-MC22-W(자기유지)
MVS-201P-MC22-A(상시개)
MVS-201P-MC22-B(상시폐)
MVS-201P-MC22-W(자기유지)

- 센서 플러그
  MC2－Z
- 필터

MC2－ E

E	엘리먼트
F	필터 키트(엘리먼트 포함)

사양

		단위	BMC22 □－05			BMC22 □－07			BMC22 □－10	
			HS	LS	HR	HS	LS	HR	HS	HR
사용유체			무급유 압축 공기							
주위 온도		℃	0 ~ 50(단, 동결이 없을 것)							
사용압력 범위		MPa	0.2 ~ 0.5							
진공 파괴 유량		ℓ/min(ANR)	50							
공급공기 유로 상태			상시개·상시폐·자기유지							
필터 평균 기공		μm	37							
노즐경		ø mm	0.5			0.7			1.0	
정격압력		MPa	0.5		0.35	0.5		0.35	0.5	0.35
흡입유량		ℓ/min(ANR)	6	11	4	11	21	9	20	15
도달 진공 압력		kPa	－87	－53	－87	－87	－53	－87	－87	－87
공기 소비 유량		ℓ/min(ANR)	10			22.5			48	
질량	L/LC 싱글 타입	g	117							

전자밸브 사양

항목	단위	CVS10-DP-L	CVS13-DP-L
공급공기 유로상태		상시개 · 상시폐	자기유지
정격전압	V	DC24	
허용전압변동	%	±10	
소비전력	W	1	
절연 클래스		B종 상당	
수동조작		Non-Lock 방식	
표시 · 서지킬러		LED · 다이오드	
배선		리드선 부착 커넥터(300mm)	

압력센서 사양

	단위	MVS-030	MPS-V23	MVS-201
사용유체		공기		
정격 압력 범위	kPa	0 ~ -101	0 ~ -101	500 ~ -101
설정 압력 범위	kPa	-2.7 ~ -101.2	10 ~ -101.3	500 ~ -101
주위 온도	℃	0 ~ 50(동결 없을 것)		
출력		스위치 출력	스위치 출력 / 아날로그 출력	스위치 출력 / 입력
표시		LED	디지털	디지털
사용전압	V	DC12~24±10% 리플(Vp-p)10%이하		DC24±10% 리플(Vp-p)5%이하 (주)

주)MVS-201센서는 진공발생제어용 전자밸브 및 진공파괴 제어용 전자밸브에 대하여 상시개접점(A)으로 되어 있습니다.
상시폐접점(B)으로 사용하실 경우는 취급설명서를 읽으신 후 상시폐접점으로 절환하여 사용하십시요.
주)전자밸브 구동전압에 맞추어 주십시요.

표시기호

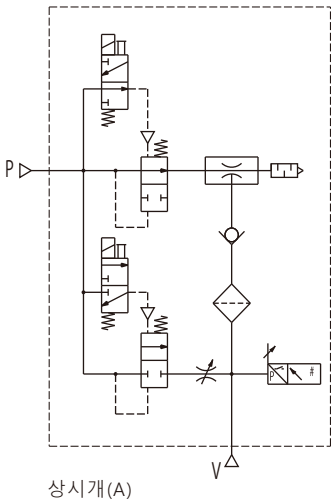

상시개(A)

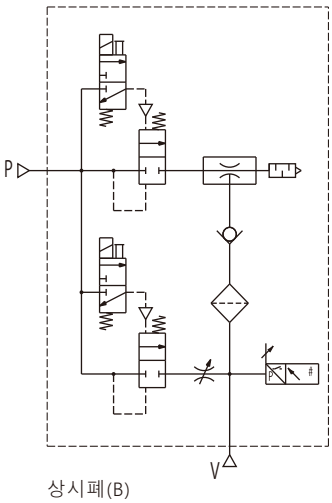

상시폐(B)

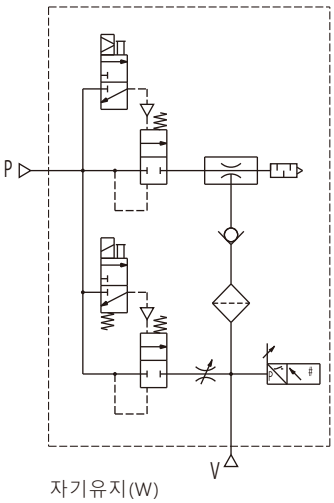

자기유지(W)

※센서, 체크 밸브 포함

구조도

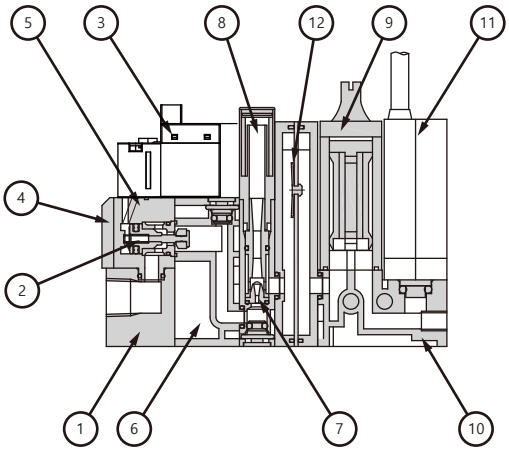

주요부품

품번	부품명칭	재질
1	공급 베이스	알루미늄
2	포펫 밸브	알루미늄, NBR, SUS, FKM
3	파일럿용 전자밸브	—
4	커버	알루미늄
5	밸브 블록	PA, NBR
6	스페이서 블록	PA, NBR
7	노즐 킷	알루미늄, NBR
8	사이렌서	SUS, PA, PVF
9	필터Ass'y	—
10	진공구 베이스	PA, 알루미늄, NBR
11	압력 센서	—
12	체크 밸브	PA, 알루미늄, NBR

성능곡선

도달진공압력특성

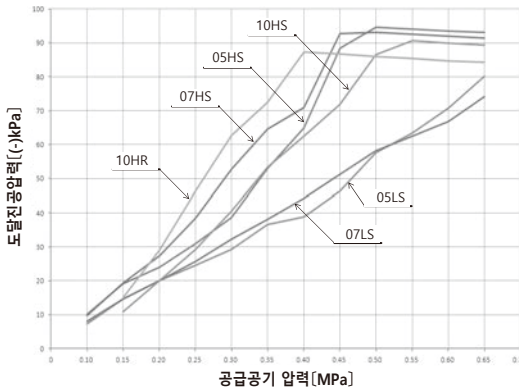

공기소비유량 특성

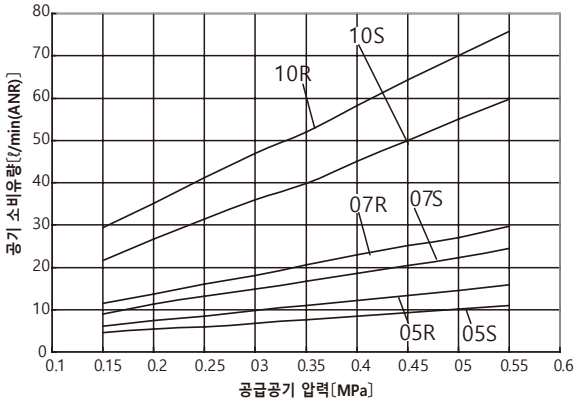

흡입유량 · 진공압력특성

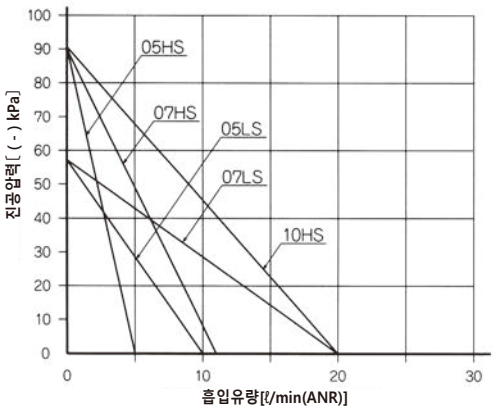

최대흡입유량 특성

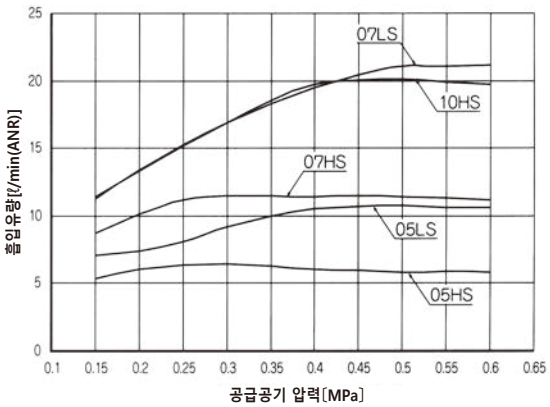

외형 치수도

(mm)

싱글 타입
체크 밸브 없음

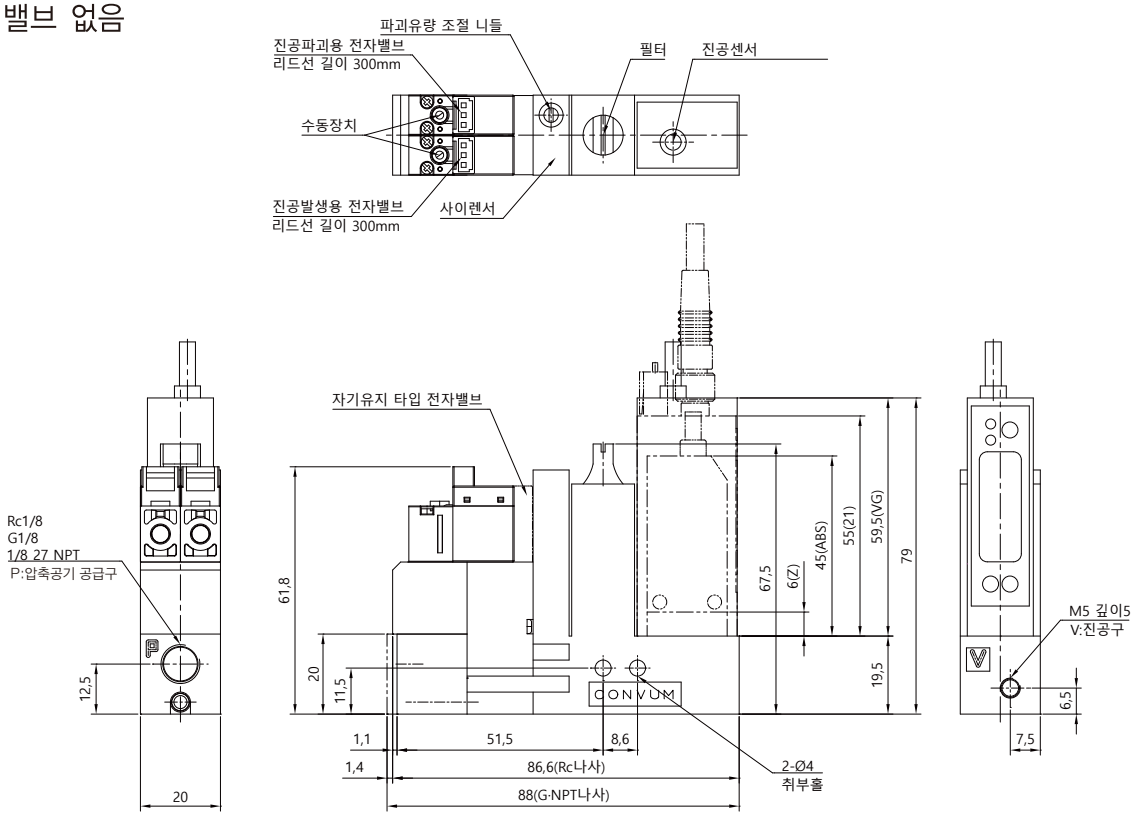

체크 밸브 부착

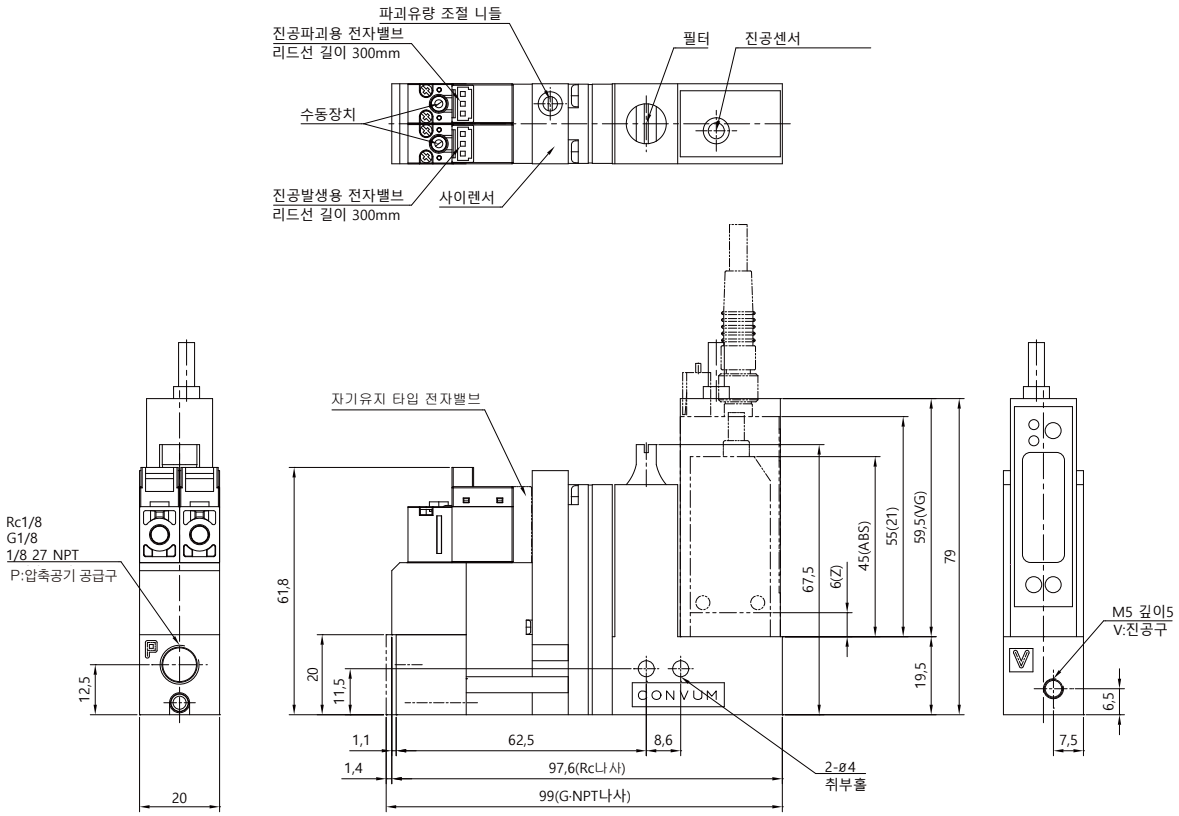

매니폴드 타입
체크 밸브 없음

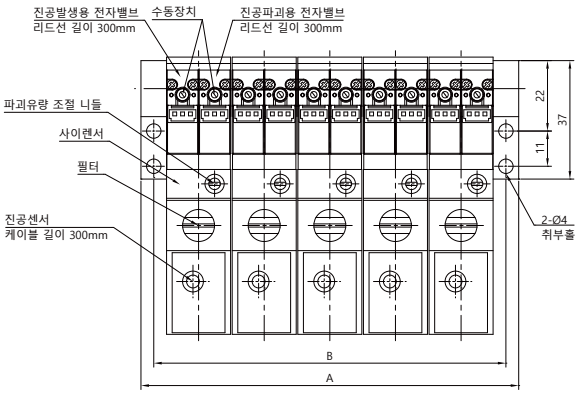

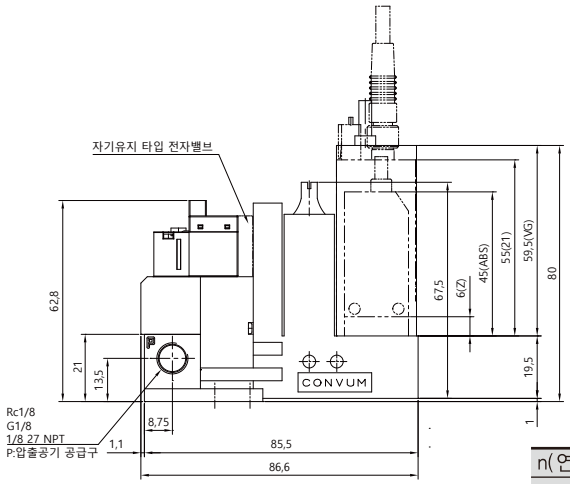

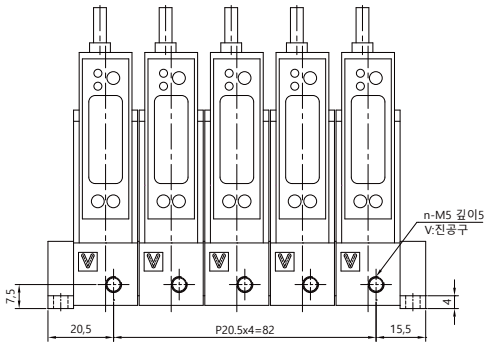

n(연조)	1	2	3	4	5	6	7	8
A	36	56.5	77	97.5	118	138.5	159	179.5
B	28	48.5	69	89.5	110	130.5	151	171.5

체크 밸브 부착

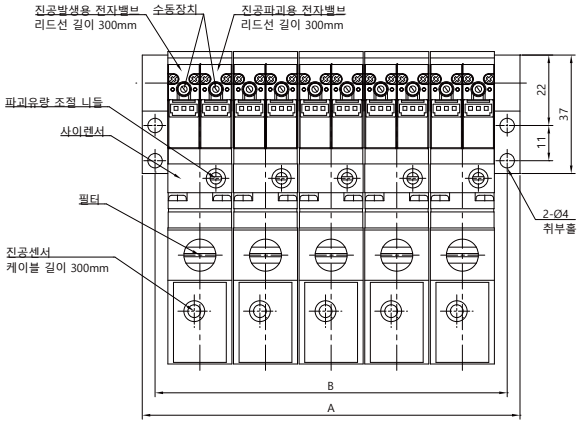

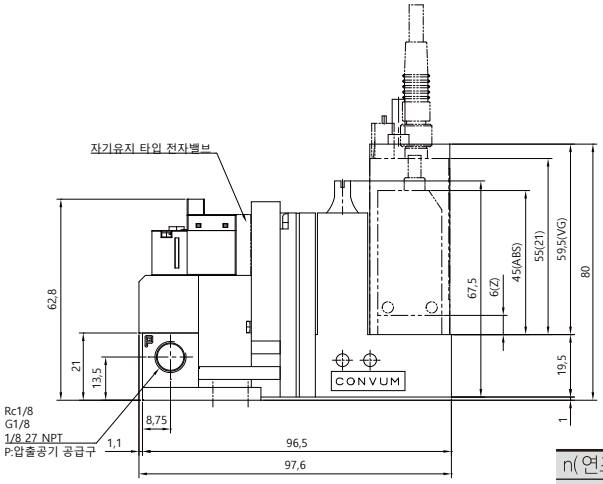

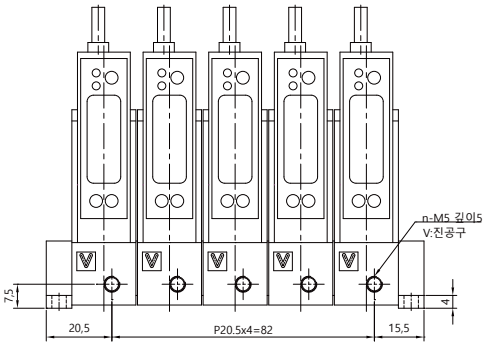

n(연조)	1	2	3	4	5	6	7	8
A	36	56.5	77	97.5	118	138.5	159	179.5
B	28	48.5	69	89.5	110	130.5	151	171.5

BMC22 Series

2차전지 대응 진공 이젝터 유닛

- 2차 전지 대응품

  내·외부 부품 재질 동, 아연 미포함(볼트, NUT 류 제외)

- 컴팩트

  폭 20mm 수지 바디의 채용과 소형 전자밸브를 탑재해 경량화를 실현

- 압력 센서 선택 가능

  에너지 절약 회로 내장 센서(MVS-201)이외에 사용 목적에 맞추어 압력센서 선택가능

형식번호

①	②	③	④	⑤	⑥	⑦	⑧	⑨	⑩	
BMC22 S	10	H	S	ABS	LC	4	B	L	R	- SUS

① 본체 타입	
S	싱글타입

② 노즐 타입	
10	Ø1.0

③ 도달 진공 압력	
H	−87kPa (압력형)

④정격압력	
S	0.5MPa

⑤ 압력 센서				
		압력	표시	출력
ABS	MVS-030AB	진공	LED	스위치 출력
VG	MPS-V23	진공	디지털	스위치 출력
21	MVS-201	연성압	디지털	스위치 출력, 입력
Z	센서 없음	—	—	—

⑥ 본체타입	
LC	체크밸브 포함

⑦ 전자 밸브 전압	
4	DC24V

⑩ 포트사이즈	
R	Rc 1/8(표준)
N	NPT 1/8 ★
G	G 1/8 ★

주) ★표시는 오더 메이드

⑨ 전자 밸브 배선 방법	
L	리드선첨부 커넥터

⑧공급공기 유로상태	
B	상시폐

보수부품 형식번호

- 전자 밸브 (가스킷 · 취부나사 포함)

  진공 발생용 및 진공 파괴용 공용

  CVS10-M-L-D4-S

- 필터

  MC2 – E

E	엘리먼트
F	필터 키트(엘리먼트 부착)

- **압력 스위치(O링, 취부나사 포함)**

  MVS-030AB-MC22
  MPS-V23C-NGA-MC22
  MVS-201-MC22-B

- 센서 플러그

  MC2–Z

- 사이렌서(취부금구 포함)

  MC2–S

- 싱글 고정용 브라킷(취부나사 포함)

  MC2–B

사양

항목		단위	BMC22S-10
			HS
사용 유체			무급유 압축공기
주위 온도		℃	0~50 (단, 무동결)
사용 압력 범위		MPa	0.2 ~0.5
진공파괴유량		ℓ /min (ANR)	50
공급공기 유로상태			상시폐
필터평균기공		μm	37
노즐경		Ø mm	1.0
정격압력		MPa	0.5
흡입유량		ℓ /min (ANR)	20
도달진공압력		kPa	–87
공기소비유량		ℓ /min (ANR)	48
질량	LC 싱글타입	g	117

전자밸브 사양

항목	단위	CVS10-M-L-D4-S
공급공기 유로상태		상시폐
정격전압	V	DC24
허용 전압 변동	%	± 10
소비 전력	W	1
절연 클래스		B종 상당
수동 조작		Non-Lock 방식
표시 · 서지킬러		LED, 다이오드
배선		리드선 부착 커넥터 (300mm)

사양

	단위	MVS – 030	MPS – V23	MVS – 201
사용유체		공기		
정격 압력 범위	kPa	0 ~ –101	0 ~ –101	500 ~ –101
설정 압력 범위	kPa	-2.7 ~ –101.2	10 ~ –101.3	500 ~ –101
주위 온도	℃	0 ~ 50(동결 없을 것)		
출력		스위치 출력	스위치 출력 / 아날로그 출력	스위치 출력 / 입력
표시		LED	디지털	디지털
사용전압	V	DC12~24±10% 리플(Vp-p)10%이하		DC24±10% 리플(Vp - p)5%이하(주)

주)MVS – 201센서는 진공발생제어용 전자밸브 및 진공파괴 제어용 전자밸브에 대하여 상시개접점(A)으로 되어 있습니다.
상시폐점점(B)으로 사용하실 경우는 취급설명서를 읽으신 후 상시폐접점으로 절환하여 사용하십시요.
주)전자밸브 구동전압에 맞추어 주십시요.

표시기호

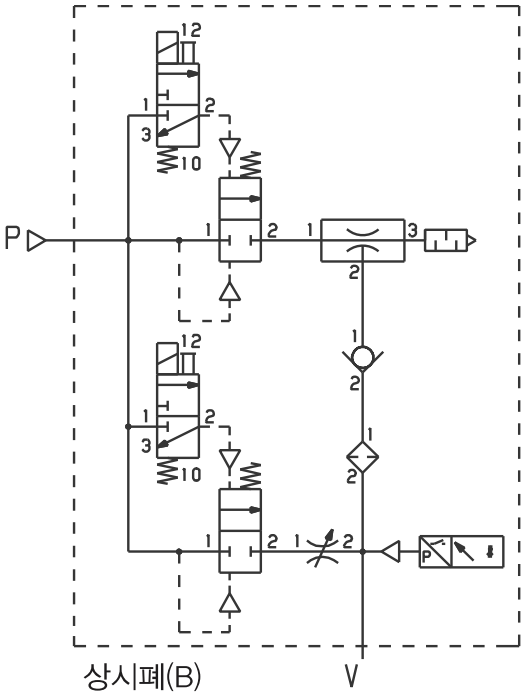

※센서, 체크밸브 부착

보수부품 형식번호

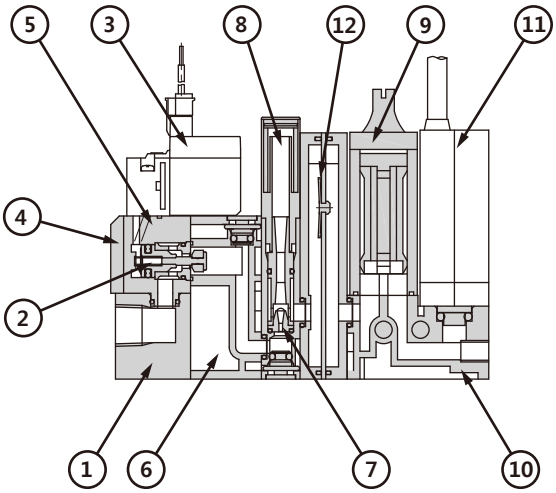

주요 부품

부번	부품 명칭	재질
1	에어공급베이스	SUS
2	포펫밸브	NBR, SUS, FKM
3	파일럿용 전자밸브	—
4	커버	SUS
5	밸브 블록	PA, NBR
6	스페이서 블록	PA, NBR
7	노즐 킷	SUS,NBR
8	사이렌서	SUS, PA, PVF
9	필터 Ass'y	—
10	진공구 베이스	PA, SUS, NBR
11	압력 센서	—
12	체크 밸브	PA, SUS, NBR

외형 치수도

체크밸브 부착

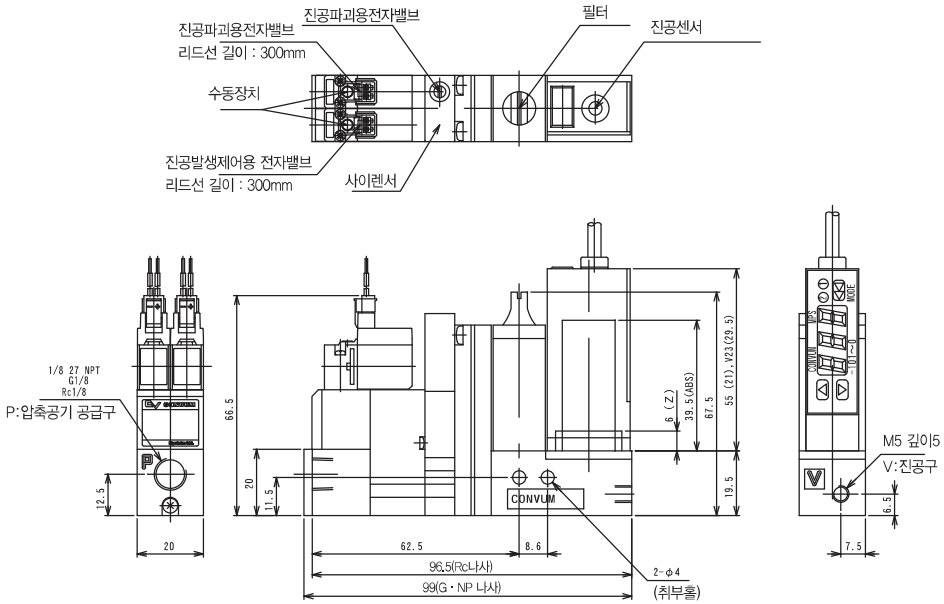

BMC42 Series

10mm폭 진공 이젝터 유닛

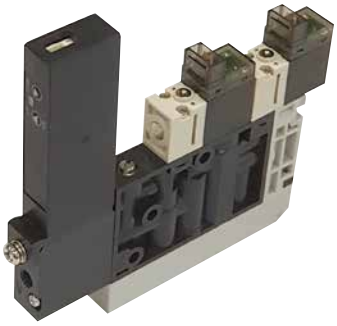

- 10mm 폭 · 경량

  폭 10mm의 수지 바디 채용으로 소형, 경량화를 실현

- 디지털 압력 센서 탑재 가능
- 매니폴드 가능

  8연조까지 매니폴드화 가능

형식번호

싱글인 경우는 무기호

	①	②	③	④	⑤	⑥	⑦	⑧	⑨	⑩	⑪
BMC42	S	05	H	S	V9	4	B	3	1	2	L

①본체 타입	
S	싱글타입
M	매니폴드 타입

②노즐	
05	ø 0.5
07	ø 0.7

③도달진공압력	
H	-87kPa(압력형)

④정격압력	
S	0.5MPa
R	0.38MPa

주②③④조합표

②	③	④	
		S	R
05	H	○	○
07	H	○	○

⑤압력센서						
	탑재센서	압력	표시	스위치출력	아날로그출력	입력사양
V9	MPS-9	진공	디지털	NPN1점	DC1~5V	없음
V9P	MPS-9	진공	디지털	PNP1 점	DC1~5V	없음
10	MPS-10	연성압	디지털	NPN1점	DC1~5V	싱크
10P	MPS-10	연성압	디지털	PNP1 점	DC1~5V	싱크
10PS	MPS-10	연성압	디지털	PNP1 점	DC1~5V	소스
ZZ	센서없음	-	-	-	-	-

⑥전자밸브 전압	
4	DC24V

⑪세트 방향(매니폴드인 경우만 해당)	
R	우측 막힘
L	좌측 막힘
무기호	⑧⑩이 같은 수인 경우

주)흡입구(진공 포트)를 앞으로 했을 때 유닛 본체가 좌측 메움 · 우측 메움이 됩니다.

⑩탑재 유닛 본체대수(매니폴드인 경우만 해당)			
1	1대	5	5대
2	2대	6	6대
3	3대	7	7대
4	4대	8	8대

⑨블록 플레이트 수(매니폴드인 경우만 해당)					
0	없음	3	3대	6	6대
1	1대	4	4대	7	7대
2	2대	5	5대		

⑧연조수(매니폴드인 경우만 해당)			
1	1연조 ★	5	5연조
2	2연조	6	6연조
3	3연조	7	7연조
4	4연조	8	8연조

주)★표시는 오더메이드

⑦공급 공기 유로 상태	
A	상시개
B	상시폐
W	자기보관유지(주1)

주1)자기유지 전자밸브를 선택한 경우 압력 센서의 에너지 절감 기능은 사용할 수 없습니다.
★매니폴드 9연조 이상은 문의 바랍니다.

보수부품 형식번호

- 전자밸브(가스켓 · 취부나사 포함)
  진공발생용 및 진공파괴용 공용
  CVS10-DP-L

- 자기유지형 전자밸브(가스켓 · 취부나사 포함)
  CVS13-DP-L

- 압력 센서(O링, 취부나사 포함)

MPS-V9-MC4
MPS-V9P-MC4
MPS-10-MC4-S(상시폐, 싱크 입력)
MPS-10-MC4-W(자기유지, 싱크 입력)
MPS-10P-MC4-S(상시폐, 싱크 입력)
MPS-10P-MC4-S-S(상시폐, 소스 입력)
MPS-10P-MC4-W(자기유지, 싱크 입력)
MPS-10P-MC4-W-S(자기유지, 소스 입력)

- 매니폴드 블록 플레이트
  MC4-MM

- 매니폴드 베이스

  MC4 - M 1

매니폴드 연조 수	
1	1연조 ★
2	2연조
3	3연조
4	4연조
5	5연조
6	6연조
7	7연조
8	8연조

* 취부나사, 플러그 포함
주)★표시는 오더 메이드

- 싱글용 베이스
  MC4-SB

사양

		단위	BMC42 □ 05		BMC42 □ 07	
			HS	HR	HS	HR
사용 유체			무급유 압축공기			
주위 온도		℃	0 ~ 60(단, 동결이 없을 것)			
사용 압력 범위		MPa	0.2 ~ 0.55			
진공 파괴 유량		ℓ/min(ANR)	10 (at : 0.5)			
공급공기 유로 상태			상시개 · 상시폐 · 자기유지			
노즐		ø mm	0.5		0.7	
정격 압력		MPa	0.5	0.38	0.5	0.38
흡입 유량		ℓ/min(ANR)	7	6	11	11
도달 진공 압력		kPa	− 85			
공기 소비 유량		ℓ/min(ANR)	10	11	21.5	22
질량	싱글(센서 없음)	g	57			

전자밸브 사양

항목	단위	CVS10-DP-L	CVS13-DP-L
공급공기 유로상태		상시개 · 상시폐	자기유지
정격전압	V	DC24	
허용전압변동	%	±10	
소비전력	W	1	
절연 클래스		B종 상당	
수동조작		Non-Lock 방식	
표시 · 서지킬러		LED · 다이오드	
배선		리드선 부착 커넥터(300mm)	

표시기호

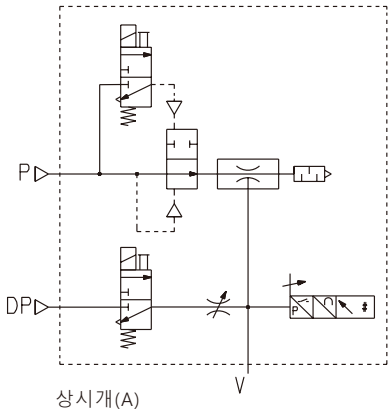

상시개(A)

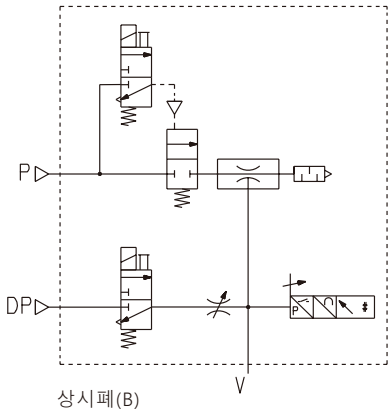

상시폐(B)

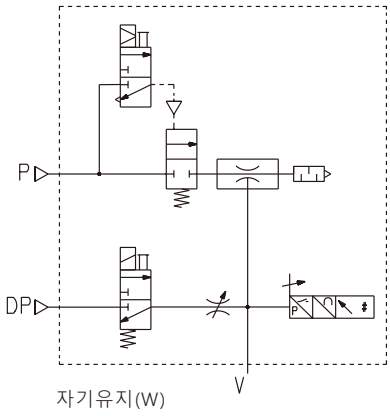

자기유지(W)

구조도

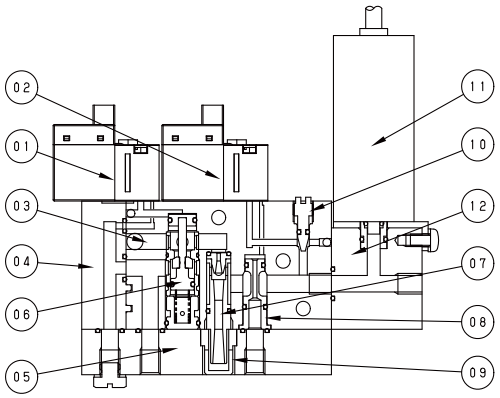

주요부품

부번	부품명칭	재질
1	진공발생제어용 전자밸브	—
2	진공파괴제어용 전자밸브	—
3	BMC42 본체	PA
4	사이드 플레이트	PA
5	S 베이스	알루미늄
6	포펫 밸브	SUS, 알루미늄, NBR, FKM
7	노즐 키트	알루미늄, NBR
8	교차마개	알루미늄, NBR
9	사이렌서	알루미늄
10	파괴유량 조절 니들	SUS, NBR
11	압력 센서	—
12	센서 베이스	알루미늄

성능곡선

도달진공압력 특성

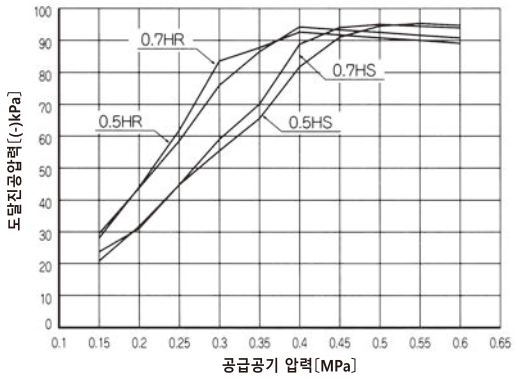

공기소비 유량특성

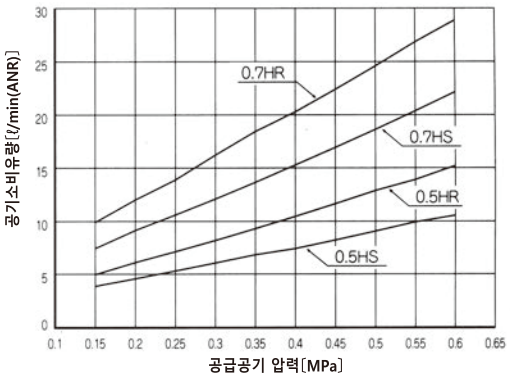

흡입유량 · 진공압력특성

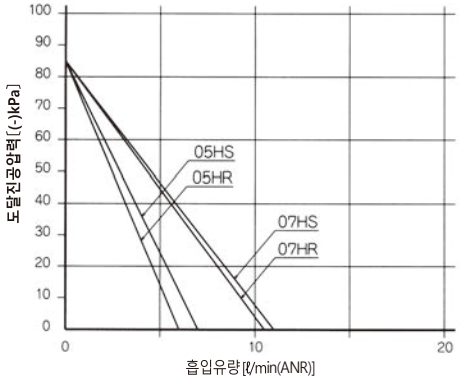

최대 흡입유량 특성

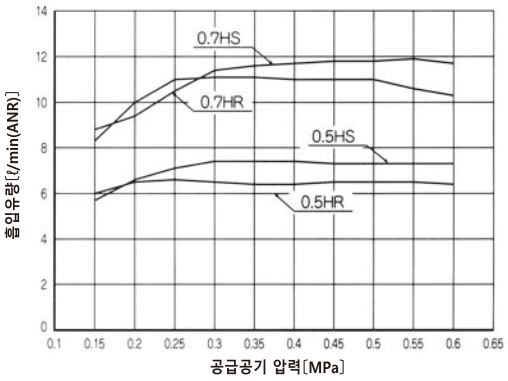

외형 치수도

(mm)

싱글 타입

센서 없음

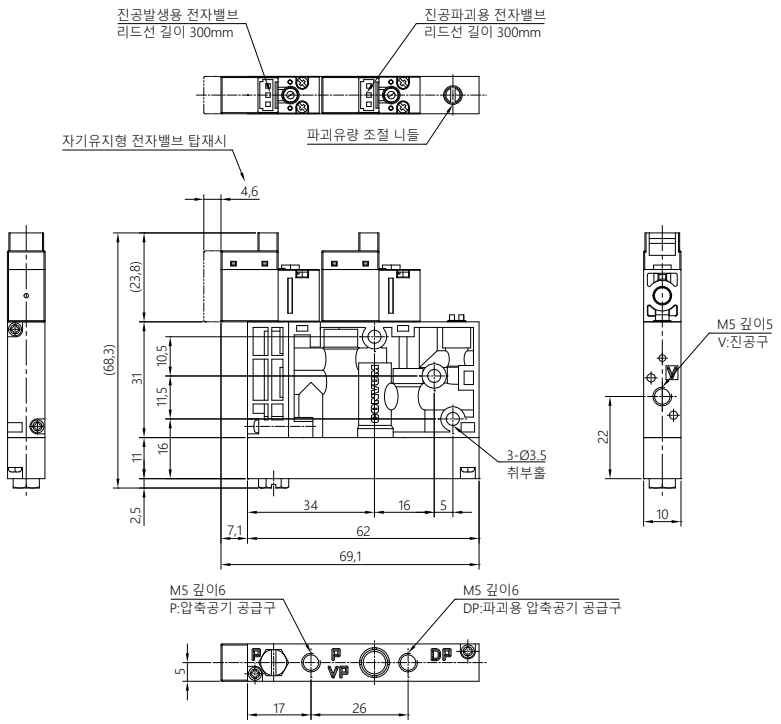

센서 부착

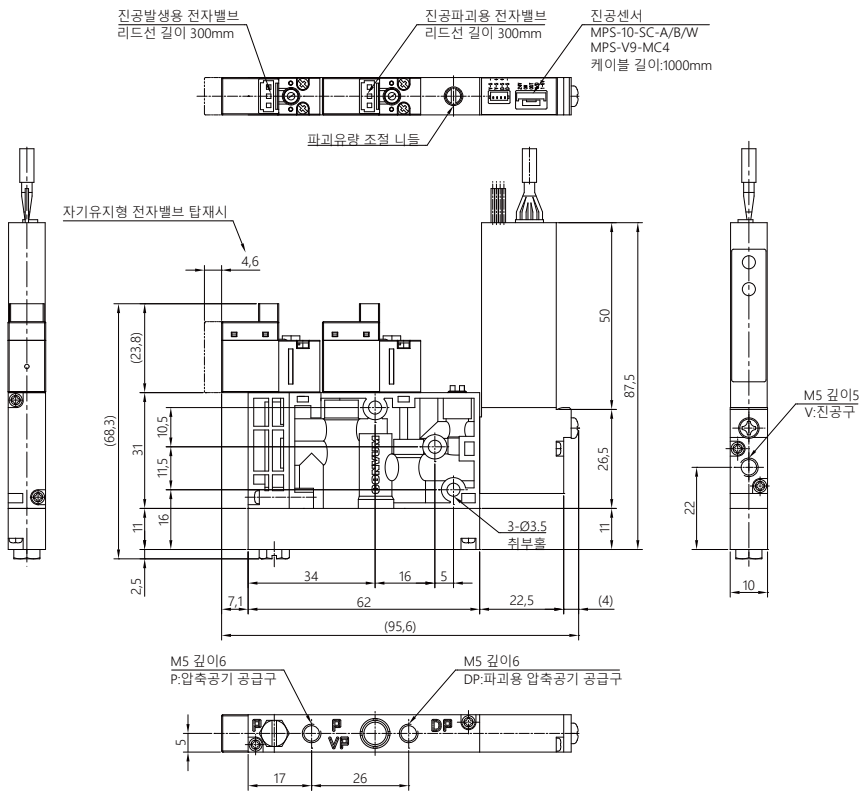

매니폴드 타입

(mm)

센서 부착

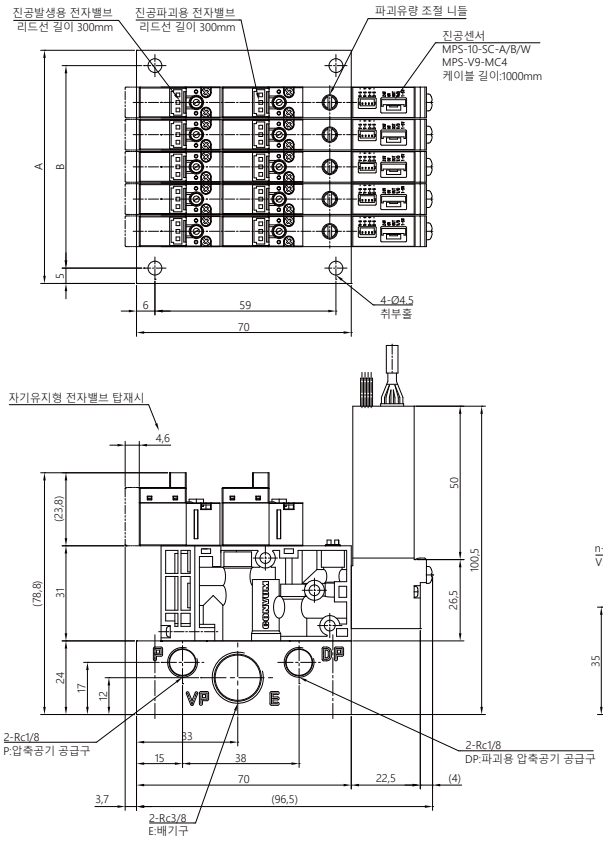

연수	1	2	3	4	5
A	34	44.5	55	65.5	76
B	24	34.5	45	55.5	66

센서 없음

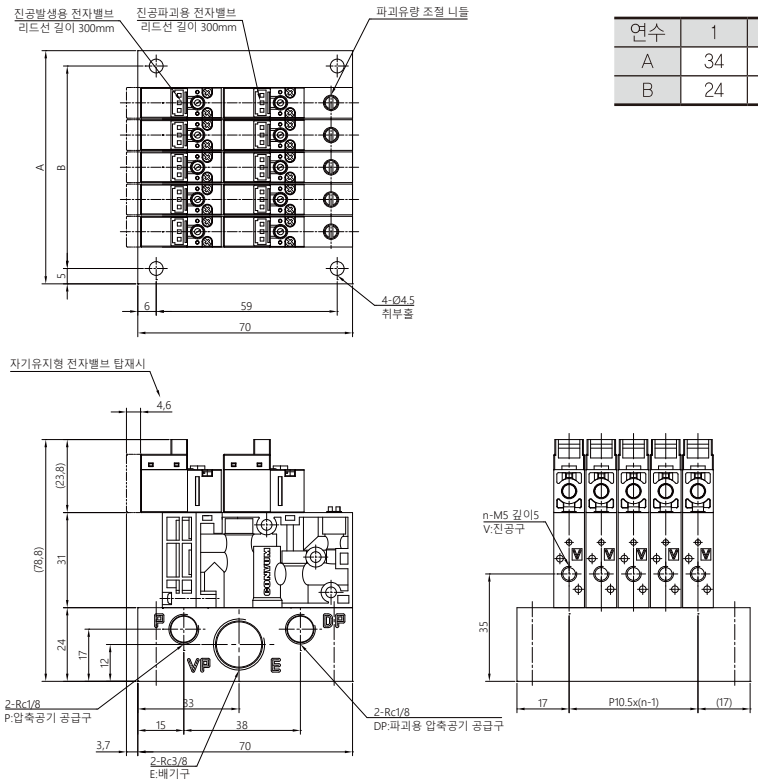

연수	1	2	3	4	5
A	34	44.5	55	65.5	76
B	24	34.5	45	55.5	66

BMC72 Series

대배기량 진공 이젝터 유닛

- 중량이 무거운 워크, 통기성이 있는 워크의 반송에 최적
  파괴 전자밸브 · 역지밸브 선택 가능
- 매니폴드 가능
  5연조까지 매니폴드화가 가능

형식번호

싱글의 경우는 무기호

	①	②	③	④	⑤	⑥	⑦	⑧	⑨	⑩	⑪
BMC72	S	15	H	S	VG	C	4	B	L	R	1

①본체 타입	
S	싱글 타입
M	매니폴드 타입

②노즐경	
15	ø 1.5
20	ø 2.0
25	ø 2.5

③도달진공압력	
H	−87kPa(압력형)
L	−53kPa(유량형)

④정격압력	
S	0.5MPa
R	0.35MPa

주)②③④조합표

②	③	④ S	④ R
15	H	○	○
	L	○	×
20	H	○	○
	L	○	×
25	H	○	×
	L	×	×

⑤압력 센서						
	탑재 센서	압력	표시	스위치출력	아날로그출력	입력사양
AB	MVS-030AB	진공	LED	NPN1점	없음	없음
ABP	MVS-030AB	진공	LED	PNP1점	없음	없음
VG	MPS-V23	진공	디지털	NPN2점	DC1~5V	없음
VGP	MPS-V23	진공	디지털	PNP2점	DC1~5V	없음
21	MVS-201	연성압	디지털	NPN1점	없음	싱크
21P	MVS-201	연성압	디지털	PNP1점	없음	싱크
ZZ	센서 없음(베이스 없음) - 향후 센서 탑재 예정이 없을 시 선택					
ZS	센서 없음(베이스 있음) - 향후 센서 탑재 예정이 있을 시 선택					

⑥본체 타입			
형식	파괴용 전자밸브	역지밸브	필터
C	부착	부착	필터 유닛 포함
D	부착	없음	
E	없음	없음	
F	부착	부착	필터 유닛 없음
G	부착	없음	
Z	없음	없음	

⑦전자밸브 전압	
4	DC24V

⑧공급공기 유로상태	
A	상시개
B	상시폐
W	자기유지(주1)

주1)자기유지 전자밸브를 선택한 경우 압력 센서의 에너지 절감 기능은 사용할 수 없습니다.

⑨ 전자밸브 배선 방법	
L	리드선 첨부 커넥터

⑩포트 사이즈	
R	Rc1/4(표준)
N	NPT1/4-27 ★
G	G1/4 ★

주)★표시는 오더메이드

⑪연조수(매니폴드인 경우만)	
1	1연조
2	2연조
3	3연조
4	4연조
5	5연조

보수부품 형식번호

- 전자밸브(가스켓 · 취부나사 포함)
  진공발생용 및 진공파괴용 공용
  CVS10-DP-L
- 자기유지형 전자밸브
  (가스켓 · 취부나사 포함)
  CVS13-DP-L

- 매니폴드

MC7 − MB R

공급포트 형상	
R	Rc1/2
N	1/2NPT
G	G1/2

- 매니폴드 베이스
  MC7−MB
  주)MC72본체 취부용 나사,스페이서, O링이 세트로 구성되어 있습니다.
- 사이렌서
  CVK−S

- 압력 센서(O링,취부나사 포함)

MVS-030AB-MC72
MVS-030ABP-MC72
MPS-V23C-NGA-MC7
MPS-V23C-PGA-MC7
MVS-201-MC72-A
MVS-201-MC72-B
MVS-201-MC72-W
MVS-201P-MC72-A
MVS-201P-MC72-B
MVS-201P-MC72-W

- 필터

MC7 − E

E	엘리먼트
F	필터 키트(엘리먼트 포함)
U	필터 유닛(엘리먼트,베이스 포함)

사양

		단위	BMC72□-15			BMC72□-20			BMC72□-25
			HS	LS	HR	HS	LS	HR	HS
사용유체			무급유 압축공기						
주위 온도		℃	0～60(단, 동결이 없을 것)						
사용 압력 범위		MPa	0.2～0.6						
진공 파괴 유량		ℓ/min(ANR)	100						
공급공기 유로상태			상시개, 상시폐, 자기유지						
평균 필터 기공		μm	130						
노즐경		ømm	1.5			2.0			2.5
정격 전압		MPa	0.5		0.35	0.5		0.35	0.5
흡입유량		ℓ/min(ANR)	55	90	46	95	130(110)주)	80	140(120)주)
도달 진공 압력		kPa	−87	−53	−87	−87	−53	−87	−87
공기 소비 유량		ℓ/min(ANR)	100	100	100	180	180	180	265
질량	싱글(센서없음)	g	460						
	매니폴드 싱글(센서 없음)	g	400						

주) (　) 안의 내용은 체크 밸브 탑재시의 흡입유량을 나타냅니다.

전자밸브 사양

항목	단위	CVS10-DP-L	CVS13-DP-L
공급공기 유로상태		상시개 · 상시폐	자기유지
정격전압	V	DC24	
허용전압변동	%	±10	
소비전력	W	1	
절연 클래스		B종 상당	
수동조작		Non-Lock 방식	
표시 · 서지킬러		LED · 다이오드	
배선		리드선 부착 커넥터(300mm)	

압력센서 사양

	단위	MVS－030	MPS－V23	MVS－201
사용유체		공기(진공)		
정격 압력 범위	kPa	0 ～ −101	0 ～ −101	500 ～ −101
설정압력 범위		-2.7 ～ −101.2	10 ～ −101.3	500 ～ −101
주위 온도	℃	0 ～ 50 (동결이 없을 것)		
출력		스위치 출력	스위치 출력	스위치 출력입력
표시		LED	디지털	디지털
사용전압	V	DC12~24±10% 리플 (Vp-p)10%이하		DC24±10%리플 (Vp-p)5%이하 (주)

주)MVS-201은 센서는 진공발생제어용 전자밸브 및 진공파괴제어용 전자밸브에 대하여 상시개접점(A)으로 되어 있습니다. 상시폐접점(B)으로 사용할 경우는 취급설명서를 확인후 , 상시폐 접점으로 변경하여 사용하여 주십시오.

주)전자밸브 구동전압에 맞춰주세요

표시기호

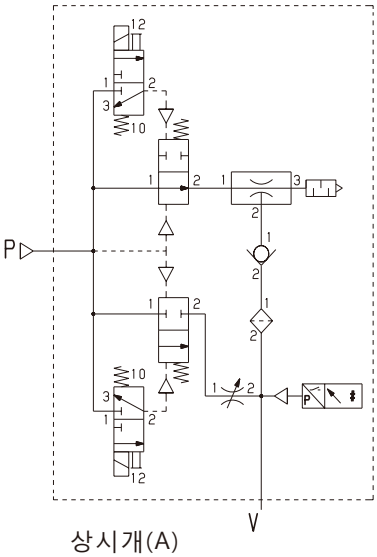

상시개(A)

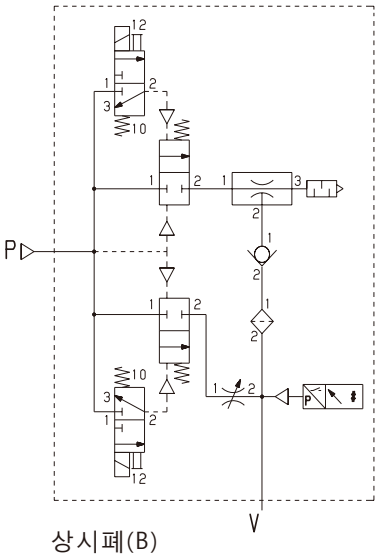

상시폐(B)

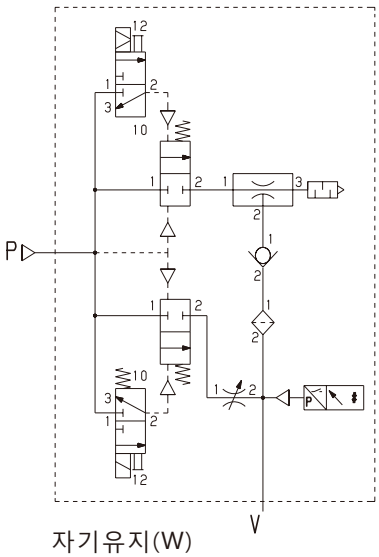

자기유지(W)

※ 센서, 체크밸브, 필터 유닛 부착

구조도

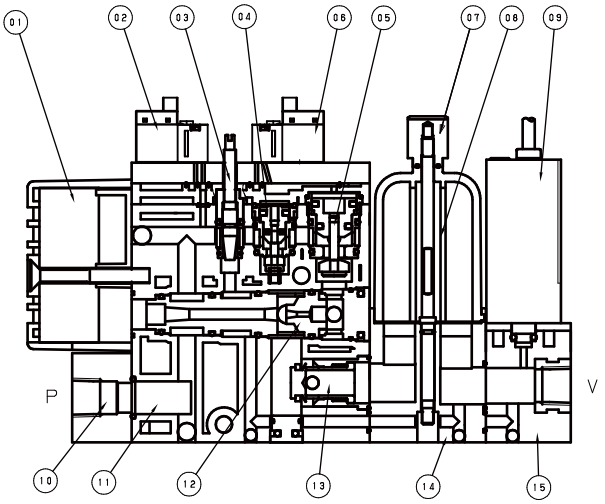

주요부품

부번	부품명칭	재질
1	사이렌서	PBT, PVF
2	진공파괴용전자밸브	—
3	파괴유량 조절 니들	SUS, 알루미늄, NBR
4	진공파괴용 포펫 밸브	알루미늄, NBR, SUS, FKM
5	진공발생용 포펫 밸브	알루미늄, NBR, SUS, FKM
6	진공발생용 전자밸브	—
7	필터Ass'y	PA, 황동, NBR
8	필터 엘리먼트	PVF
9	압력 센서	—
10	공급 베이스	PBT
11	본체	PA
12	노즐 키트	알루미늄, NBR
13	역지 밸브	알루미늄, 황동, NBR
14	필터 베이스	PA
15	센서 베이스	PA

성능곡선

도달진공압력 특성

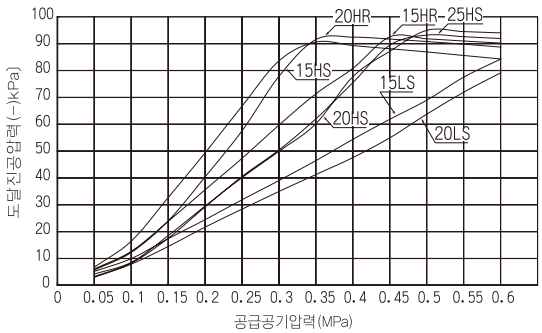

공기소비 유량특성

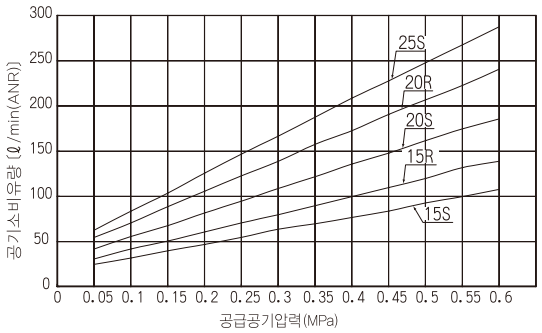

흡입유량 · 진공압력특성

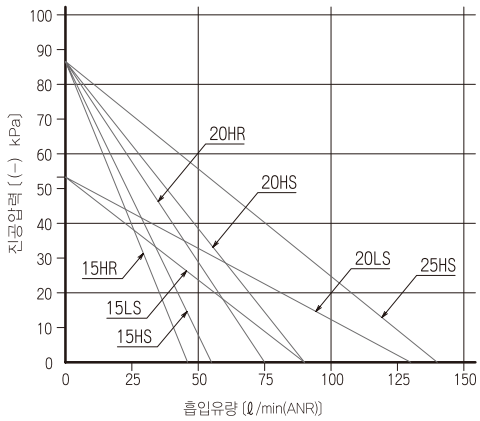

최대 흡입유량 특성

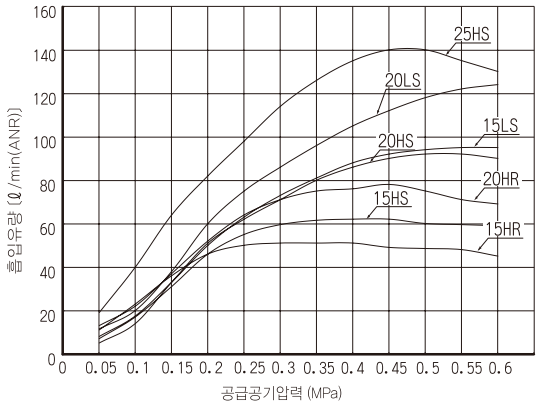

외형 치수도

(mm)

싱글 타입

센서 · 필터 유닛 부착

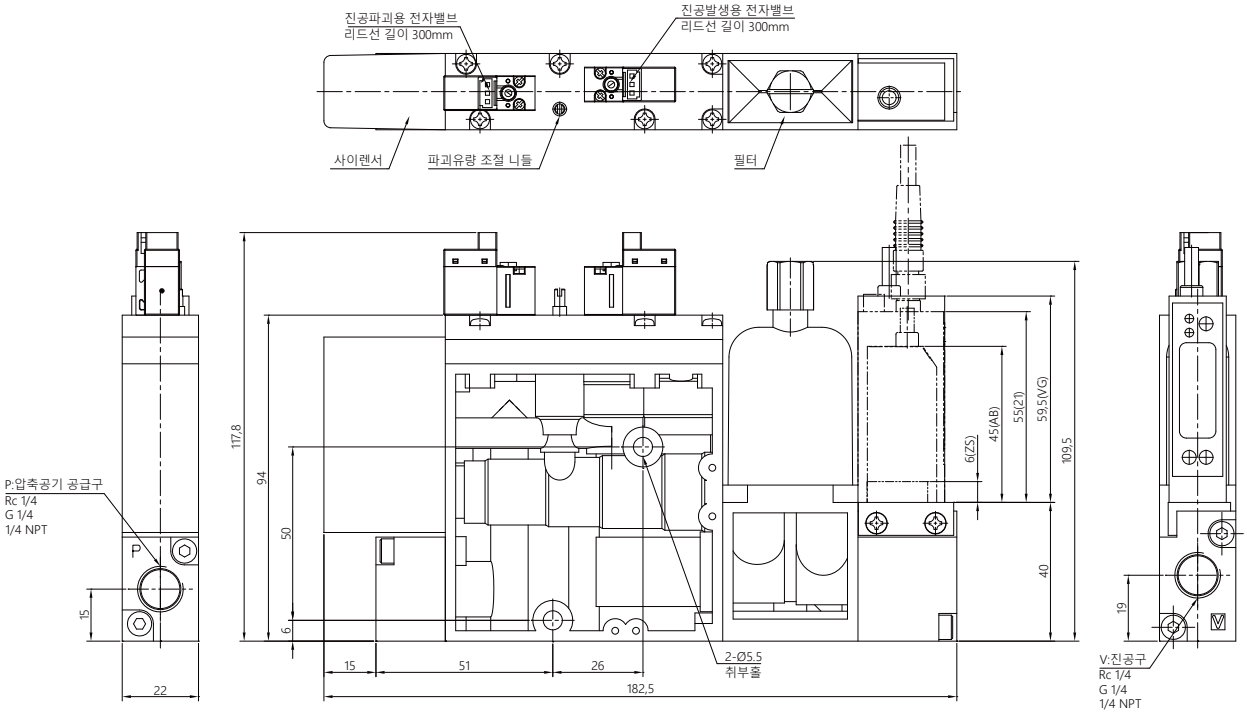

센서 없음

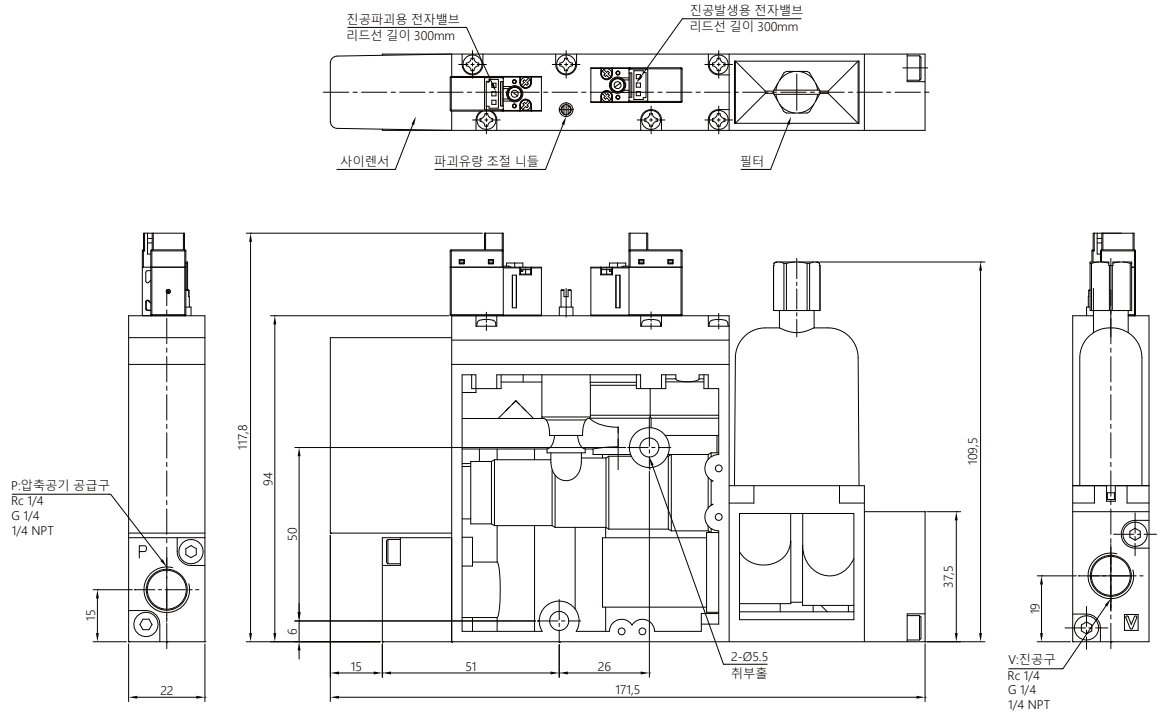

필터 유닛 없음

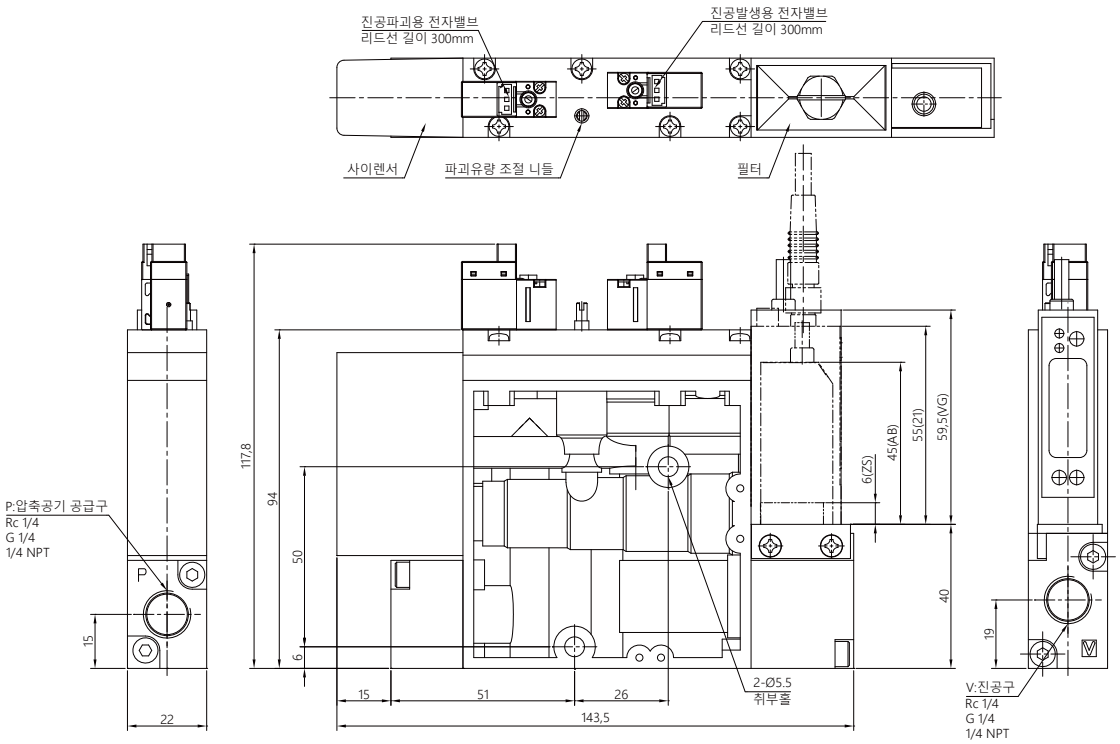

필터 · 센서 유닛 없음

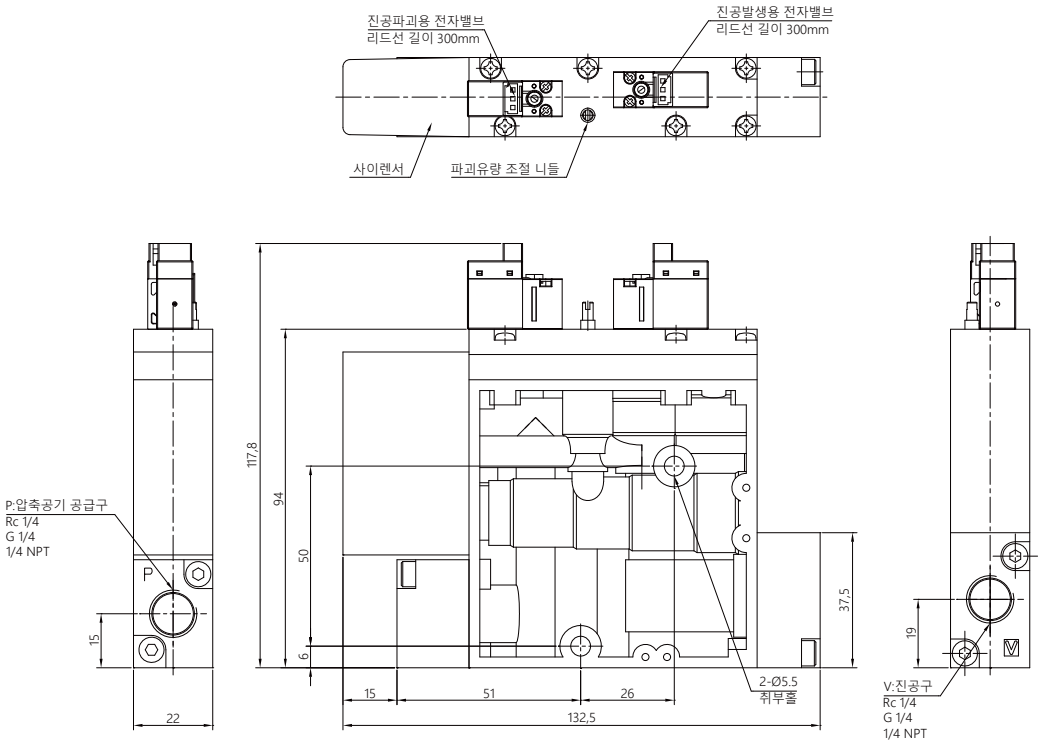

매니폴드 타입

n(연조)	1	2	3	4	5
A	60	82,5	105	127,5	150
B	42	64,5	87	109,5	132

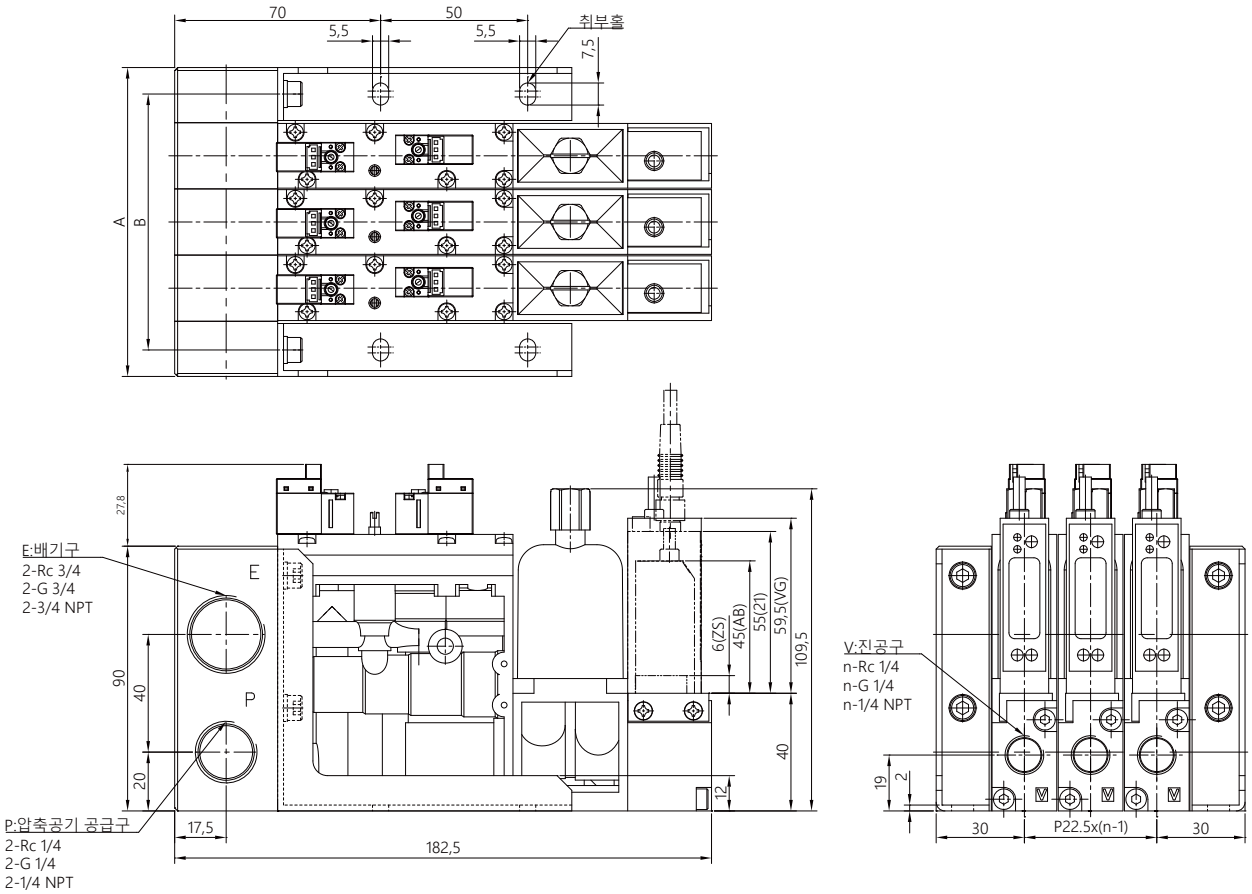

BSC2 Series

고속 스마트 이젝터 유닛

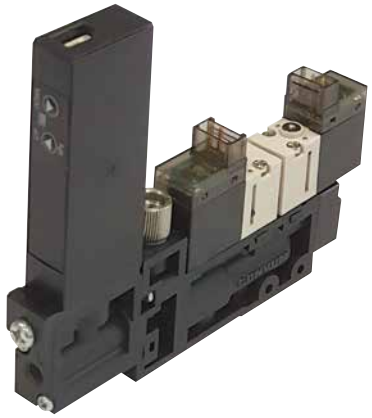

- 고속 응답

  진공 응답시간 20ms(당사 대비 30%감소)
  ※ 조건 05HS 타입, -60kPa도달시
  진공 배관 Ø4 / Ø2.5 × 50mm 일 때

- 소형 스마트 설계

  당사 제품과 비교해 체적비 40% 감소
  ※ BMC42 싱글 타입과 비교

- 디지털 압력 센서 탑재 가능
- 배기방법은 개별 배기

  배기구는 M5나사 사양

- 매니폴드 가능

  8연조까지 매니폴드화 가능

- 옵션 : N.O Type

형식번호

BSC2 ① S ② 05HS ③ V9 ④ S ⑤ 3

①본체 타입	
S	싱글타입
M	매니폴드

②노즐 타입	
04HS	0.5MPa
05HS	
05HR	0.4MPa

⑤연조수			
1	1연조	5	5연조
2	2연조	6	6연조
3	3연조	7	7연조
4	4연조	8	8연조

④전자 밸브	
S	상시폐
W	자기유지

③압력 센서						
	탑재 센서	압력	표시	스위치 출력	아날로그출력	입력사양
V8	MPS-V81	진공	없음	없음	DC1~5V	없음
V9	MPS-9	진공	디지털	NPN1점	DC1~5V	없음
V9P	MPS-9	진공	디지털	PNP1점	DC1~5V	없음
10	MPS-10	연성압	디지털	NPN1점	DC1~5V	싱크
10P	MPS-10	연성압	디지털	PNP1점	DC1~5V	싱크
10PS	MPS-10	연성압	디지털	PNP1점	DC1~5V	소스
ZZ	센서 없음	-	-	-	-	-

※ 별도 파괴 제어 가능 옵션은 문의 바랍니다.

보수부품 형식번호

- 전자밸브(가스켓 · 취부나사 포함)
  진공발생용 및 진공파괴용 공용
  CVS10-DP-L

- 자기유지형 전자밸브
  (가스켓 · 취부나사 포함)
  CVS13-DP-L

- 필터 엘리먼트
  SC1-E(5개 세트)

- 매니폴드 베이스
  SC2-MB
  (매니폴드 연조 증가용 또는 싱글타입에서 매니폴드 타입으로의 변경용)
  SC2-MB-R
  (양측의 공급구 부품)

- 압력 센서(O링 · 취부나사 포함)

MPS-V81-SC1
MPS-V9-SC1
MPS-V9P-SC1
MPS-10-SC1-S(상시폐, 싱크 입력)
MPS-10-SC1-W(자기유지, 싱크 입력)
MPS-10P-SC1-S(상시폐, 싱크 입력)
MPS-10P-SC1-S-S(상시폐, 소스 입력)
MPS-10P-SC1-W(자기유지, 싱크 입력)
MPS-10P-SC1-W-S(자기유지, 소스 입력)

사양

항목	단위	04HS	05HS	05HR
사용유체		무급유압축공기		
주위온도	℃	0~55(단, 동결이 없을 것)		
사용압력범위	MPa	0.2～0.6		
공급공기유로상태		상시폐 · 자기유지		
정격압력	MPa	0.5		0.4
도달진공압력	kPa	−85	−86.6	
흡입유량	ℓ/min(ANR)	2.5	5.0	4.0
진공파괴유량	ℓ/min(ANR)	9(at : 0.5)		8(at : 0.4)
공기소비량	ℓ/min(ANR)	8.5	12	12

전자밸브 사양

항목	단위	CVS10-DP-L	CVS13-DP-L
전자변 종별		상시폐	자기유지
정격전압	V	DC24	
허용전압변동	%	±10	
소비전력	W	1	1.3 / 1.5
절연 클래스		B종 상당	
수동조작		Non-Lock 방식	
표시 · 서지킬러		LED · 다이오드	
배선		리드선 부착 커넥터 (300㎜)	

표시기호

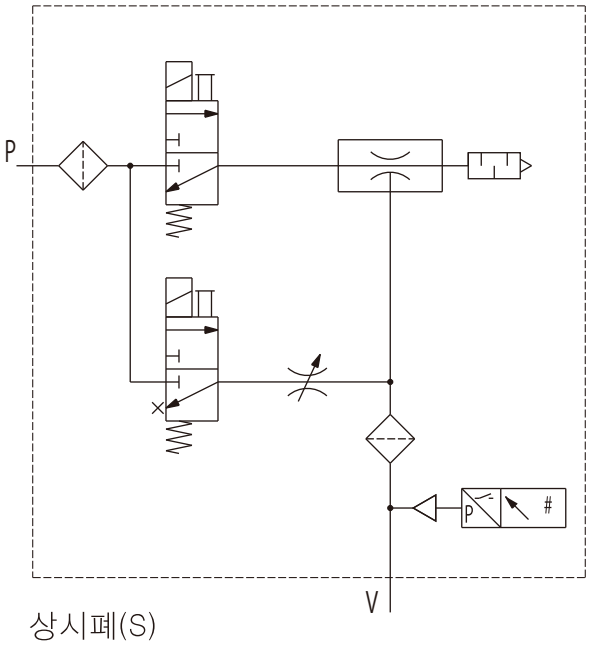

상시폐(S)

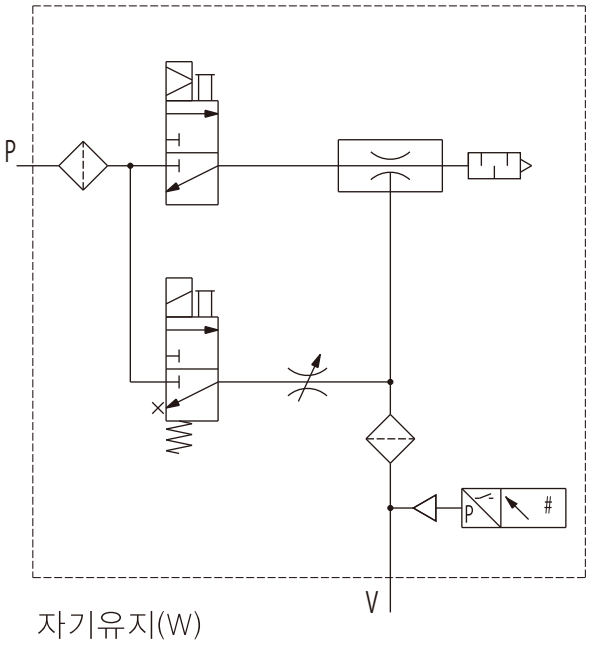

자기유지(W)

구조도

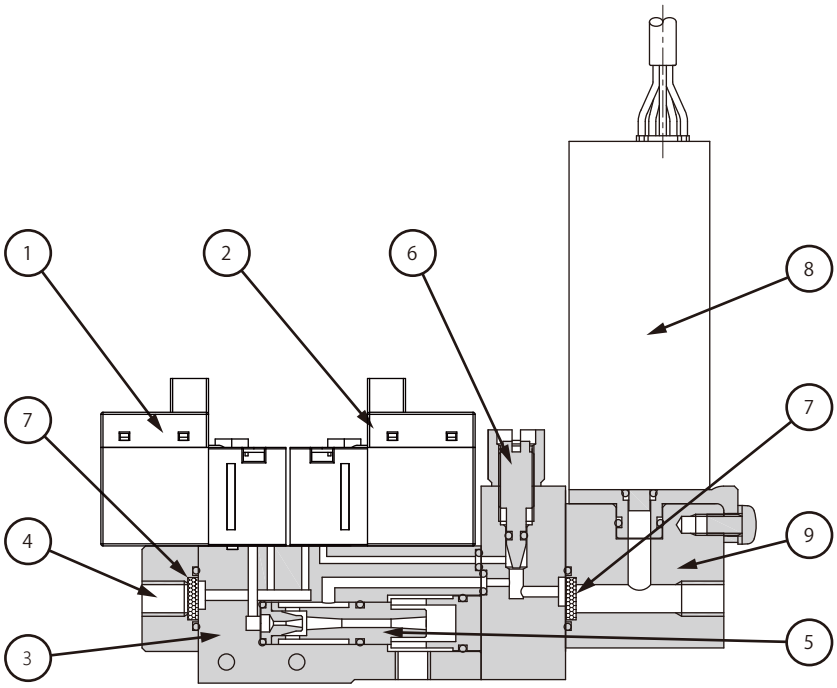

· 주요부품

NO	부품명칭	재질
1	진공발생제어용 전자밸브	-
2	진공파괴제어용 전자밸브	-
3	본체	PA
4	공급 포트	알루미늄
5	노즐 키트	알루미늄, NBR
6	파괴유량 조절 니들	SUS, NBR
7	필터 엘리먼트	PVF
8	압력 센서	-
9	센서 베이스	-

성능곡선

도달진공 압력 특성

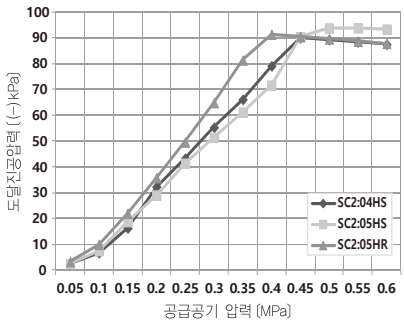

최대 흡입유량 특성

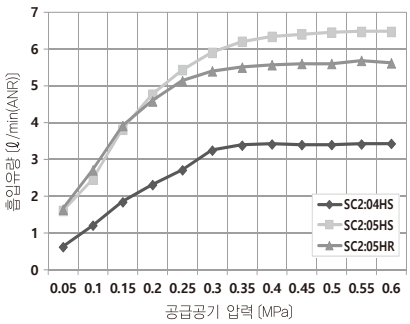

공기소비량 특성

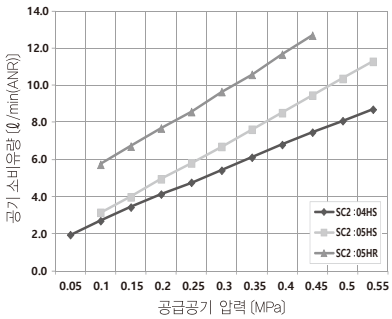

외형 치수도

(mm)

싱글 타입 센서 없음

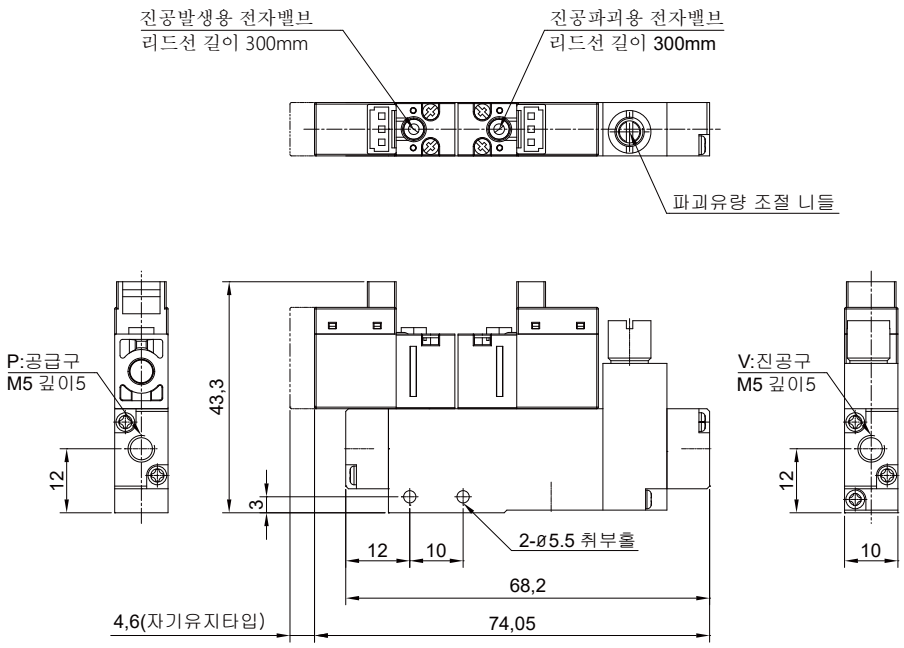

센서 부착

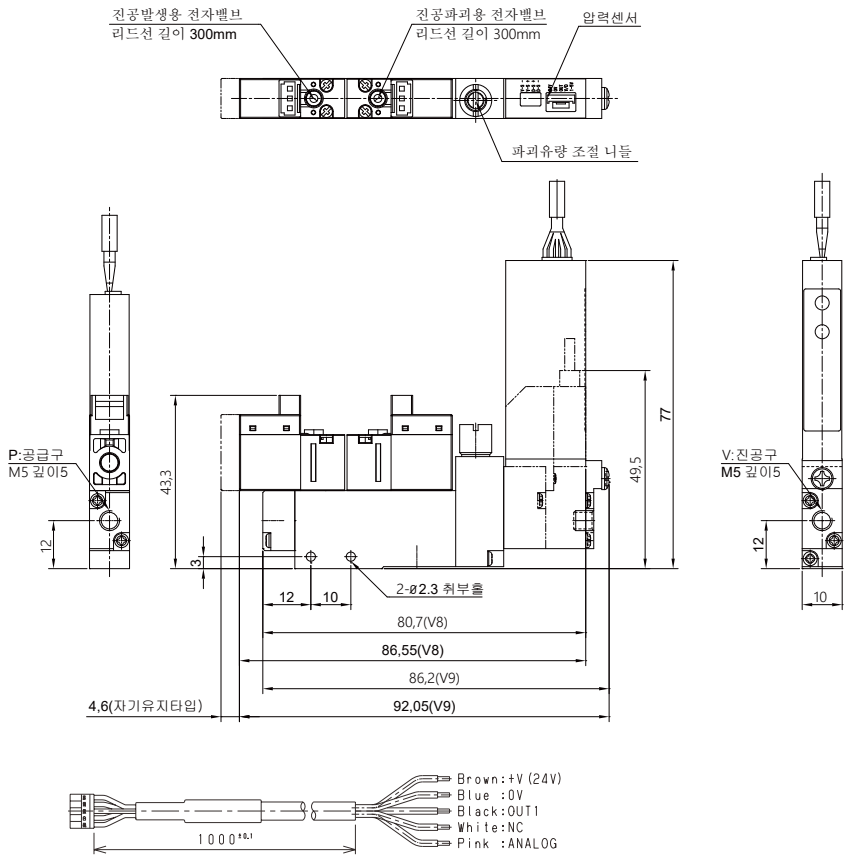

(mm)

매니폴드 타입
센서 없음

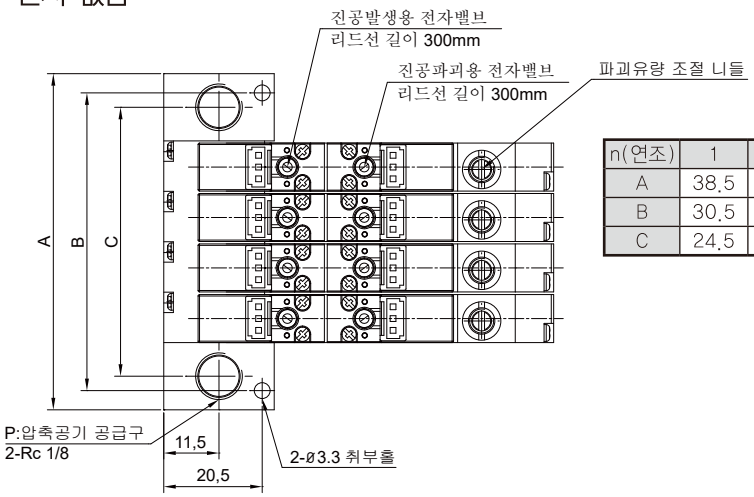

n(연조)	1	2	3	4	5	6	7	8
A	38.5	49	59.5	70	80.5	91	101.5	112
B	30.5	41	51.5	62	72.5	83	93.5	104
C	24.5	35	45.5	56	66.5	77	87.5	98

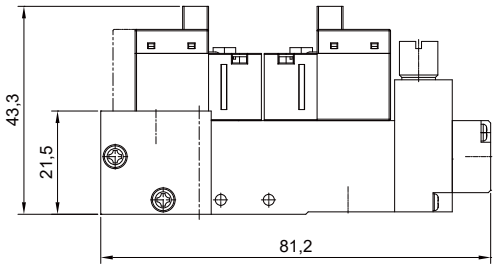

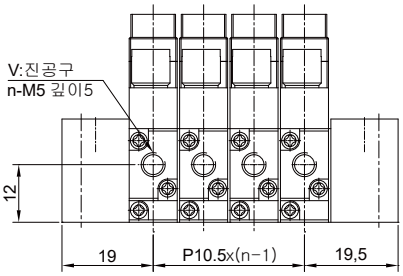

센서 부착

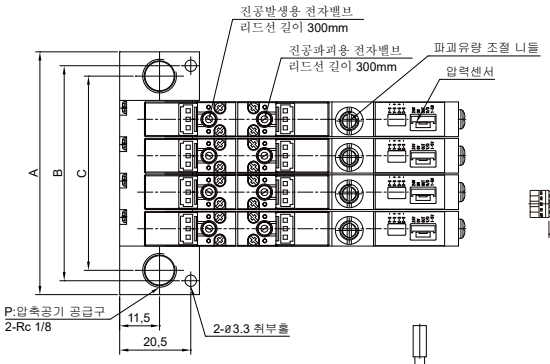

n(연조)	1	2	3	4	5	6	7	8
A	38.5	49	59.5	70	80.5	91	101.5	112
B	30.5	41	51.5	62	72.5	83	93.5	104
C	24.5	35	45.5	56	66.5	77	87.5	98

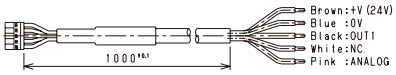

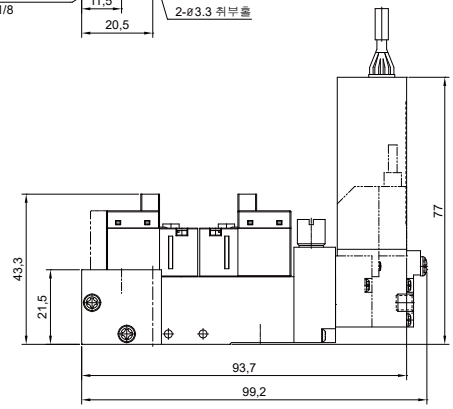

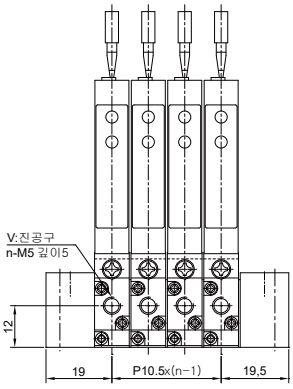

BSC3 Series

중형 스마트 이젝터 유닛

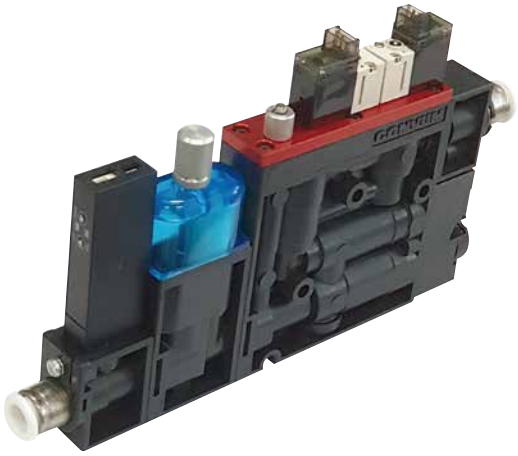

- 다단형 진공 노즐 선택 가능
- 필터, 센서의 유무에 따른 조합을 자유롭게 설정
- 파괴 에어를 손실없이 진공파괴에 사용할 수 있는 실링밸브를 탑재
- 자기유지기능 부착 전자밸브 탑재 가능
- 에너지 절감 기능부착 센서와 조합하여 큰 폭의 공기 소비량의 절감이 가능
- 공급측, 진공측의 피팅 탈착이 용이

형식번호

싱글의 경우는 무기호

	①	②	③	④	⑤	⑥	⑦	⑧	⑨
BSC3	S	10S	V9N	C	F	S	A	T	1

①본체 타입

S	싱글 타입
M	매니폴드 타입

②노즐 사이즈

10S	0.5MPa
13S	
15S	
10L	0.5MPa
13L	
15L	
10R	0.25MPa
13R	0.35MPa
15R	
07X	0.5MPa
10X	
15X	

· 07X,10X,15X은 다단 노즐, 그 이외에는 싱글 노즐 타입

③압력 센서

	탑재 센서	압력	표시	스위치 출력	아날로그출력	입력 사양
V9N	MPS-9	진공	디지털	NPN1점	DC1~5V	없음
V9P	MPS-9	진공	디지털	PNP1점	DC1~5V	없음
10N	MPS-10	연성압	디지털	NPN1점	DC1~5V	싱크
10P	MPS-10	연성압	디지털	PNP1점	DC1~5V	싱크
ZZ	센서 없음	-	-	-	-	-

④실링밸브 · 체크 밸브

형식	실링밸브	체크밸브
C	부착	부착
D	부착	없음
E	없음	부착

⑤필터

F	부착
Z	없음

⑥배기 방법

S	사이렌서 배기
P	개별배기※3
C	집중 배기(매니폴드 선택시)※2

※2)본체 타입"M"의 경우"C"만 해당됩니다.
※3)포트 사이즈"T"의 경우 배기 포트는 Rc1/4이 됩니다.

⑦공급 공기 유로 상태

A	상시개
B	상시폐
W	자기유지 (주1)

주1)자기 보관 유지 전자 밸브를 선택한 경우압력 센서의 에너지 절감 기능은 사용할 수 없습니다.

⑧포트 사이즈

	공급 포트※1	진공 포트
T	ø8	ø8
R	Rc1/4	Rc1/4
N	1/4-27 NPT	1/4-27 NPT
G	G1/4	G1/4

※1) "T"는 본체 타입"M"을 선택한 경우 공급 포트가"Rc1/4"이 됩니다.

⑨연조수(매니폴드인 경우만 해당)

1	1연조	4	4연조
2	2연조	5	5연조
3	3연조		

※매니폴드 최대 동시 동작 연조수도 참조하여 주십시요.

매니폴드 최대 동시 동작 연조 수

노즐 형식	10S	13S	15S	10L	13L	15L	10R	13R	15R	07X	10X	15X
최대 동시동작	5연조				4연조	5연조		2연조	3연	5연조		

※양측 공급 : ø8

보수부품 형식 번호

- 전자밸브(가스켓 · 취부나사 포함)
  CVS10-DP-L
- 자기유지형 전자밸브(가스켓 · 취부나사 포함)
  CVS13-DP-L
- 필터 유닛 · 필터 엘리먼트

SC3 — FU

FU	필터 유닛(본체, 엘리먼트 첨부)
FE	필터 엘리먼트(엘리먼트만 첨부)

- 피팅

SC3 — T — A

피팅 사이즈

T	Φ8
R	Rc1/4
N	1/4-27NPT
G	G1/4

아답터

무기호	없음
A	부착

※센서·필터가 없을 시 피팅 장착을 위한 아답터가 필요함.

- DIN레일 탑재 용 부품(매니폴더 타입만 해당)
  SC3-DIN
- 매니폴더 베이스(연조 수 증설 용)
  ※취부나사 · 연결 아답터 첨부
  SC3-MB
- 사이렌서 유닛(싱글만) · 사이렌서 엘리먼트(싱글만) · 개별 배기 유닛

SC3 — SU01

기호	사양	적용 노즐
SU01	사이렌서 유닛 (본체 · 엘리먼트 있음)	13L,13R,15S,15L,15R,07X,10X,15X
SU02	사이렌서 유닛 (본체 · 엘리먼트 있음)	10S,10L,10R,13S
SU03	개별 배기에서 사이렌서 배기로 변경 시 사용되는 부품	전 노즐
SE01	사이렌서 엘리먼트(엘리먼트만 해당) 짧은 쪽	13L,13R,15S,15L,15R,07X,10X,15X
SE02	사이렌서 엘리먼트(엘리먼트만 해당) 두 종류	10S,10L,10R,13S
PU	개별 배기 유닛(피팅은 미첨부)	전 노즐

- 압력 센서(O링 · 취부나사 첨부)

주문 형식	사양
MPS-V9N-SC3	디지털 표시
MPS-10N-SC3-A	에너지 절약, 디지털 표시(상시개, 싱크입력)
MPS-10N-SC3-S	에너지 절약, 디지털 표시(상시폐, 싱크입력)
MPS-10N-SC3-W	배선 간결, 디지털 표시(자기유지, 싱크입력)

- 싱글 공급 베이스(취부나사 첨부 · 피팅 미첨부)
  SC3-PS
  ※매니폴드를 싱글타입으로 사용 시 필요한 부품
- 매니폴더(급배기포트) ※2개 셋트 · 취부나사 첨부

SC3 — MB — R

포트 나사 사이즈

R	Rc1/4
N	1/4-27NPT
G	G1/4

- MPS-10센서·전자밸브 접속용 커넥터 케이블

MPS — 10 — VC — SC3 — W

무기호	상시개, 상시폐
W	자기유지

사양

		단위	10S	13S	15S	10L	13L	15L	10R	13R	15R	07X	10X	15 X
사용유체			무급유 압축공기											
주위 온도		℃	0 ~ 55(단, 동결이 없을 것)											
사용 압력 범위		MPa	0.2 ~ 0.6											
공급공기 유로 상태			상시개, 상시폐, 자기유지											
정격압력		MPa	0.5			0.5			0.25	0.35		0.5		
도달진공압력		kPa	−90	−89	−91	−65	−57	−63	−86	−88	−90	−90		
흡입유량(개별 포트 배기)		ℓ/min(ANR)	23(25)	38(42)	57(61)	43(47)	66(80)	74(93)	20(21)	30(33)	50)55)	37(48)	46(60)	65(90)
진공 파괴 유량		ℓ/min(ANR)	200(실링 밸브 탑재시)											
공기 소비량		ℓ/min(ANR)	48	74	100	48	74	100	47	70	100	22	48	100
질량	싱글(풀 세트)	g	255											
	매니폴드1연(풀 세트)		268											

전자밸브 사양

	단위	CVS10-DP-L	CVS13-DP-L
컨범 탑재 개소, 유로상태		진공발생 · 파괴제어용(A/B공통)	진공발생 제어용(W), 자기유지
정격 전압	V	DC24	
허용전압 범위	%	±10	
소비전력	W	1	1.3 / 1.5
절연 클래스		B종 상당	
수동조작		Non-Lock방식	Non-Lock방식
표시 · 서지 킬러		LED · 다이오드	

표시기호

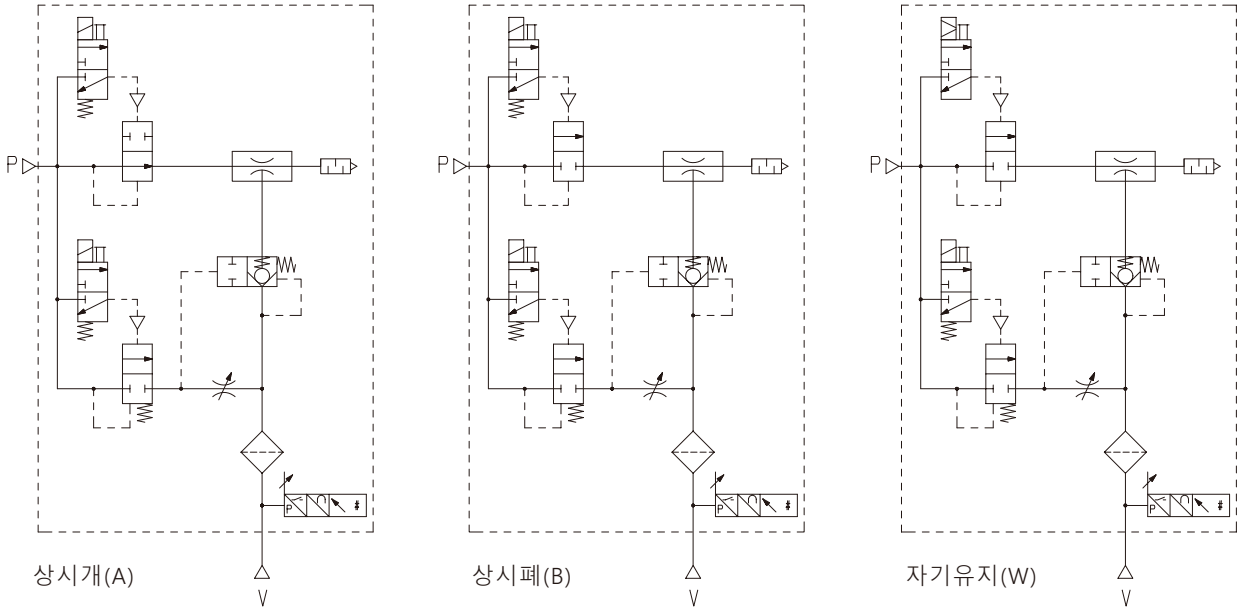

구조도

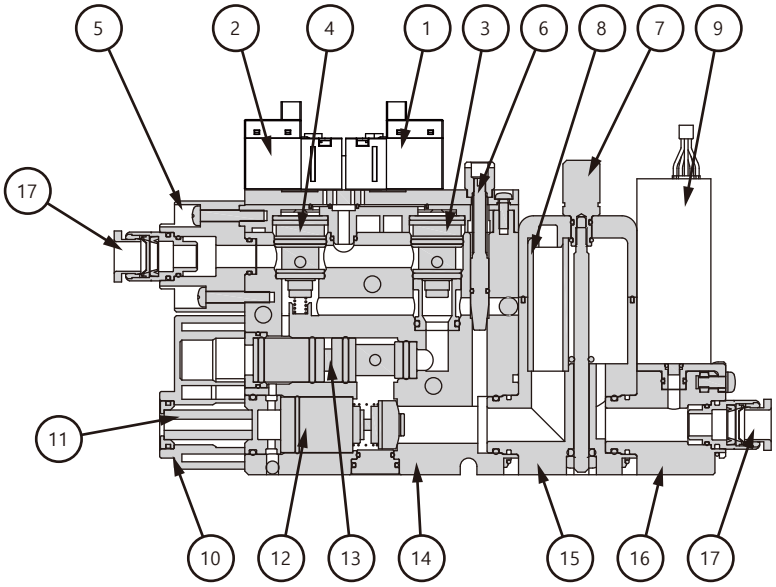

주요부품

부번	부품명칭	재질
1	진공발생제어용 전자밸브	-
2	진공파괴제어용 전자밸브	-
3	진공용 포펫밸브	알루미늄, SUS, FKM, NBR
4	진공파괴용 포펫밸브	알루미늄, SUS, FKM, NBR
5	공급포트	PA, NBR
6	파괴유량 조절 니들	알루미늄, SUS, FKM
7	필터	PA, 알루미늄, SUS, NBR
8	필터 엘리먼트	PVF
9	압력센서	-
10	사이렌서	PA, SUS
11	사이렌서 엘리먼트	PVF
12	체크밸브	알루미늄, SUS, FKM, NBR
13	노즐 키트	PA, 알루미늄, FKM, NBR
14	본체	PA, SUS, NBR
15	필터 베이스	PA, FKM
16	센서 베이스	PA, NBR
17	피팅	-

성능곡선

도달진공 압력 특성

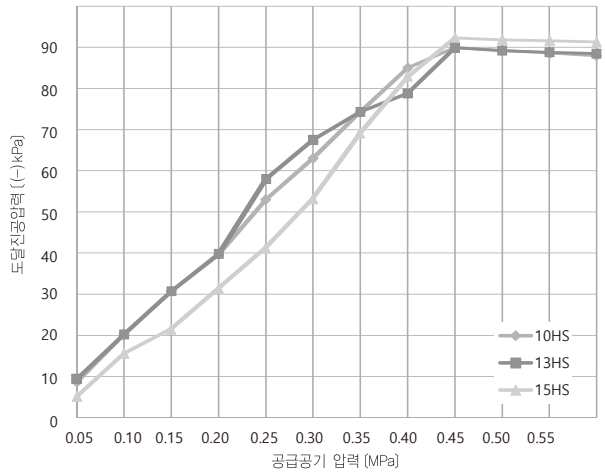

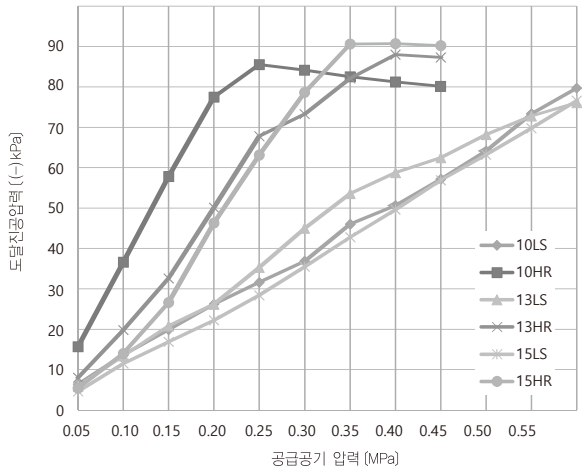

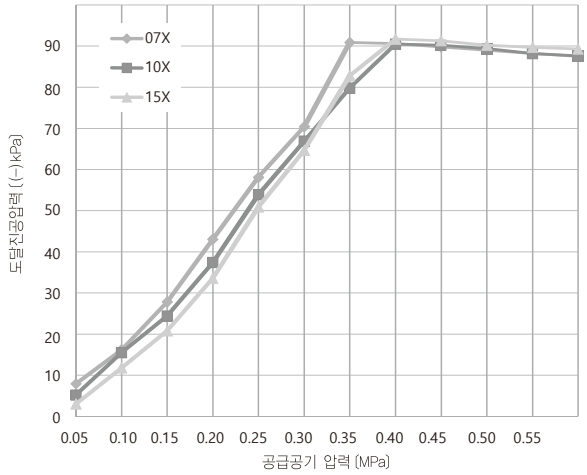

공기소비량 특성

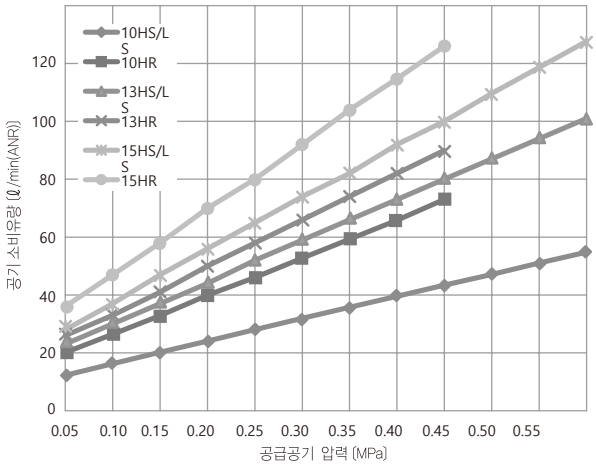

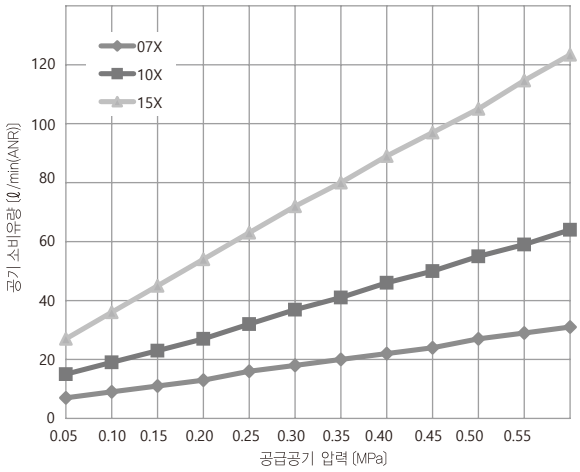

흡입유량 · 진공압력특성

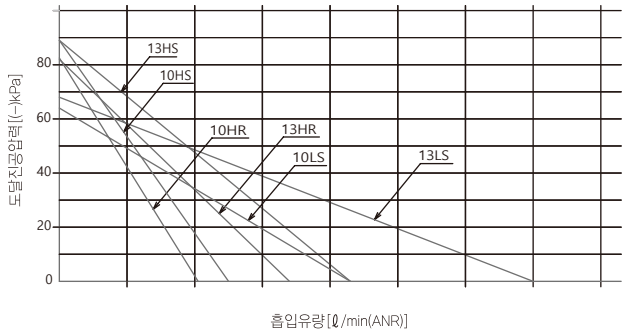

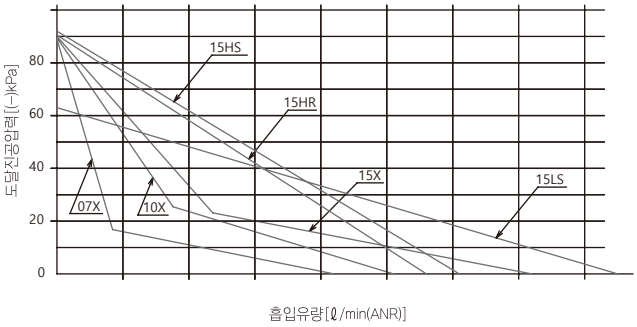

최대 흡입유량 특성

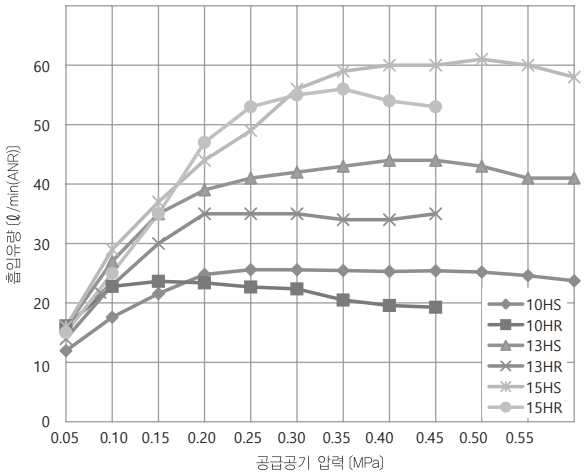

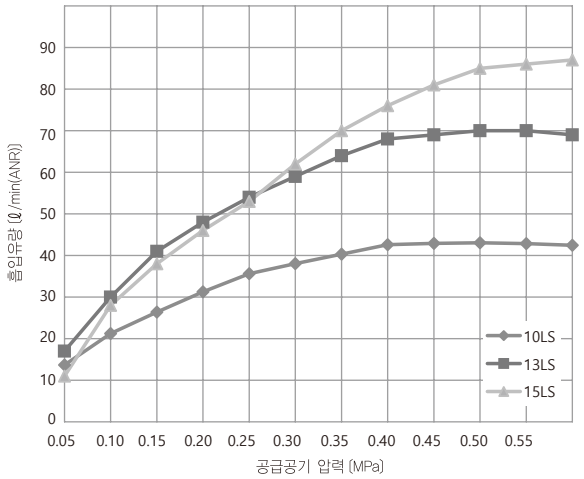

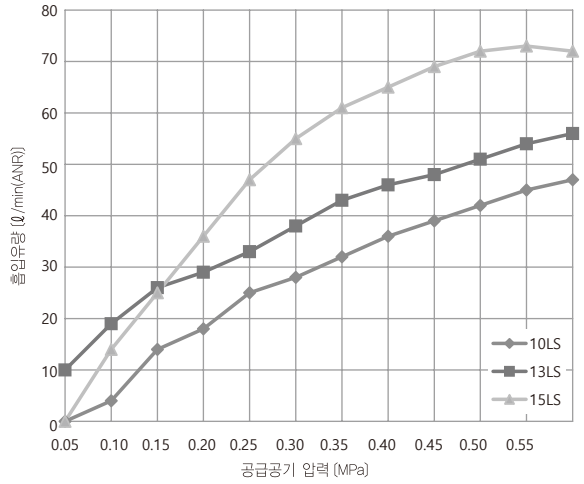

외형 치수도

(mm)

싱글 타입
센서 · 필터 부착

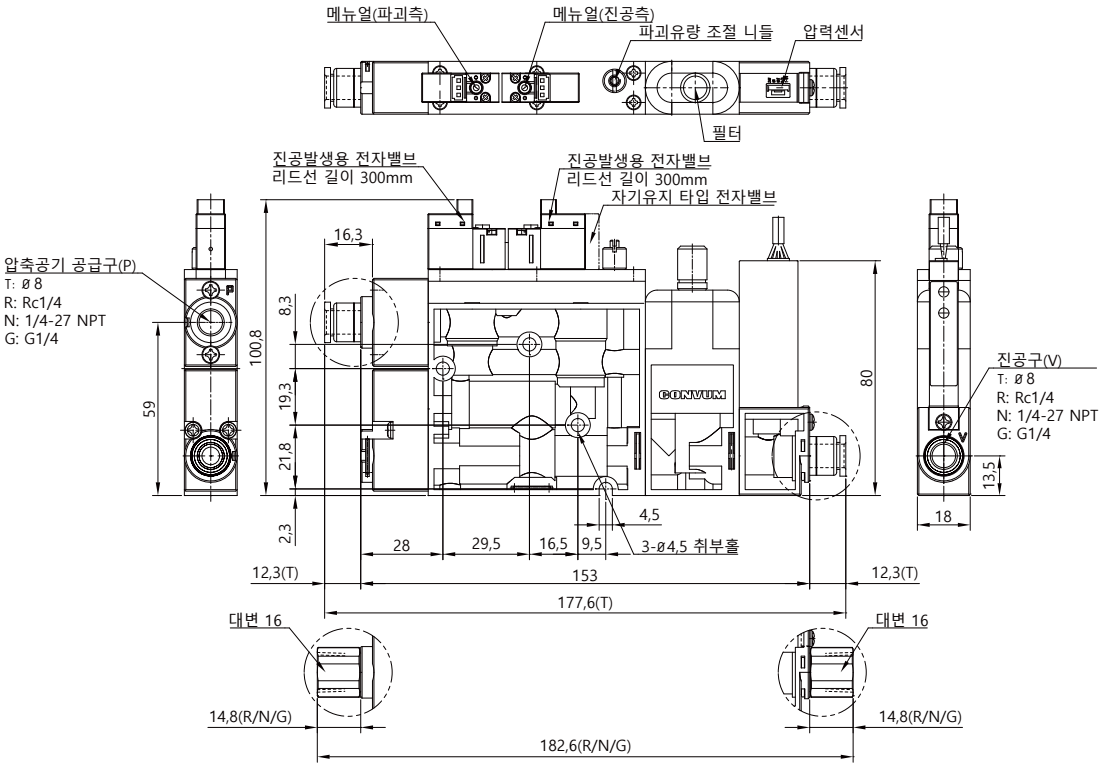

센서 없음
필터 부착

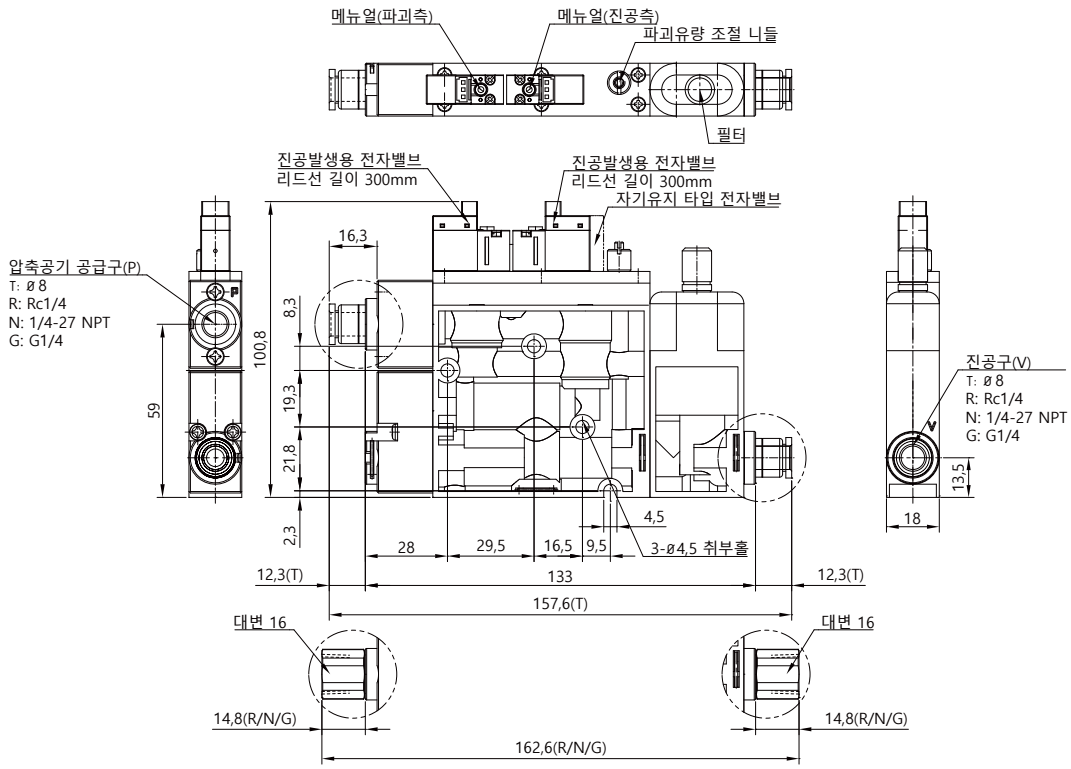

싱글 타입
센서 부착 · 필터없음

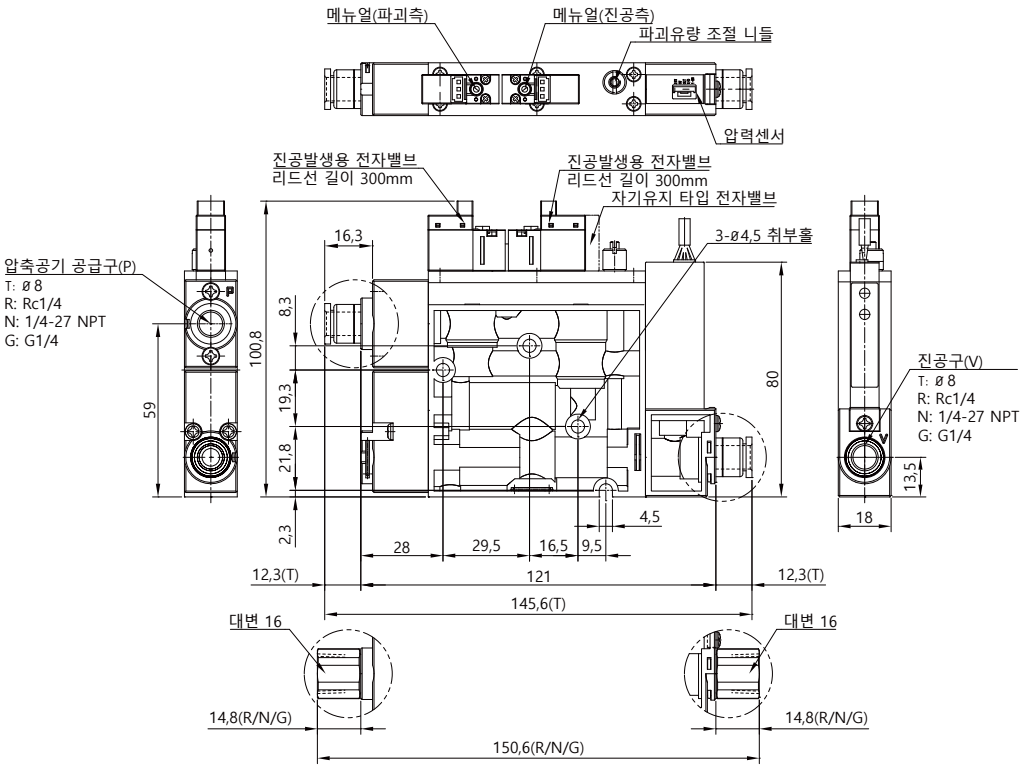

센서 없음 · 필터 없음

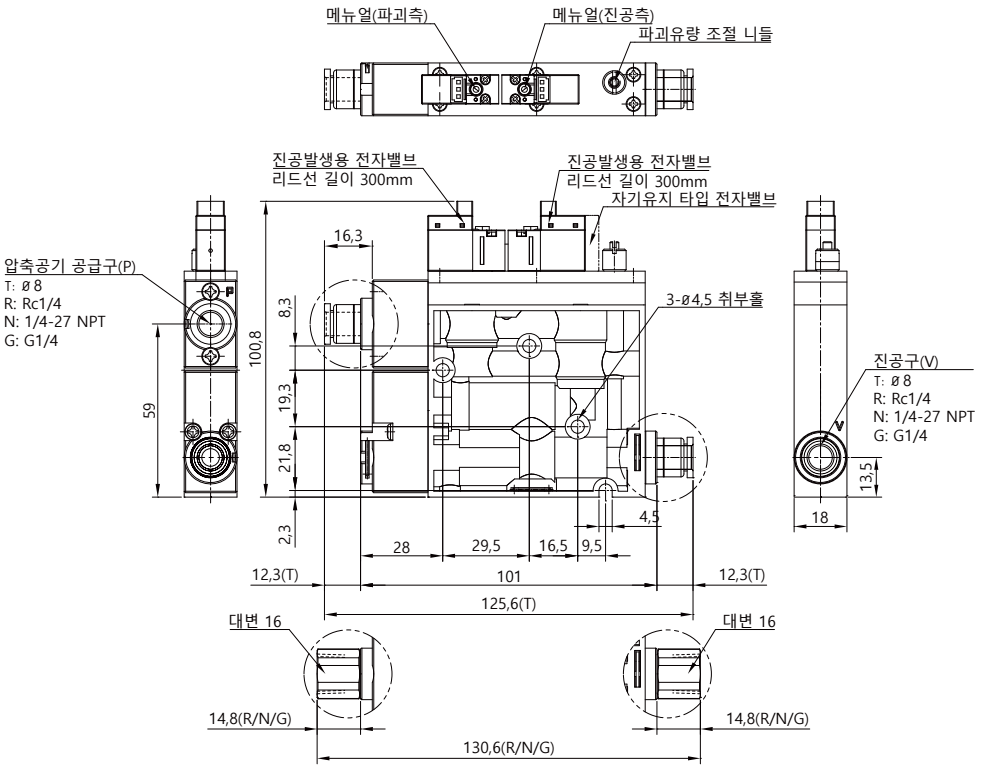

매니폴드 타입
센서 · 필터 부착

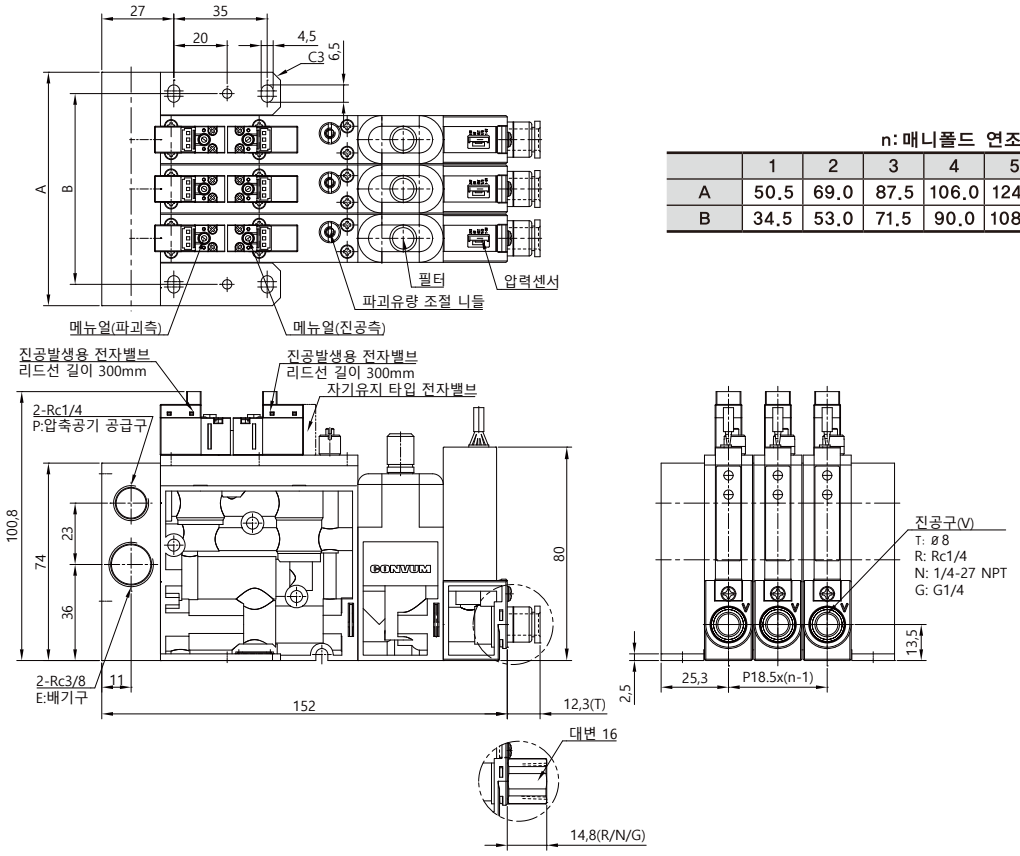

n: 매니폴드 연조수

	1	2	3	4	5
A	50.5	69.0	87.5	106.0	124.5
B	34.5	53.0	71.5	90.0	108.5

센서 없음 · 필터 부착

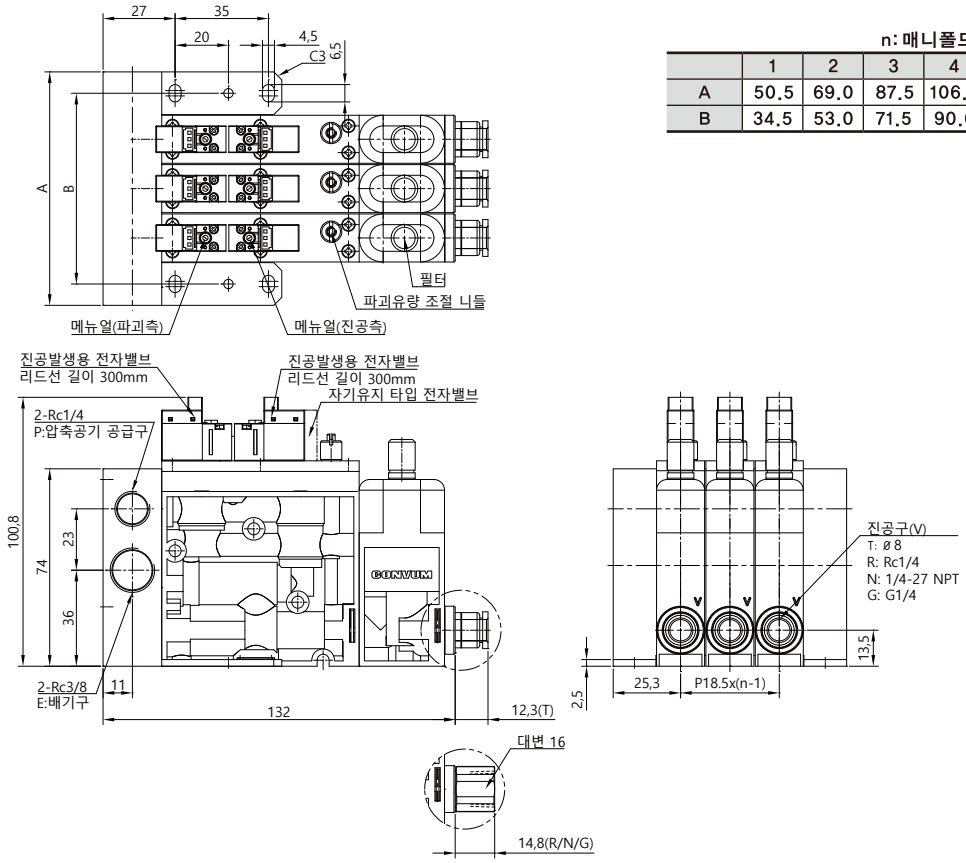

n: 매니폴드 연조수

	1	2	3	4	5
A	50.5	69.0	87.5	106.0	124.5
B	34.5	53.0	71.5	90.0	108.5

매니폴드 타입
센서 부착 · 필터 없음

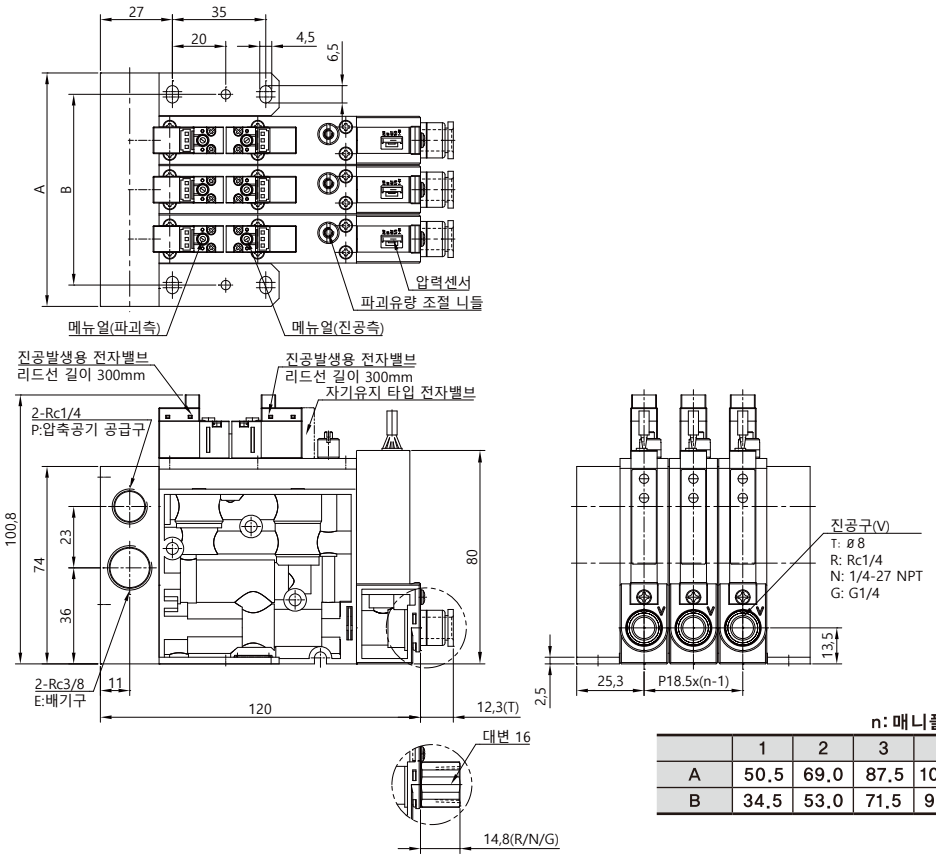

n: 매니폴드 연조수

	1	2	3	4	5
A	50.5	69.0	87.5	106.0	124.5
B	34.5	53.0	71.5	90.0	108.5

센서 없음 · 필터 없음

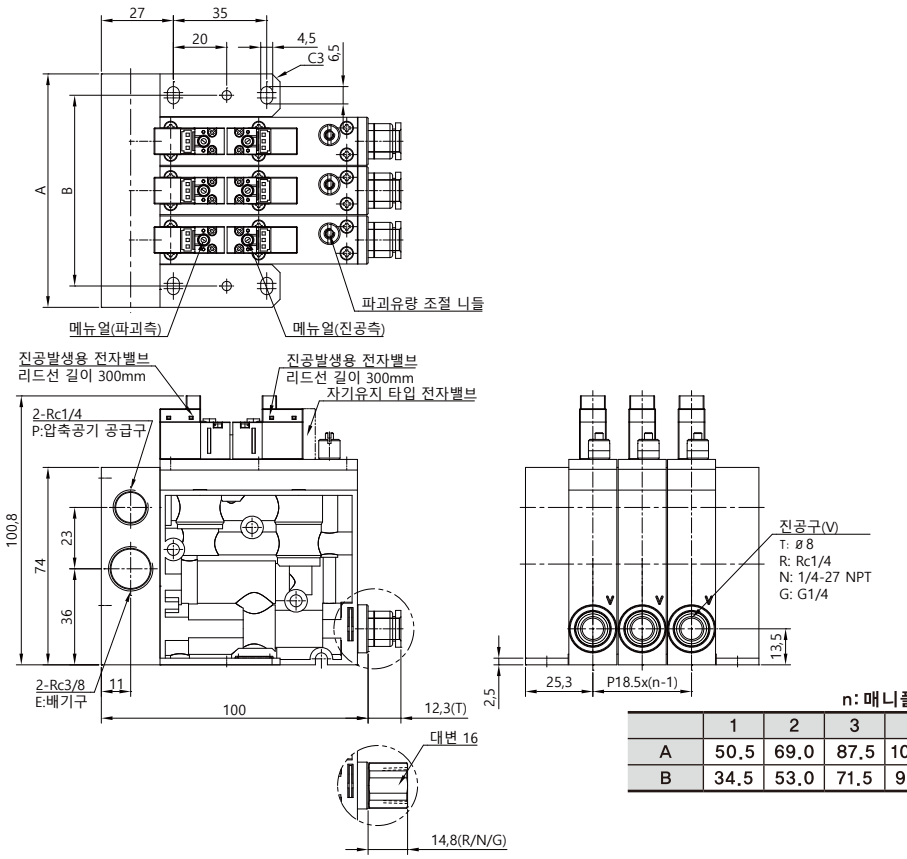

n: 매니폴드 연조수

	1	2	3	4	5
A	50.5	69.0	87.5	106.0	124.5
B	34.5	53.0	71.5	90.0	108.5