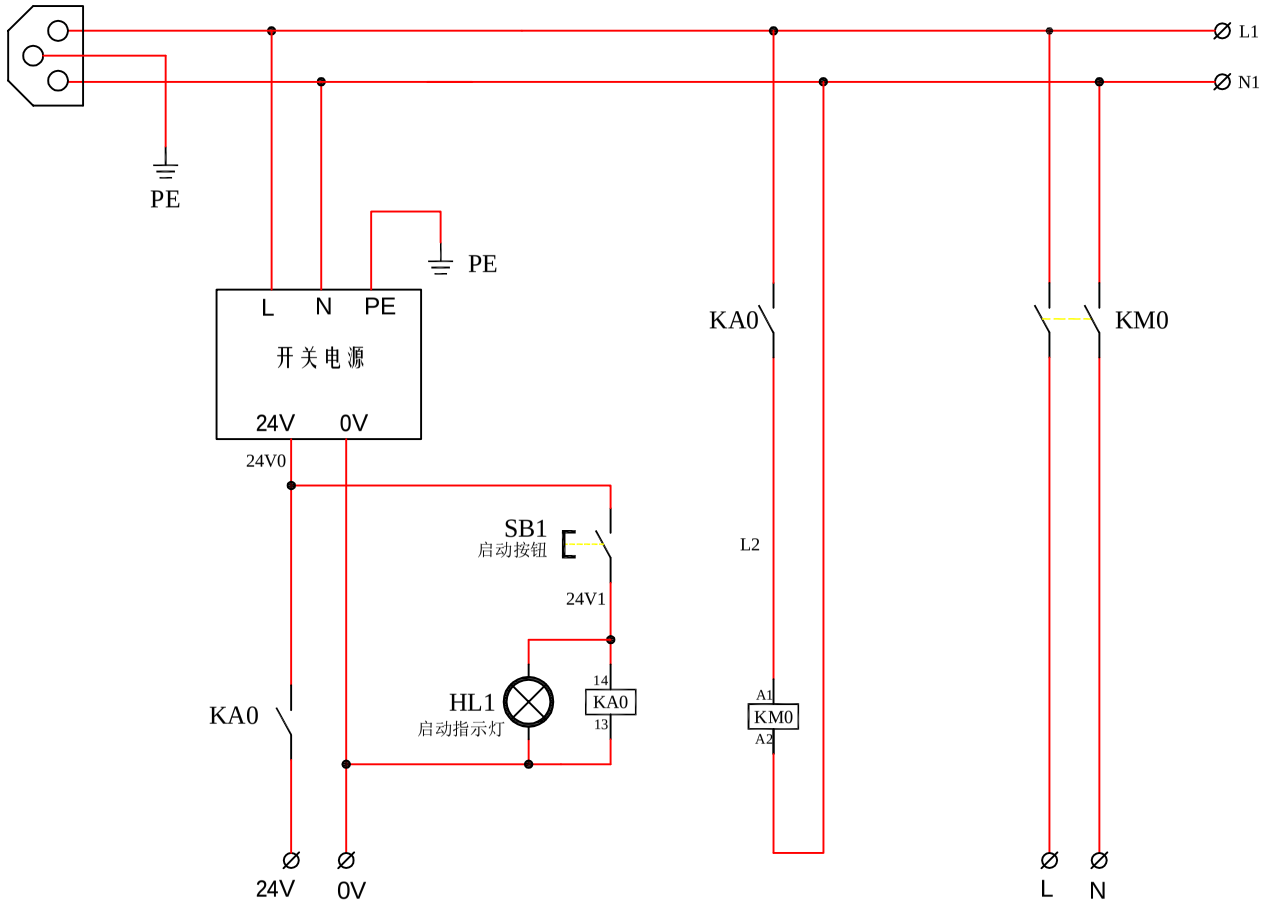

说明：

1、所有连接线采用1.0mm ^{2}；

2、信号24V/24V0/24V1线色为棕色，0V蓝色；其他未标线色采用白色。
信号L1//L2/L线色为红色，N1/N线色为黑色。

设 计		工 艺		项目名称	直线一/二/三/四级倒立摆（禾川）(GTS)		
审 核		标准化		电源控制回路 电气原理图		共03页	第01页
校 对		批 准				设计号	
						项 目 编 号	
				比 例	图 幅	GS-GLIP200n-Ⅱ-GTS-001	

借(通)用件登记
CAD制图
旧底图总号
新底图总号
签 名
日 期

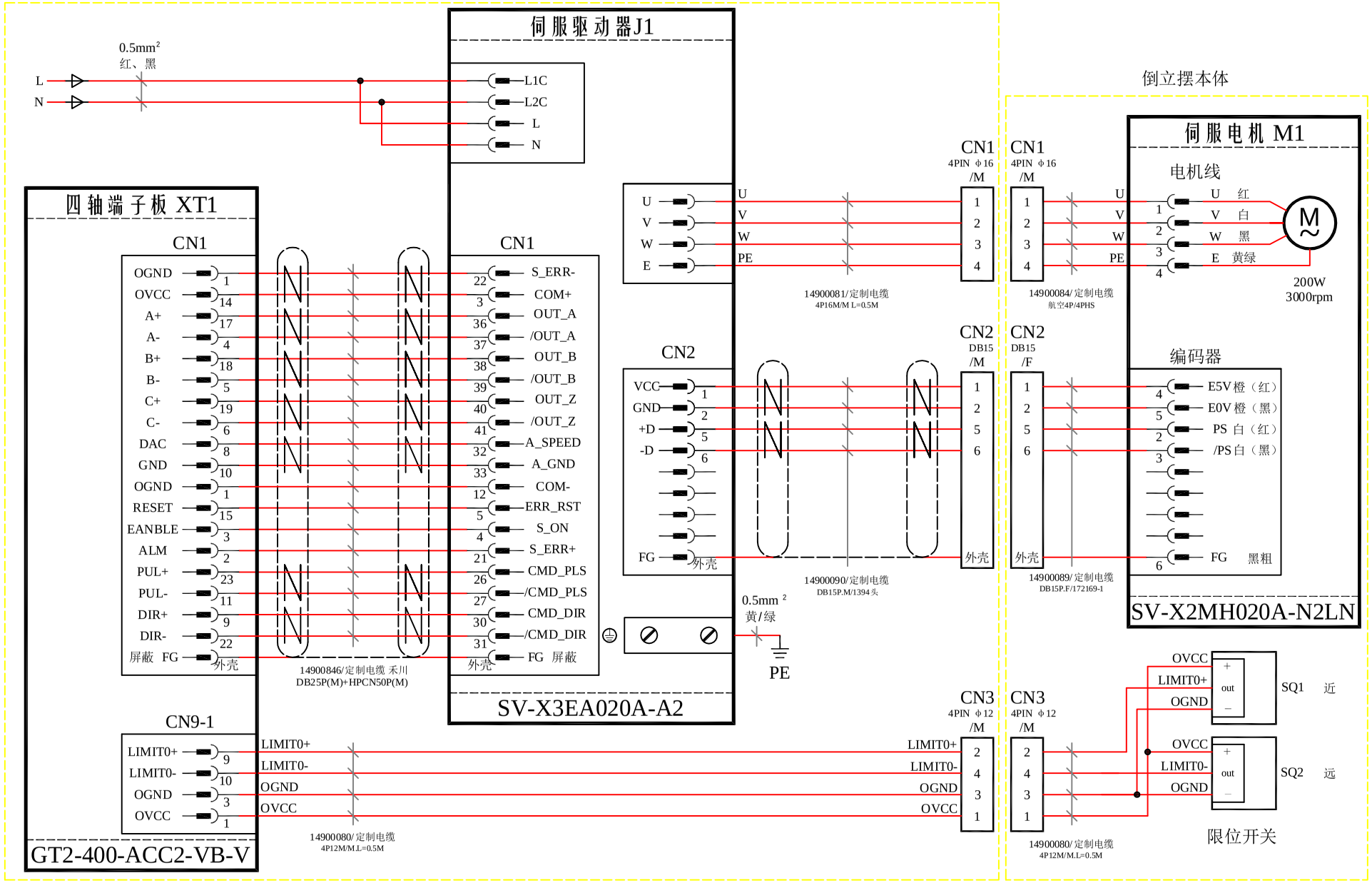

PDF 文件使用 "pdfFactory Pro" 试用版本创建 www.fineprint.cn

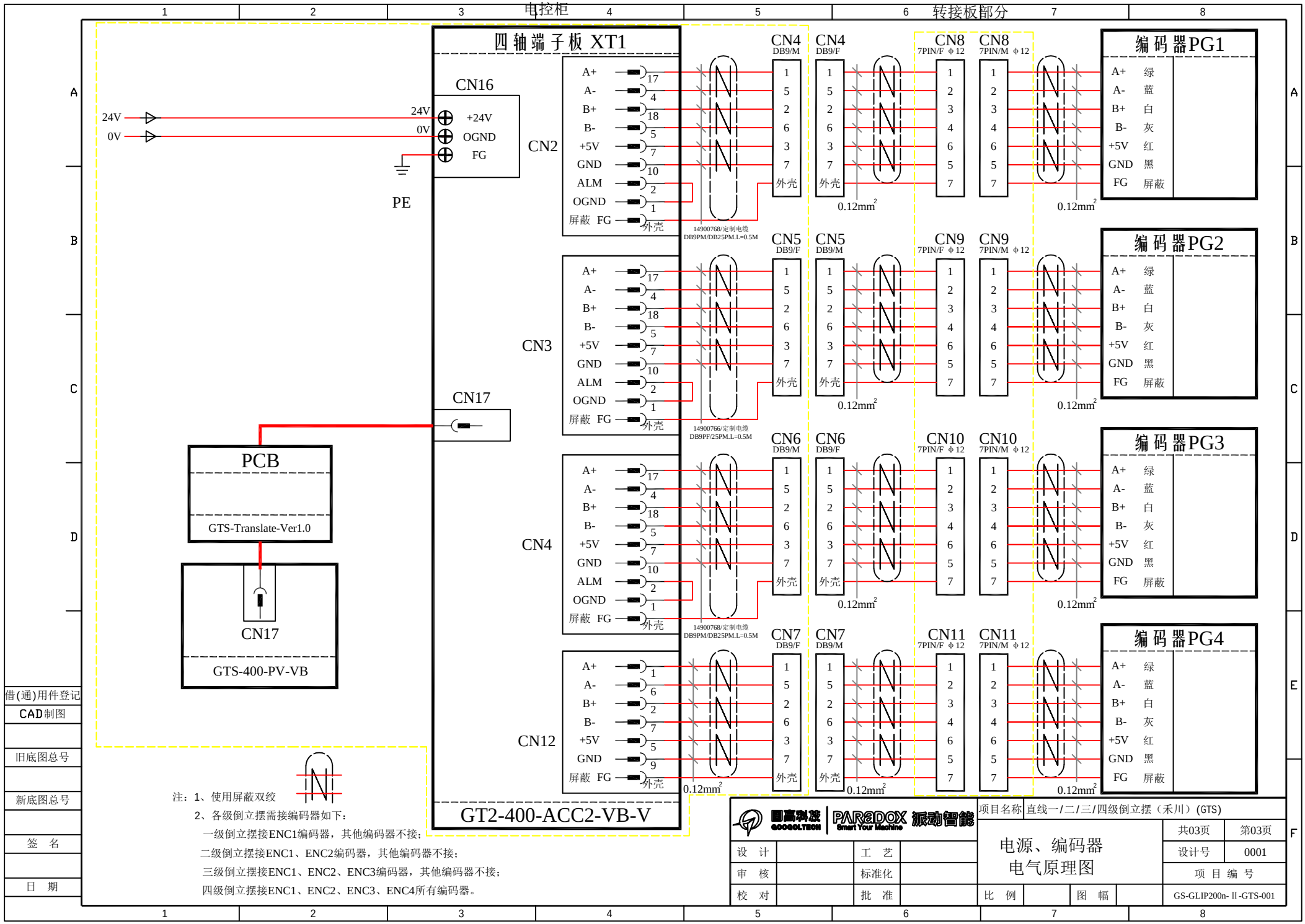

注：1、使用屏蔽双绞

2、各级倒立摆需接编码器如下：

一级倒立摆接ENC1编码器，其他编码器不接；

二级倒立摆接ENC1、ENC2编码器，其他编码器不接；

三级倒立摆接ENC1、ENC2、ENC3编码器，其他编码器不接；

四级倒立摆接ENC1、ENC2、ENC3、ENC4所有编码器。

借(通)用件登记	
CAD制图	
旧底图总号	
新底图总号	
签 名	
日 期	

设 计		工 艺	
审 核		标准化	
校 对		批 准	

项目名称 直线一/二/三/四级倒立摆（禾川）(GTS)

电源、编码器
电气原理图

共03页	第03页
设计号	0001
项 目 编 号	
比 例	图 幅
GS-GLIP200n- II -GTS-001	