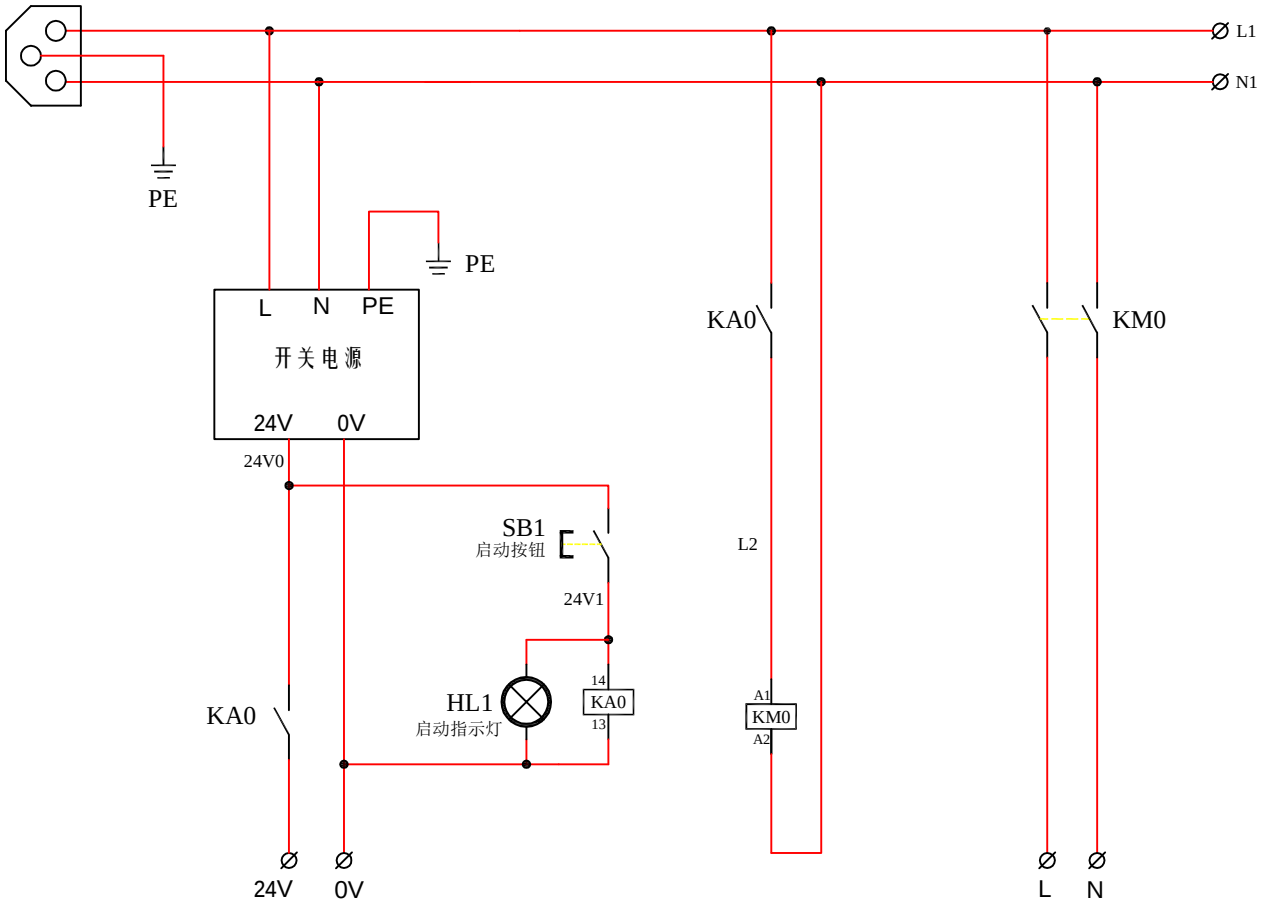

说明：

1、所有连接线采用1.0mm ^{2}；

2、信号24V/24V0/24V1线色为棕色，0V蓝色；其他未标线色采用白色。
信号L1//L2/L线色为红色，N1/N线色为黑色。

借(通)用件登记			
CAD制图			
旧底图总号			
新底图总号			
签 名			
日 期			

图高科技 GOOGOLTECH / PARADOX Smart Your Machine 派动智能				项目名称	直线一/二/三/四级倒立摆（Panasonic）(GTS)		
设 计		工 艺		电源控制回路 电气原理图		共03页	第01页
审 核		标准化				设计号	
校 对		批 准				项 目 编 号	
				比 例		图 幅	GS-GLIP200n- II -GTS-001

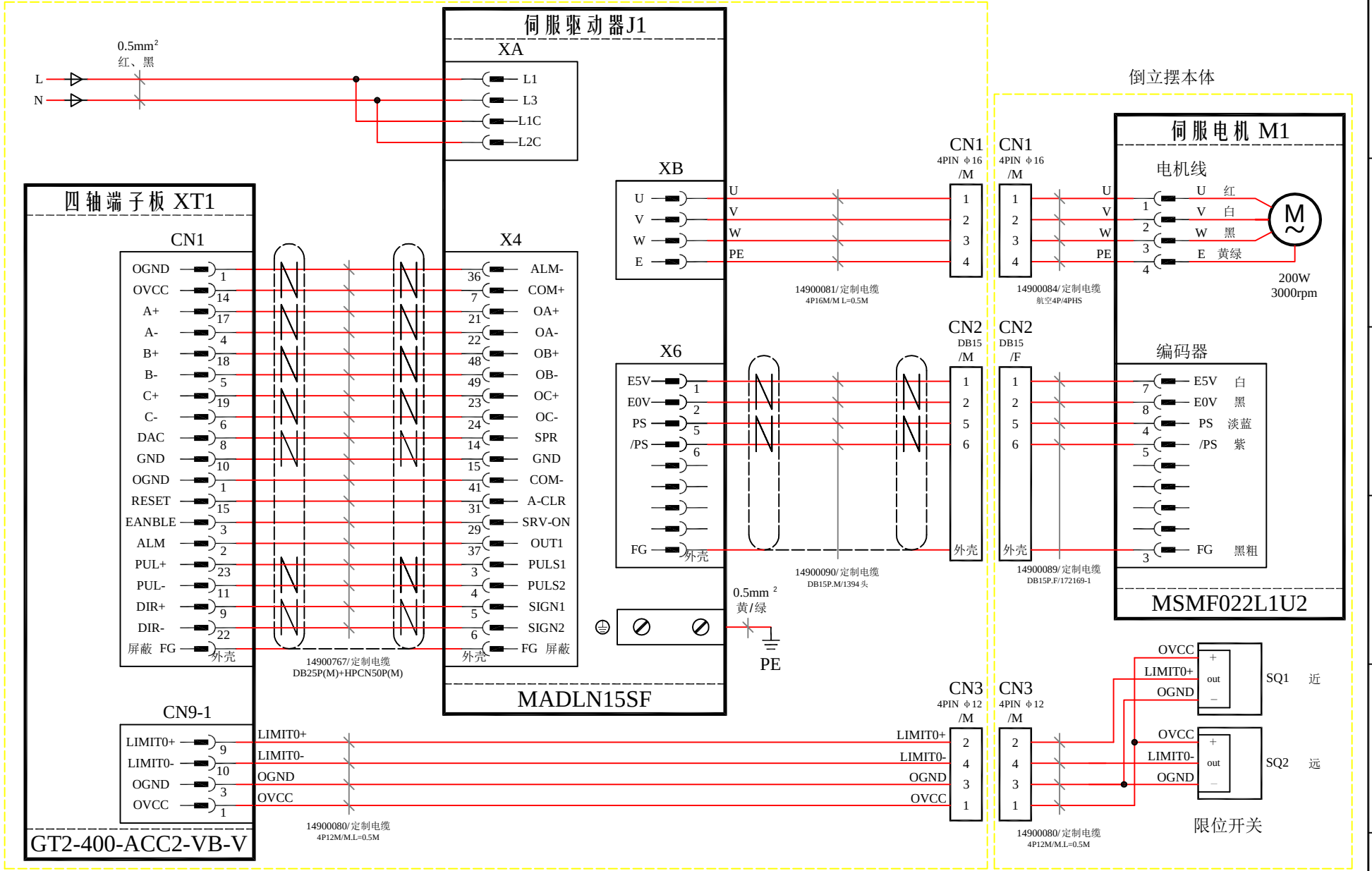

注：1、使用屏蔽双绞

2、限位开关的远、近是指限位开关与电机的距离远近。

借(通)用件登记			
CAD制图			
旧底图总号			
新底图总号			
签 名			
日 期			

国高科技 GOOGOLTECH / PARADOX 派动智能 Smart Your Machine			项目名称	直线一/二/三/四级倒立摆（Panasonic）(GTS)	
设 计		工 艺	交流伺服 电气原理图	共03页	第02页
审 核		标准化		设计号	0001
校 对		批 准		项 目 编 号	
			比 例 / 图 幅	GS-GLIP200n- II -GTS-001	

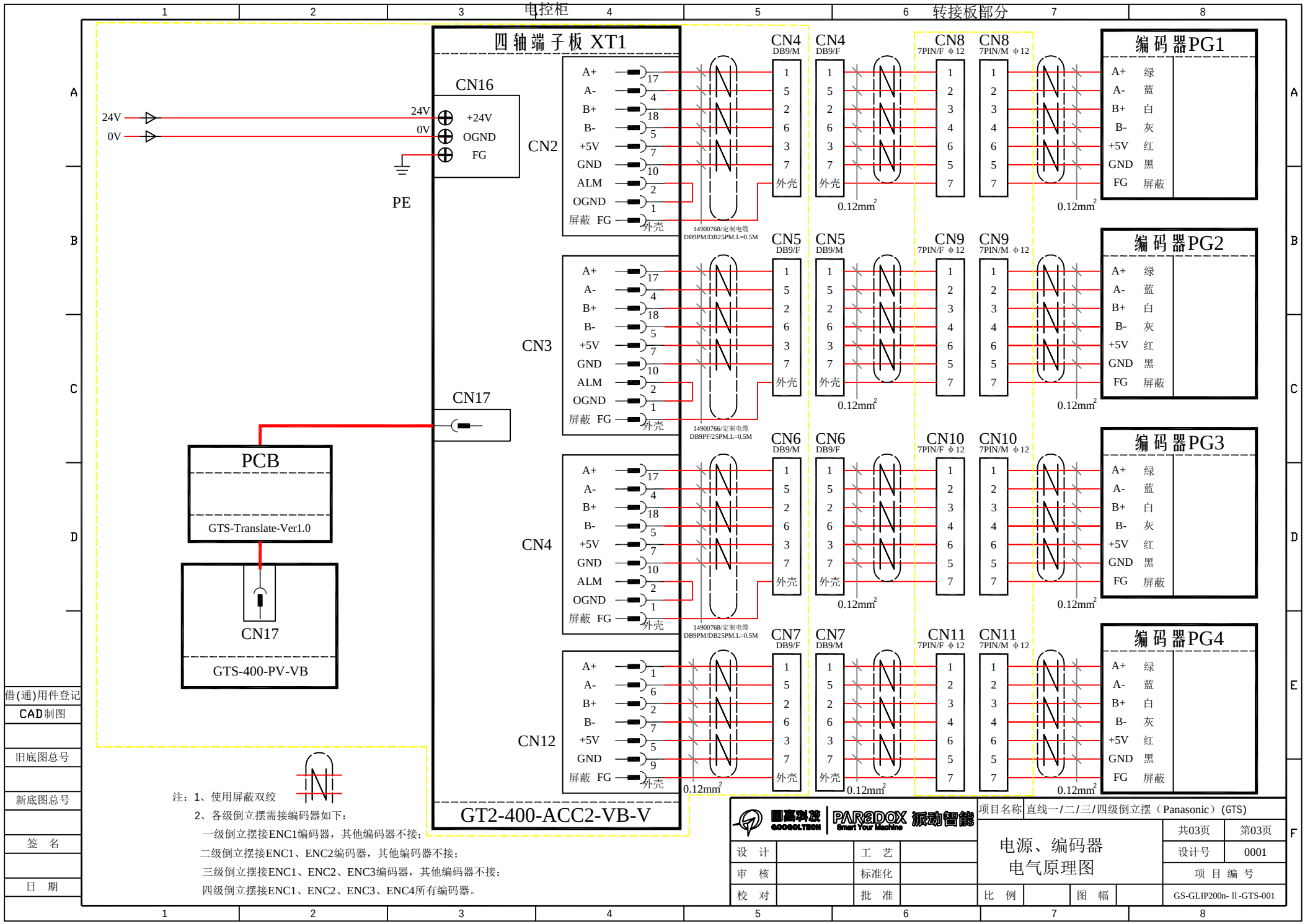

注：1、使用屏蔽双绞

2、各级倒立摆需接编码器如下：

一级倒立摆接ENC1编码器，其他编码器不接；

二级倒立摆接ENC1、ENC2编码器，其他编码器不接；

三级倒立摆接ENC1、ENC2、ENC3编码器，其他编码器不接；

四级倒立摆接ENC1、ENC2、ENC3、ENC4所有编码器。

借(通)用件登记	
CAD制图	
旧底图总号	
新底图总号	
签 名	
日 期	

设 计		工 艺	
审 核		标准化	
校 对		批 准	

项目名称 直线一/二/三/四级倒立摆（Panasonic）(GTS)

电源、编码器
电气原理图

共03页	第03页
设计号	0001
项 目 编 号	
比 例	图 幅
GS-GLIP200n- II -GTS-001	