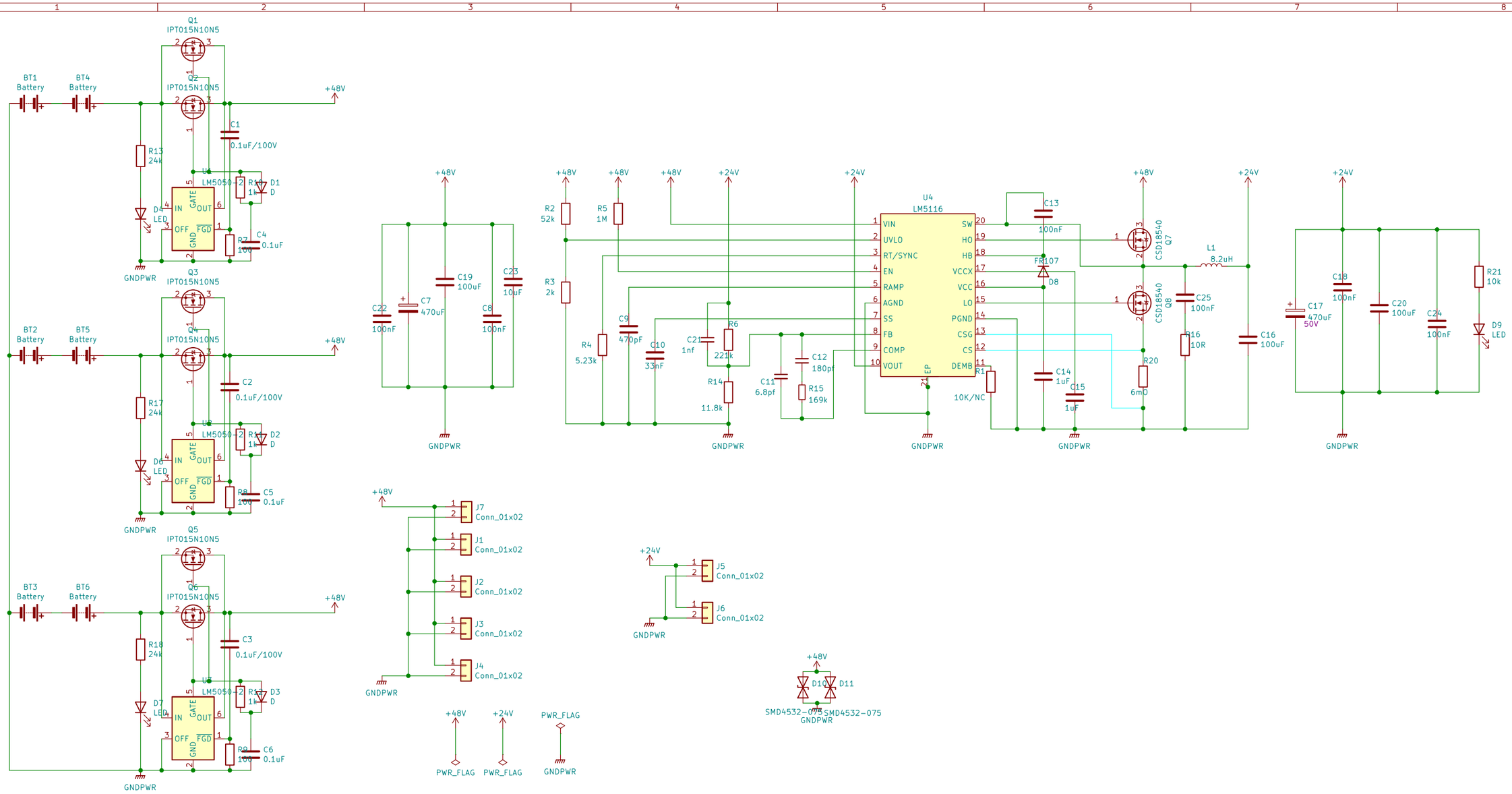

》
本版改动：
·增加了DEMB处的电阻，以选择是否使用二极管仿真。
·将地改为GNDPWR
·删掉了HO,LO栅极串联电阻。
·增加输入输出电容。

》
PCB待改动：
功率回路、敏感信号区分；补偿网络贴近；

MOS管改为IPT015N10N5
增加了浪涌保护器件

Sheet: /		
File: 无人机分电板_V4.kicad_sch		
Title: UAV power distribution board		
Size: A3	Date: 2022-01-21	Rev: V3
KiCad E.D.A. kicad (6.0.1)		Id: 1/1